Технические данные
RLS 3 SWC
Тип: Отвод стоков

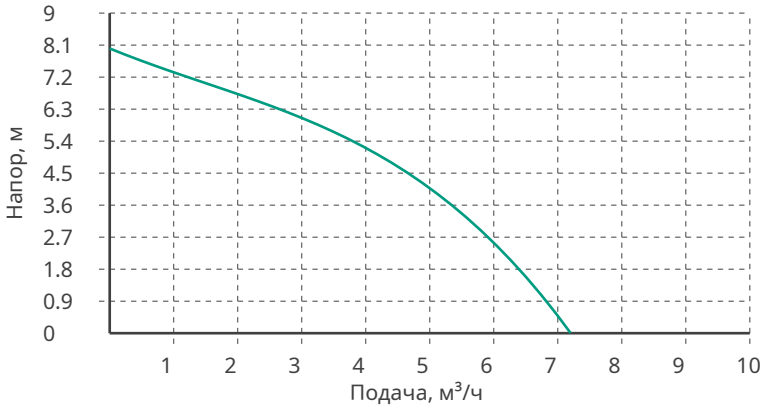

Данные продукта	
Макс. рабочее давление	0.06 бар
Т мин.перекачиваемой жидкости	1 °C
Т макс.перекачиваемой жидкости	75 °C
Количество рабочих насосов	1
Количество резервных насосов	0
Режущий механизм	Да
Данные мотора (одного насоса)	
Подключение к сети	1~230 В / 50 Гц
Допустимый перепад напряжения	+/- 10%
Номинальная частота вращения	3000 об/мин
Потребляемая мощность	0.5 кВт
Номинальная мощность	0.4 кВт
Номинальный ток	2.7 A
КПД	80 %
Степень защиты	IP X4
Класс нагревостойкости изоляции	B
Защита электродвигателя от перегрева	Биметалл
Тип включения	Прямой пуск от сети
Количество пусков в час	360
Материалы	
Корпус насоса	Полипропилен
Резервуар	Полипропилен
Электродвигатель	Полиамид
Подсоединение к трубопроводу	
Приточный патрубок	1x100/3 x 40 mm
Напорный патрубок	23/28/32/44 mm
Дополнительная информация	
Вес	6.8 кг
Артикул	2459905

Габаритные размеры

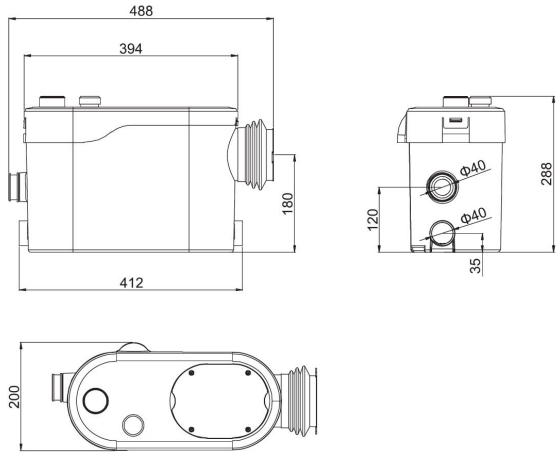

Информация о серии

Готовая к подключению автоматическая малогабаритная напорная установка для водоотведения, соответствующая стандарту EN 12056-4 и оснащенная всеми необходимыми управляющими устройствами, обратным клапаном, фильтром с активированным углем, упругим поворотным напорным штуцером, кабелем 1,5 м. Возможность подключения к к унитазу и к трем источникам стока. FWC имее фронтальное соединение с унитазом, SWC имеет боковое соединение с унитазом. Значение pH перекачиваемой жидкости 4-10.