+7 (495) 737-30-00
+7 (495) 730-36-55
info.moscow@vandjord.com
https://vandjord.com

Компания:
Разработано:
Телефон:
Проект:

PROLIFT - Канализационные насосные установки
PROLIFT PD.22.3.450

Внимание!
Фото товара может отличаться
от реального

Описание модельного ряда:

Установка PROLIFT PD с баком 150…450 л – полностью готовая для монтажа компактная установка с двумя насосами, накопительным баком, встроенным обратным клапаном, шкафом управления, пневматическим реле уровня. Предназначена для перекачки бытовых стоков в административном здании, ресторане, офисе, гостинице, торговом центре.

Рабочее колесо – полуоткрытое вихревое колесо, материал – нерж. сталь. Условный проход рабочего колеса – 60 мм. Уплотнение вала – двойное торцевое с парой трения Sic/Sic, с масляной камерой. Встроенная защита от перегрева и перегрузки. Перекачиваемая жидкость – бытовые стоки с температурой от 0 до 45°C, кратковременно (не более 3 мин) до 65°C. Класс изоляции электродвигателя – B (допустимая температура нагрева до 130 °C). Степень защиты установки – IP68 (кроме шкафа управления).

Кабель для подключения к шкафу управления 10 м. Максимальное число пусков в час – 60. Рекомендуется использовать ручной мембранный насос как принадлежность к канализационным станциям типа Prolift Vandjord, Multilift, Liftaway Grundfos и т.п. Ручной мембранный насос (55611001) предназначен для аварийного откачивания дренажных и сточных вод из накопительного бака канализационной насосной установки.

Область применения модельного ряда:

- В частных домах;
- Небольших офисах;
- Кафе;
- Ресторанах;
- Гостинице;
- Торговом центре и пр.

Основные преимущества модельного ряда:

- Варианты с одним и двумя насосами;
- Установки с баком 60 / 150 / 450 л;
- Однофазное или трехфазное исполнение;
- Обратный клапан с возможностью промывки;
- Рабочее колесо из нержавеющей стали (установка с 2 насосами);
- Свободный проход колеса до 60 мм;
- Надежное пневматическое реле уровня;
- Дополнительное реле уровня для защиты от переполнения;
- Шкаф управления с полной защитой электродвигателей, с интеллектуальной панелью, с возможностью диспетчеризации Modbus;
- Насосы с двойным торцовым уплотнением;
- Вращающийся диск на входе (возможность установки необходимого уровня входа);
- Температура перекачиваемой среды до 45°C (кратковременно до 65°C).

Рекомендуемые принадлежности для оборудования:

Назначение	Артикул	Наименование	Прайс с НДС
	При заказе	PROLIFT PD.22.3.450	По запросу
Ручной мембранный насос:	55611001	Ручной мембранный насос	По запросу

Скачать каталог

Скачать руководство по эксплуатации

Скачать сертификат

Данный технический лист был создан в программе подбора VJ Select на сайте https://vandjord.com/ [2025.12.05]

Настоящее предложение не имеет никакой юридической силы для компании ООО "Вандйорд Групп" (пока от уполномоченного лица компании в письменной форме не будет заключено юридически обязывающее соглашение/соглашение о порядке ведения переговоров). Содержание настоящего предложения, включая все вложения, не является офертой в соответствии со статьями 435, 443 Гражданского Кодекса РФ и/или акцептом в соответствии со статьей 438 Гражданского Кодекса РФ. Условия поставки и оплаты товара как существенные подлежат дополнительному согласованию. Обмен электронными документами/сообщениями с вложением настоящего предложения, не является основанием и формой для заключения договора согласно Статье 434 Гражданского Кодекса РФ. Любой, кто обменивается сообщениями с ООО "Вандйорд Групп", считается принявшим настоящие условия и связанные с этим риски.

+7 (495) 737-30-00
+7 (495) 730-36-55
info.moscow@vandjord.com
https://vandjord.com

Компания:
Разработано:
Телефон:
Проект:

Описание	Значение
Общие сведения	
Артикул:	При заказе
Наименование продукта:	PROLIFT PD.22.3.450
Прайс-лист с НДС:	По запросу
Технические данные	
Номинальный расход:	25 м³/ч
Номинальный напор:	12,1 м
Max расход:	50 м³/ч
Max напор:	20 м
Количество насосов:	2
Количество резервных насосов:	1
Тип рабочего колеса:	Полуоткрытое вихревое
Свободный проход колеса:	60 мм
Тип установки уплотнения:	Двойное
Материалы	
Корпус:	Чугун (CHT250)
Рабочее колесо:	Нерж. сталь (AISI 304)
Уплотнение вала:	Sic/Sic
Вал:	Нерж. сталь (AISI410)
Подшипник:	NSK
Монтаж	
Температура окружающей среды:	0 .. 45 °C
Стандарт трубного присоединения:	DIN
Размер напорного патрубка:	DN 80
Положение напорного патрубка:	Вертикальное
Тип монтажа:	Сухой
Жидкость	
Диапазон температуры жидкости:	0 .. 45 °C
Max температура жидкости (кратковременно):	65 °C (до 3 мин.)
Данные электрооборудования	
Стандарт электродвигателя:	IEC
Мощность (P2) одного насоса:	2,2 кВт
Номинальное напряжение:	3x380 В (50 Гц)
Номинальный ток:	2x5,8 A
Номинальная скорость:	2850 об/мин
Количество полюсов:	2
Схема пуска:	Прямой (DOL)
Max число пусков в час:	60
Степень защиты (IEC 34-5):	IP 68
Класс изоляции (IEC 85):	B
Датчик вода-в-масле:	Нет
Кабель питания:	10 м
Тип кабеля:	H07RN-F
Сечение кабеля:	4G.1.0 мм²
Защита электродвигателя:	Термовыключатели
Рекомендуемые принадлежности	
Ручной мембранный насос:	55611001
Другое	
Объем бака:	450 л
Эффективный объем бака:	200 .. 360 л
Температура хранения:	-30 .. 60 °C
Масса (нетто):	155 кг
Масса (брутто):	188 кг
Габариты упаковки:	1000x990x1190 (h) мм

При заказе PROLIFT PD.22.3.450

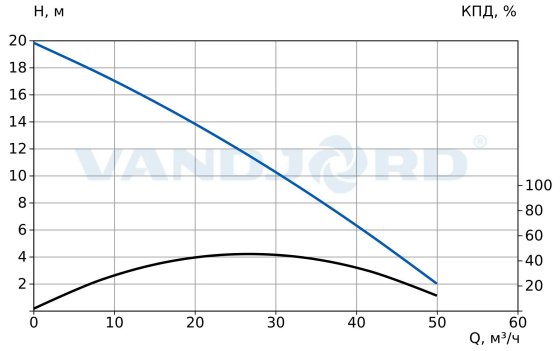

Параметры системы:
Перекачиваемая жидкость = Вода
Температура перекачиваемой жидкости = 20 °C
Плотность = 998.2 кг/м³

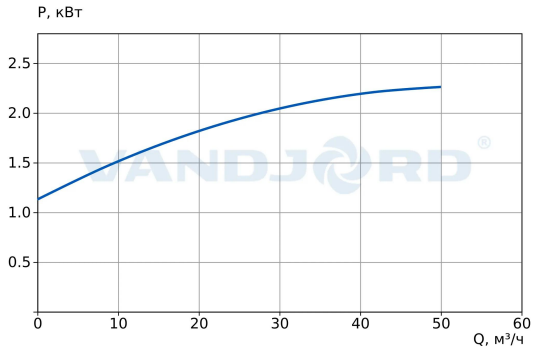

PROLIFT - Канализационные насосные установки

Внимание!
Фото товара может отличаться
от реального

Данный технический лист был создан в программе подбора VJ Select на сайте https://vandjord.com/ [2025.12.05]

Настоящее предложение не имеет никакой юридической силы для компании ООО "Вандйорд Групп" (пока от уполномоченного лица компании в письменной форме не будет заключено юридически обязывающее соглашение/соглашение о порядке ведения переговоров). Содержание настоящего предложения, включая все вложения, не является офертой в соответствии со статьями 435, 443 Гражданского Кодекса РФ и/или акцептом в соответствии со статьей 438 Гражданского Кодекса РФ. Условия поставки и оплаты товара как существенные подлежат дополнительному согласованию. Обмен электронными документами/сообщениями с вложением настоящего предложения, не является основанием и формой для заключения договора согласно Статье 434 Гражданского Кодекса РФ. Любой, кто обменивается сообщениями с ООО "Вандйорд Групп", считается принявшим настоящие условия и связанные с этим риски.

+7 (495) 737-30-00
+7 (495) 730-36-55
info.moscow@vandjord.com
https://vandjord.com

Компания:
Разработано:
Телефон:
Проект:

При заказе PROLIFT PD.22.3.450

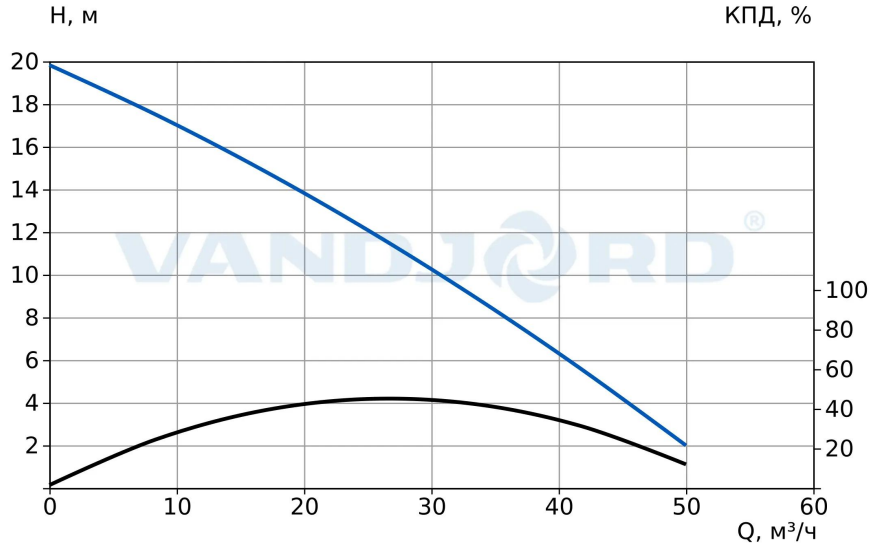

Параметры системы:
Перекачиваемая жидкость = Вода
Температура перекачиваемой жидкости = 20 °C
Плотность = 998.2 кг/м³

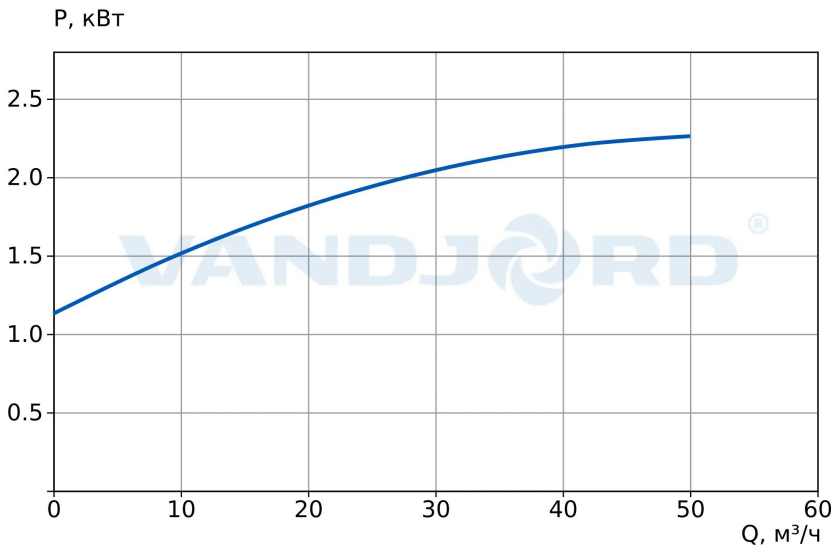

Данный технический лист был создан в программе подбора VJ Select на сайте https://vandjord.com/ [2025.12.05]

Настоящее предложение не имеет никакой юридической силы для компании ООО "Вандйорд Групп" (пока от уполномоченного лица компании в письменной форме не будет заключено юридически обязывающее соглашение/соглашение о порядке ведения переговоров). Содержание настоящего предложения, включая все вложения, не является офертой в соответствии со статьями 435, 443 Гражданского Кодекса РФ и/или акцептом в соответствии со статьей 438 Гражданского Кодекса РФ. Условия поставки и оплаты товара как существенные подлежат дополнительному согласованию. Обмен электронными документами/сообщениями с вложением настоящего предложения, не является основанием и формой для заключения договора согласно Статье 434 Гражданского Кодекса РФ. Любой, кто обменивается сообщениями с ООО "Вандйорд Групп", считается принявшим настоящие условия и связанные с этим риски.

+7 (495) 737-30-00
+7 (495) 730-36-55
info.moscow@vandjord.com
https://vandjord.com

Компания:
Разработано:
Телефон:
Проект:

Габаритный чертеж
PROLIFT PD.22.3.450

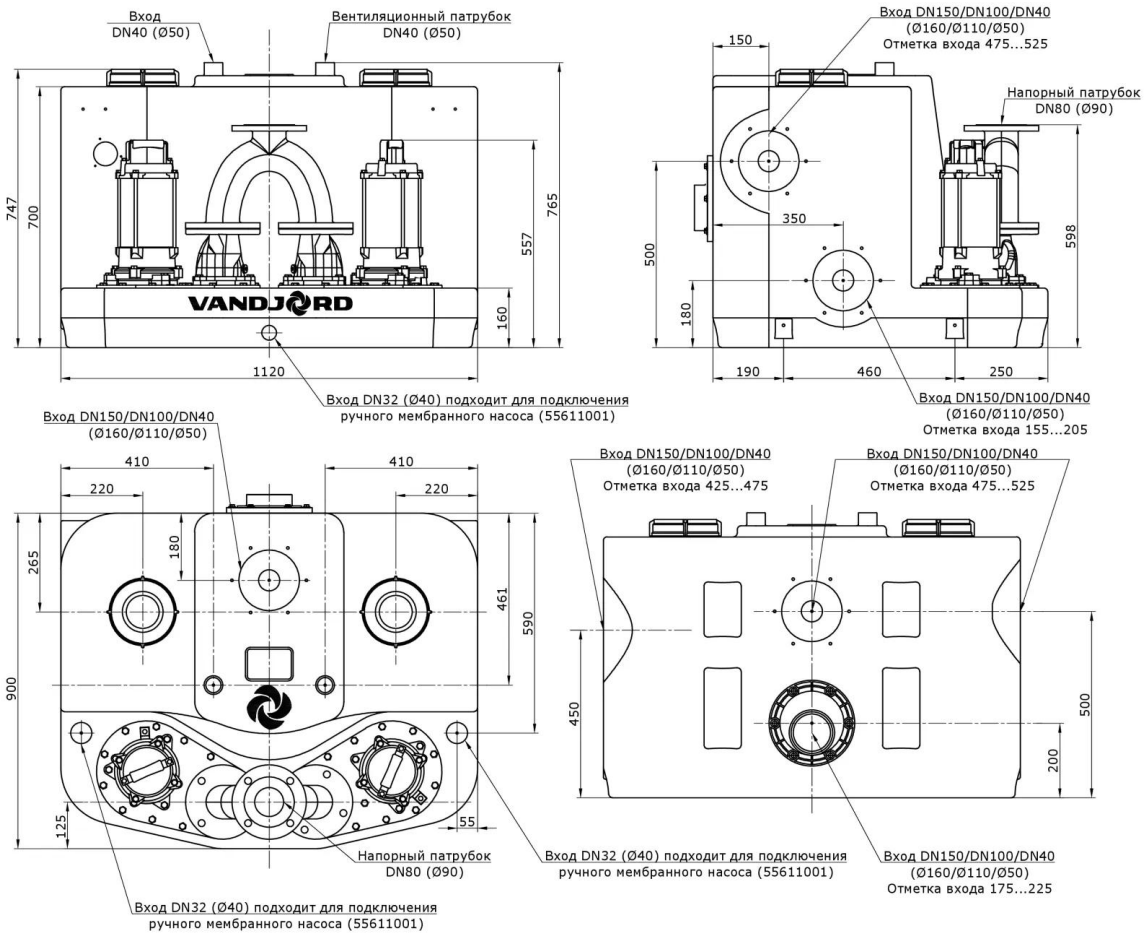

Скачать BIM

Данный технический лист был создан в программе подбора VJ Select на сайте https://vandjord.com/ [2025.12.05]

Настоящее предложение не имеет никакой юридической силы для компании ООО "Вандйорд Групп" (пока от уполномоченного лица компании в письменной форме не будет заключено юридически обязывающее соглашение/соглашение о порядке ведения переговоров). Содержание настоящего предложения, включая все вложения, не является офертой в соответствии со статьями 435, 443 Гражданского Кодекса РФ и/или акцептом в соответствии со статьей 438 Гражданского Кодекса РФ. Условия поставки и оплаты товара как существенные подлежат дополнительному согласованию. Обмен электронными документами/сообщениями с вложением настоящего предложения, не является основанием и формой для заключения договора согласно Статье 434 Гражданского Кодекса РФ. Любой, кто обменивается сообщениями с ООО "Вандйорд Групп", считается принявшим настоящие условия и связанные с этим риски.

+7 (495) 737-30-00
+7 (495) 730-36-55
info.moscow@vandjord.com
https://vandjord.com

Компания:
Разработано:
Телефон:
Проект:

Электросхема
PROLIFT PD.22.3.450

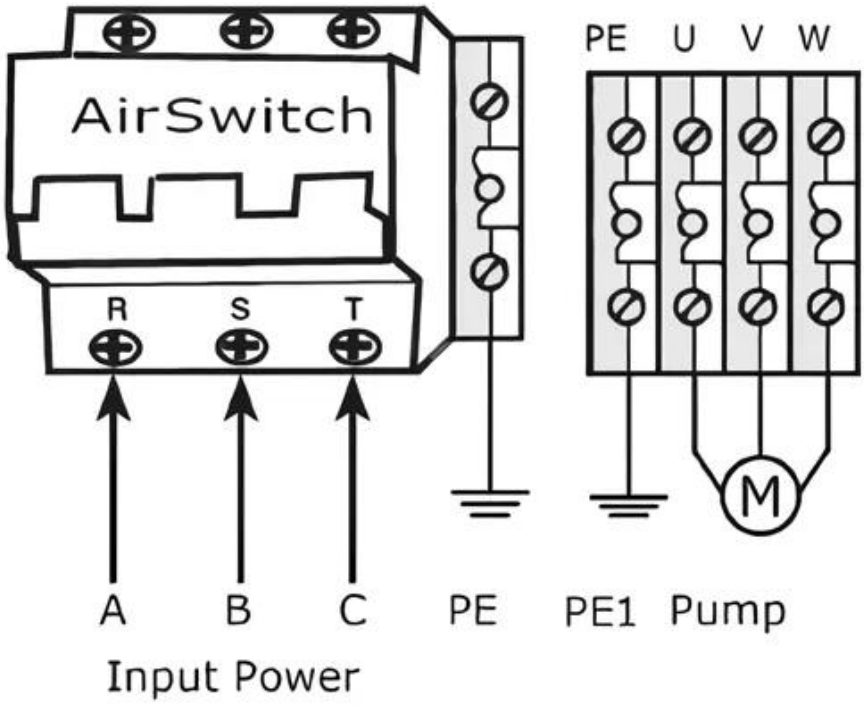

Данный технический лист был создан в программе подбора VJ Select на сайте https://vandjord.com/ [2025.12.05]

Настоящее предложение не имеет никакой юридической силы для компании ООО "Вандйорд Групп" (пока от уполномоченного лица компании в письменной форме не будет заключено юридически обязывающее соглашение/соглашение о порядке ведения переговоров). Содержание настоящего предложения, включая все вложения, не является офертой в соответствии со статьями 435, 443 Гражданского Кодекса РФ и/или акцептом в соответствии со статьей 438 Гражданского Кодекса РФ. Условия поставки и оплаты товара как существенные подлежат дополнительному согласованию. Обмен электронными документами/сообщениями с вложением настоящего предложения, не является основанием и формой для заключения договора согласно Статье 434 Гражданского Кодекса РФ. Любой, кто обменивается сообщениями с ООО "Вандйорд Групп", считается принявшим настоящие условия и связанные с этим риски.

+7 (495) 737-30-00
+7 (495) 730-36-55
info.moscow@vandjord.com
https://vandjord.com

Компания:
Разработано:
Телефон:
Проект:

Пример монтажа
PROLIFT PD.22.3.450

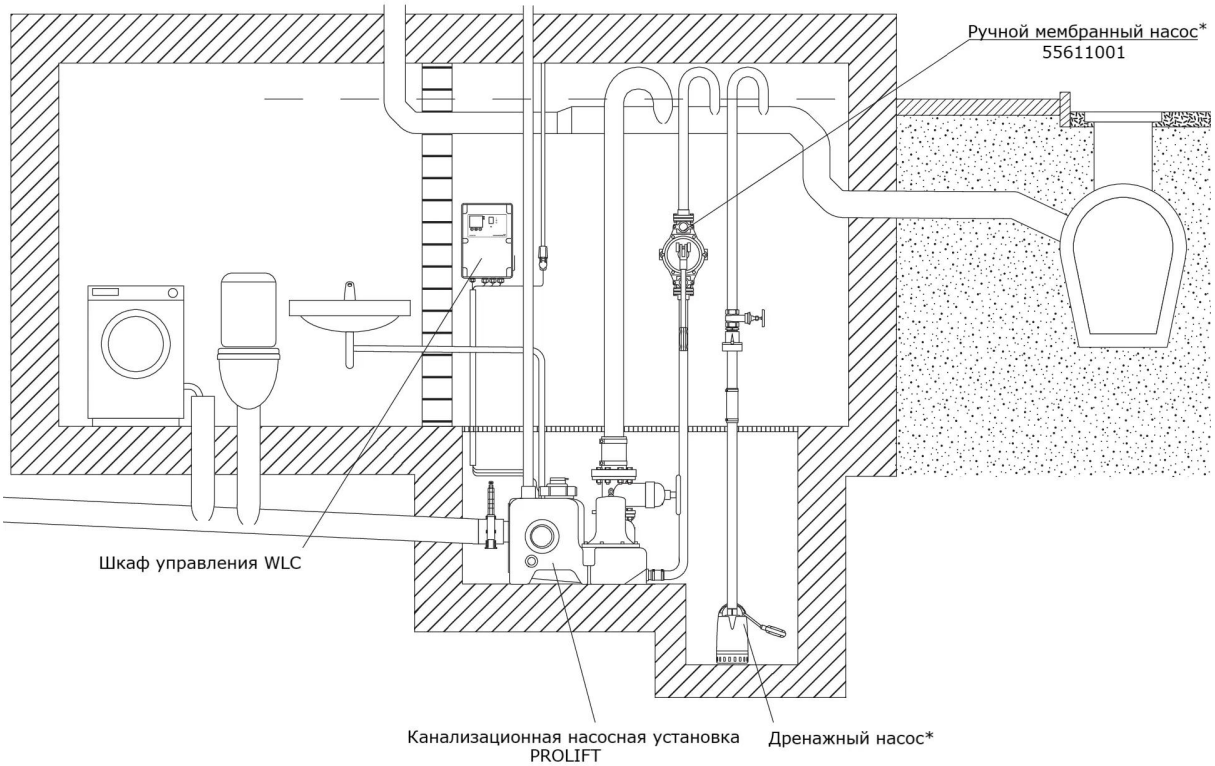

* Не входит в комплект поставки.

Данный технический лист был создан в программе подбора VJ Select на сайте https://vandjord.com/ [2025.12.05]

Настоящее предложение не имеет никакой юридической силы для компании ООО "Вандйорд Групп" (пока от уполномоченного лица компании в письменной форме не будет заключено юридически обязывающее соглашение/соглашение о порядке ведения переговоров). Содержание настоящего предложения, включая все вложения, не является офертой в соответствии со статьями 435, 443 Гражданского Кодекса РФ и/или акцептом в соответствии со статьей 438 Гражданского Кодекса РФ. Условия поставки и оплаты товара как существенные подлежат дополнительному согласованию. Обмен электронными документами/сообщениями с вложением настоящего предложения, не является основанием и формой для заключения договора согласно Статье 434 Гражданского Кодекса РФ. Любой, кто обменивается сообщениями с ООО "Вандйорд Групп", считается принявшим настоящие условия и связанные с этим риски.