+7 (495) 737-30-00
+7 (495) 730-36-55
info.moscow@vandjord.com
https://vandjord.com

**Компания:**
**Разработано:**
**Телефон:**
**Проект:**

# VNK - Консольные насосы
# VNK 100-80/196 Q-A-E-B-AB-E

Внимание!
Фото товара может отличаться
от реального

## Описание модельного ряда:

Насосы VNK являются одноступенчатыми консольными центробежными насосами. В отличии от насосов TPV и NBV в насосах типа VNK фонарь оснащается собственным набором подшипников, объединенных в одном корпусе с валом насосной части, торцевым уплотнением и системой смазки. Насосная часть в сборе соединяется с электродвигателем через муфту (жесткого или упругого типа).

Насосы оснащаются асинхронными электродвигателями с воздушным охлаждением. Подшипниковый узел может быть изготовлен в различных исполнениях в т.ч. для тяжелых условий эксплуатации. Насосы оснащаются механическим торцевым уплотнением вала, а в проточной части монтируются специальные бронзовые щелевые уплотнения, увеличивающие срок службы элементов насоса. Проточные части насоса и рабочее колесо покрыты коррозионностойким ным покрытием.

Каждый узел насоса монтируется на раме-основании по-отдельно, т.е. замена или ремонт любого узла не требует демонтажа остальных частей насосного агрегата. Данная особенность консольных насосов позволяет проводить ремонт и облуживание максимально эффективно, а также расширяет сферы применения данного типа насосов за счет независимости узлов и их возможной оптимизации под конкретные условия.

## Область применения модельного ряда:

- Системы централизованного теплоснабжения (в т.ч. системы генерации тепла);
- Системы отопления;
- Системы кондиционирования воздуха;
- Системы централизованного холодоснабжения;
- Водоснабжение;
- Ирригация;
- Промышленные процессы и пр.

## Основные преимущества модельного ряда:

- Электродвигатели высокого класса энергоэффективности IE3;
- Защита PTC во всех электродвигателях от 3 кВт;
- Стандартное номинальное давление корпуса – PN16, опционально – до PN25;
- Наличие высокотемпературных версий до +150°C;
- Бронзовые щелевые уплотнения в корпусе для увеличения КПД и срока службы насосной части;
- Наличие моделей со стальным рабочим колесом;
- Опционально: исполнения с изолированным валом электродвигателя для больших мощностей;
- Опционально: исполнения электродвигателями, оснащенными Pt100.

## Рекомендуемые принадлежности для оборудования:

| Назначение | Артикул | Наименование | Прайс с НДС |
|---|---|---|---|
| | При заказе | VNK 100-80/196 Q-A-E-B-AB-E | По запросу |
| Шкаф управления 1-м насосом: | 51541008 | Control LCV 231 5,5kW (12A) DOL | По запросу |
| Преобразователь частоты: | 52111007 | CUE10-4T004B-E-NP | По запросу |
| Шкаф управления 2-мя насосами: | 51541011 | Control LCV 232 5,5kW (12A) DOL | По запросу |

Скачать каталог

Скачать руководство по эксплуатации

Скачать сертификат

Данный технический лист был создан в программе подбора VJ Select на сайте https://vandjord.com/ [2026.01.19]

Настоящее предложение не имеет никакой юридической силы для компании ООО "Вандйорд Групп" (пока от уполномоченного лица компании в письменной форме не будет заключено юридически обязывающее соглашение/соглашение о порядке ведения переговоров). Содержание настоящего предложения, включая все вложения, не является офертой в соответствии со статьями 435, 443 Гражданского Кодекса РФ и/или акцептом в соответствии со статьей 438 Гражданского Кодекса РФ. Условия поставки и оплаты товара как существенные подлежат дополнительному согласованию. Обмен электронными документами/сообщениями с вложением настоящего предложения, не является основанием и формой для заключения договора согласно Статье 434 Гражданского Кодекса РФ. Любой, кто обменивается сообщениями с ООО "Вандйорд Групп", считается принявшим настоящие условия и связанные с этим риски.

+7 (495) 737-30-00
+7 (495) 730-36-55
info.moscow@vandjord.com
https://vandjord.com

**Компания:**
**Разработано:**
**Телефон:**
**Проект:**

| Описание | Значение |
|---|---|
| **Общие сведения** | |
| Артикул: | При заказе |
| Наименование продукта: | VNK 100-80/196 Q-A-E-B-AB-E |
| Прайс-лист с НДС: | По запросу |
| **Технические данные** | |
| Max расход (Вода): | 74 м³/ч |
| Max напор (Вода): | 14 м |
| Номинальный расход: | 61 м³/ч |
| Номинальный напор: | 11 м |
| Номинальный диаметр рабочего колеса: | 196 мм |
| Тип установки уплотнения: | Одинарное |
| **Материалы** | |
| Корпус: | Чугун (HT250) |
| Рабочее колесо: | Чугун (HT200) |
| Уплотнение вала: | SiC/SiC+EPDM |
| Подшипник: | NSK |
| Кольцо щелевого уплотнения: | Бронза |
| **Монтаж** | |
| Расположение при монтаже: | Горизонтальное |
| Температура окружающей среды: | -20 .. 40 °C |
| Max рабочее давление: | 16 бар |
| Стандарт трубного присоединения: | DIN |
| Размер всасывающего патрубка: | DN 100 |
| Размер напорного патрубка: | DN 80 |
| Допустимое давление фланцев: | PN 16 |
| Положение напорного патрубка: | Вертикальное |
| Тип муфты: | С проставкой |
| **Жидкость** | |
| Диапазон температуры жидкости: | -20 .. 120 °C |
| **Данные электрооборудования** | |
| Стандарт электродвигателя: | IEC |
| Типоразмер электродвигателя: | 100L2 |
| Номинальная мощность - P2: | 3 кВт |
| Номинальное напряжение: | 3x380-415Y В (50 Гц) |
| Номинальный ток: | 6,3 А |
| Номинальная скорость: | 1440 об/мин |
| Количество полюсов: | 4 |
| Класс энергоэффективности (EEI): | IE3 |
| КПД двигателя: | 0,877 |
| Степень защиты (IEC 34-5): | IP 55 |
| Класс изоляции (IEC 85): | F |
| Защита электродвигателя: | PTC |
| Cos φ: | 0,82 |
| **Рекомендуемые принадлежности** | |
| Шкаф управления 1-м насосом: | 51541008 |
| Шкаф управления 2-мя насосами: | 51541011 |
| Преобразователь частоты: | 52111007 |
| **Другое** | |
| Температура хранения: | -10 .. 40 °C |
| Масса (нетто): | 170 кг |

При заказе VNK 100-80/196 Q-A-E-B-AB-E

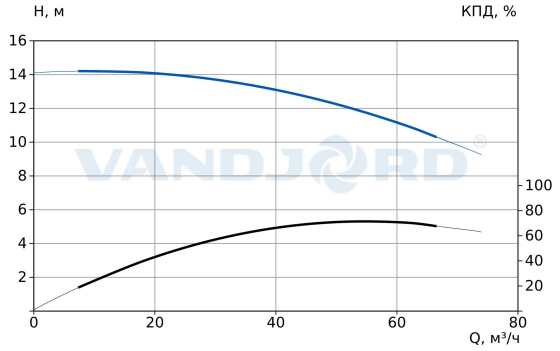


**Параметры системы:**
Перекачиваемая жидкость = Вода
Температура перекачиваемой жидкости = 20 °C
Плотность = 998.29 кг/м³

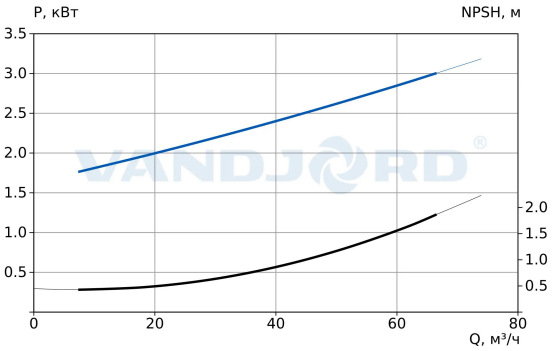


**VNK - Консольные насосы**

Внимание!
Фото товара может отличаться
от реального

Данный технический лист был создан в программе подбора VJ Select на сайте https://vandjord.com/ [2026.01.19]

Настоящее предложение не имеет никакой юридической силы для компании ООО "Вандйорд Групп" (пока от уполномоченного лица компании в письменной форме не будет заключено юридически обязывающее соглашение/соглашение о порядке ведения переговоров). Содержание настоящего предложения, включая все вложения, не является офертой в соответствии со статьями 435, 443 Гражданского Кодекса РФ и/или акцептом в соответствии со статьей 438 Гражданского Кодекса РФ. Условия поставки и оплаты товара как существенные подлежат дополнительному согласованию. Обмен электронными документами/сообщениями с вложением настоящего предложения, не является основанием и формой для заключения договора согласно Статье 434 Гражданского Кодекса РФ. Любой, кто обменивается сообщениями с ООО "Вандйорд Групп", считается принявшим настоящие условия и связанные с этим риски.

+7 (495) 737-30-00
+7 (495) 730-36-55
info.moscow@vandjord.com
https://vandjord.com

**Компания:**
**Разработано:**
**Телефон:**
**Проект:**

При заказе VNK 100-80/196 Q-A-E-B-AB-E

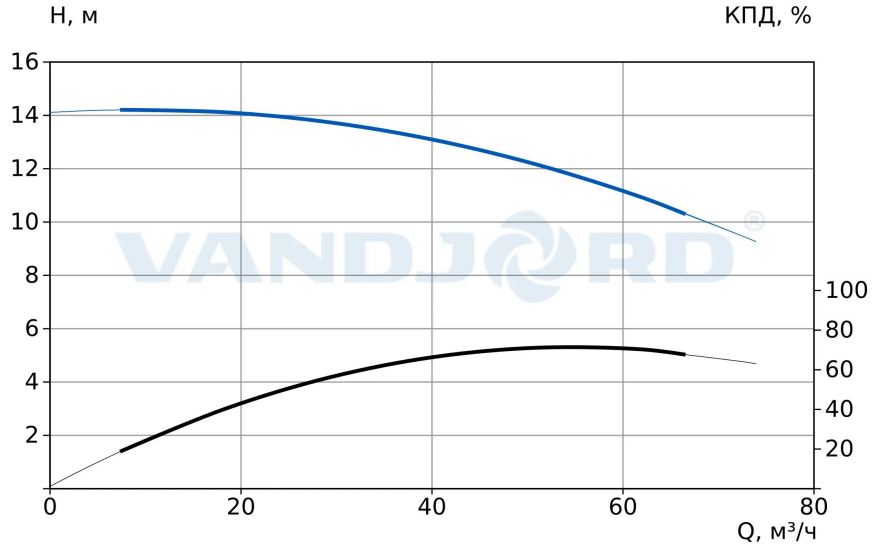


**Параметры системы:**
Перекачиваемая жидкость = Вода
Температура перекачиваемой жидкости = 20 °C
Плотность = 998.29 кг/м³

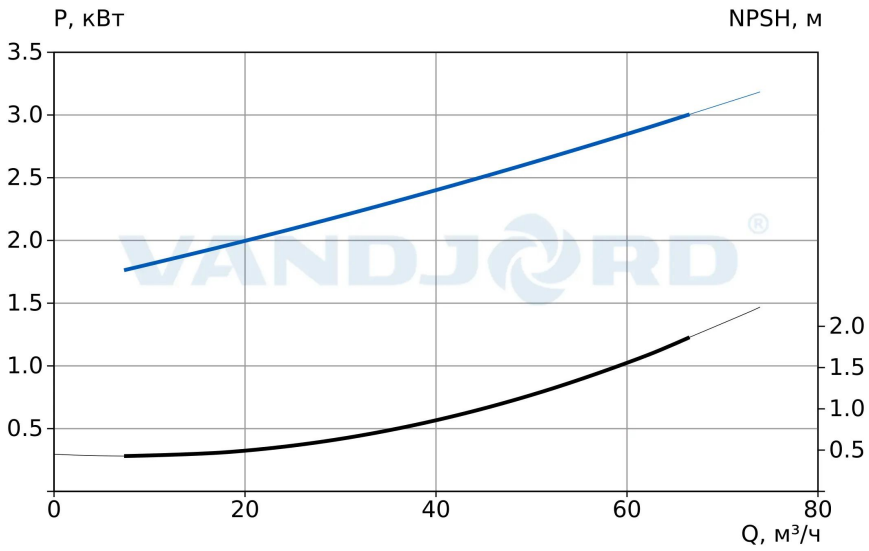


Данный технический лист был создан в программе подбора VJ Select на сайте https://vandjord.com/ [2026.01.19]

Настоящее предложение не имеет никакой юридической силы для компании ООО "Вандйорд Групп" (пока от уполномоченного лица компании в письменной форме не будет заключено юридически обязывающее соглашение/соглашение о порядке ведения переговоров). Содержание настоящего предложения, включая все вложения, не является офертой в соответствии со статьями 435, 443 Гражданского Кодекса РФ и/или акцептом в соответствии со статьей 438 Гражданского Кодекса РФ. Условия поставки и оплаты товара как существенные подлежат дополнительному согласованию. Обмен электронными документами/сообщениями с вложением настоящего предложения, не является основанием и формой для заключения договора согласно Статье 434 Гражданского Кодекса РФ. Любой, кто обменивается сообщениями с ООО "Вандйорд Групп", считается принявшим настоящие условия и связанные с этим риски.

+7 (495) 737-30-00
+7 (495) 730-36-55
info.moscow@vandjord.com
https://vandjord.com

**Компания:**
**Разработано:**
**Телефон:**
**Проект:**

## Габаритный чертеж
## VNK 100-80/196 Q-A-E-B-AB-E

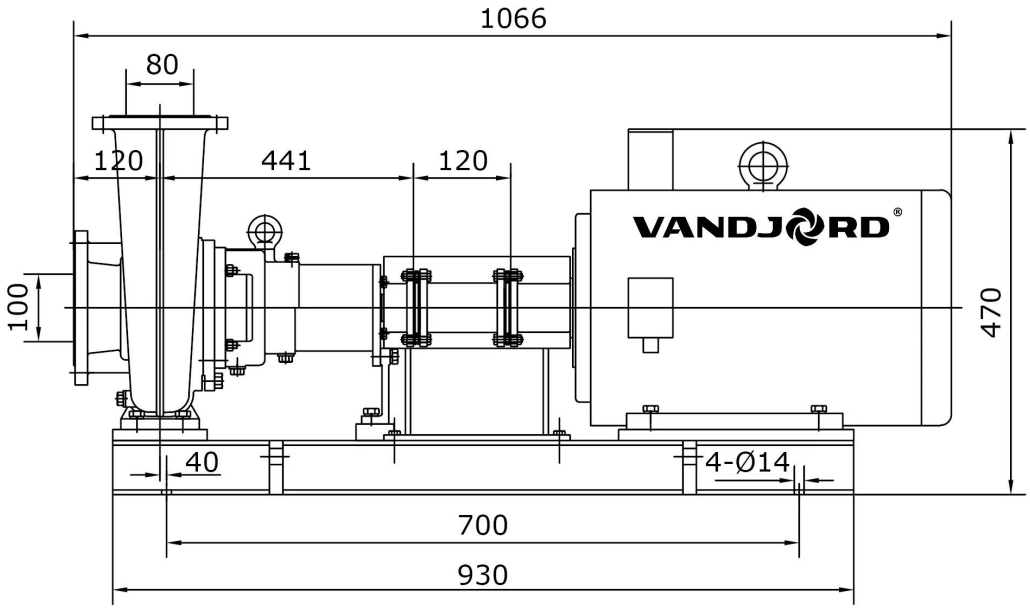


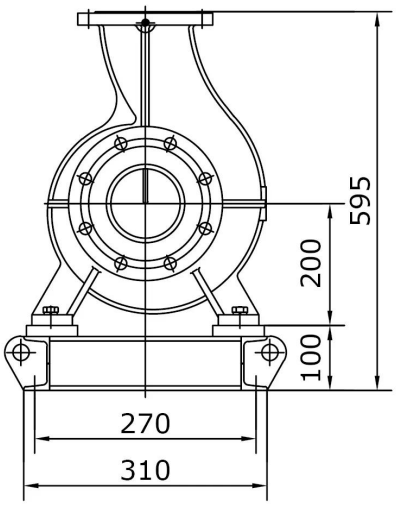


Всасывающий фланец DN100

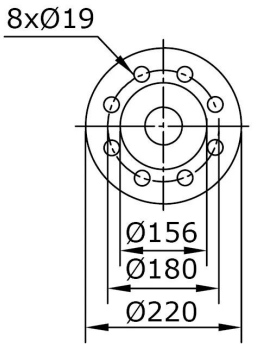


Напорный фланец DN80

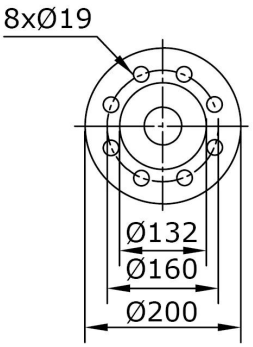


Данный технический лист был создан в программе подбора VJ Select на сайте https://vandjord.com/ [2026.01.19]

Настоящее предложение не имеет никакой юридической силы для компании ООО "Вандйорд Групп" (пока от уполномоченного лица компании в письменной форме не будет заключено юридически обязывающее соглашение/соглашение о порядке ведения переговоров). Содержание настоящего предложения, включая все вложения, не является офертой в соответствии со статьями 435, 443 Гражданского Кодекса РФ и/или акцептом в соответствии со статьей 438 Гражданского Кодекса РФ. Условия поставки и оплаты товара как существенные подлежат дополнительному согласованию. Обмен электронными документами/сообщениями с вложением настоящего предложения, не является основанием и формой для заключения договора согласно Статье 434 Гражданского Кодекса РФ. Любой, кто обменивается сообщениями с ООО "Вандйорд Групп", считается принявшим настоящие условия и связанные с этим риски.

+7 (495) 737-30-00
+7 (495) 730-36-55
info.moscow@vandjord.com
https://vandjord.com

**Компания:**
**Разработано:**
**Телефон:**
**Проект:**

## Электросхема
## VNK 100-80/196 Q-A-E-B-AB-E

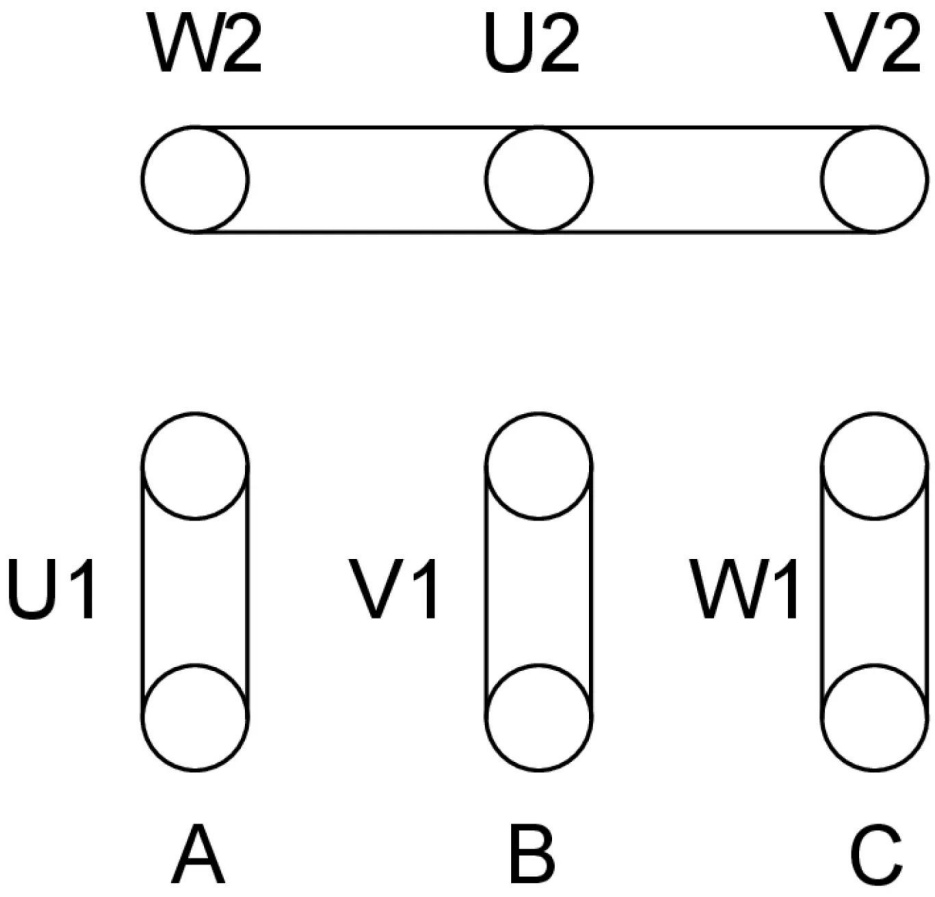


# Схема подключения Y

Данный технический лист был создан в программе подбора VJ Select на сайте https://vandjord.com/ [2026.01.19]

Настоящее предложение не имеет никакой юридической силы для компании ООО "Вандйорд Групп" (пока от уполномоченного лица компании в письменной форме не будет заключено юридически обязывающее соглашение/соглашение о порядке ведения переговоров). Содержание настоящего предложения, включая все вложения, не является офертой в соответствии со статьями 435, 443 Гражданского Кодекса РФ и/или акцептом в соответствии со статьей 438 Гражданского Кодекса РФ. Условия поставки и оплаты товара как существенные подлежат дополнительному согласованию. Обмен электронными документами/сообщениями с вложением настоящего предложения, не является основанием и формой для заключения договора согласно Статье 434 Гражданского Кодекса РФ. Любой, кто обменивается сообщениями с ООО "Вандйорд Групп", считается принявшим настоящие условия и связанные с этим риски.