+7 (495) 737-30-00
+7 (495) 730-36-55
info.moscow@vandjord.com
https://vandjord.com

Компания:
Разработано:
Телефон:
Проект:

VSE - Канализационные насосы с кожухом охлаждения
VSE.80.40.2.D.155.N.5.0D.E

Внимание!
Фото товара может отличаться
от реального

Описание модельного ряда:

Насосы VSE это насосы с гликолевой рубашкой охлаждения для перекачивания сточных вод в муниципальных и промышленных системах.
Типы монтажа:
- На быстросъемной муфте;
- Переносное исполнение;
- Для монтажа в машинном зале в вертикальном или горизонтальном исполнении.

Класс изоляции F. Встроенная тепловая защита предохраняет электродвигатель от перегрева. Также по запросу насос может поставляться с дополнительными датчиками Pt 100.

Поставляется с кабелем 10 м со свободным концом. Возможно изготовить другую длину кабеля по отдельному запросу. Насосы, должны комплектоваться шкафом управления Vandjord LCV или шкафом с аналогичными функциями.

Область применения модельного ряда:

• Дождевые насосные станции;
• Ливневые очистные сооружения;
• Очистные сооружения канализации бытовых и производственных стоков;
• Канализационные насосные станции и пр.

Основные преимущества модельного ряда:

• Двойное торцевое уплотнение;
• До 25 кВт - рабочие колеса полуоткрытые с режущей кромкой;
• От 25 кВт - рабочие колеса закрытые канальные и отрытые спиральные с увеличенным свободными проходом для особо загрязненных стоков;
• Широкий выбор материала рабочих колес GGG20, GGG40, SS304, SS316;
• Рубашка охлаждения;
• Встроенная тепловая защита - термовыключатель;
• Датчик влажности электродного типа в полости статора;
• Принадлежность: Автоматические трубные муфты;
• Принадлежность: Шкаф управления на 1 или 2 насоса, с поплавковыми выключателями (канализационными или дренажными) или аналоговым датчиком уровня.

Рекомендуемые принадлежности для оборудования:

Назначение	Артикул	Наименование	Прайс с НДС
	При заказе	VSE.80.40.2.D.155.N.5.0D.E	По запросу
Шкаф управления 1-м насосом:	51541008	Control LCV 231 5,5kW (12A) DOL	По запросу
Преобразователь частоты:	52111007	CUE10-4T004B-E-NP	По запросу
Шкаф управления 2-мя насосами:	51541011	Control LCV 232 5,5kW (12A) DOL	По запросу
Модуль защиты насоса:	52311001	Модуль защиты насоса IO111	По запросу
Поплавок MS1, 10м:	52411001	Поплавковый выключатель Vandjord MS1, кабель 10м	По запросу
Кронштейн для поплавков MS:	52411006	Кронштейн для монтажа 2-х поплавковых выключателей	По запросу

Скачать руководство по эксплуатации

Скачать сертификат

Данный технический лист был создан в программе подбора VJ Select на сайте https://vandjord.com/ [2025.12.04]

Настоящее предложение не имеет никакой юридической силы для компании ООО "Вандйорд Групп" (пока от уполномоченного лица компании в письменной форме не будет заключено юридически обязывающее соглашение/соглашение о порядке ведения переговоров). Содержание настоящего предложения, включая все вложения, не является офертой в соответствии со статьями 435, 443 Гражданского Кодекса РФ и/или акцептом в соответствии со статьей 438 Гражданского Кодекса РФ. Условия поставки и оплаты товара как существенные подлежат дополнительному согласованию. Обмен электронными документами/сообщениями с вложением настоящего предложения, не является основанием и формой для заключения договора согласно Статье 434 Гражданского Кодекса РФ. Любой, кто обменивается сообщениями с ООО "Вандйорд Групп", считается принявшим настоящие условия и связанные с этим риски.

+7 (495) 737-30-00
+7 (495) 730-36-55
info.moscow@vandjord.com
https://vandjord.com

Компания:
Разработано:
Телефон:
Проект:

Описание	Значение
Общие сведения	
Артикул:	При заказе
Наименование продукта:	VSE.80.40.2.D.155.N.5.0D.E
Прайс-лист с НДС:	По запросу
Технические данные	
Номинальный расход:	45 м³/ч
Номинальный напор:	18,1 м
Max расход:	75 м³/ч
Max напор:	31 м
Рубашка охлаждения:	Да (Гликоль)
Тип рабочего колеса:	Полуоткрытое однолопастное с режущей кромкой
Номинальный диаметр рабочего колеса:	155 мм
Свободный проход колеса:	40 мм
Материалы	
Корпус:	Чугун серый (GG20)
Рабочее колесо:	Нерж. сталь (AISI 304)
Уплотнение вала:	SiC-Tungsten carbide
Уплотнение вала вторичное:	SiC-SiC
Вал:	Нерж. сталь (SS420)
Охлаждающий кожух:	Нерж. сталь (SS304)
Подшипник:	NSK
Монтаж	
Расположение при монтаже:	Вертикальное
Стандарт трубного присоединения:	DIN
Размер всасывающего патрубка:	DN 100
Размер напорного патрубка:	DN 80
Допустимое давление фланцев:	PN 10
Положение напорного патрубка:	Горизонтальное
Тип монтажа:	Сухой - вертикальный (D)
Опора для сухой вертикальной установки:	В комплекте
Жидкость	
Диапазон температуры жидкости:	0 .. 40 °C
Данные электрооборудования	
Потребляемая мощность - P1:	5,04 кВт
Номинальная мощность - P2:	4 кВт
Номинальное напряжение:	3x380 В (50 Гц)
Номинальный ток:	8,8 A
Номинальная скорость:	2900 об/мин
Количество полюсов:	2
Схема пуска:	Прямой (DOL)
Max число пусков в час:	15
КПД двигателя:	0,795
Степень защиты (IEC 34-5):	IP 68
Класс изоляции (IEC 85):	F
Датчик влажности в полости статора:	Электродного типа
Кабель питания:	10 м
Диаметр кабеля:	Ø15-16 мм
Сечение кабеля:	3x2,5 мм²+1x1,5 мм²+3x1 мм²
Защита электродвигателя:	Термовыключатель
Cos φ:	0,87
Рекомендуемые принадлежности	
Шкаф управления 1-м насосом:	51541008
Шкаф управления 2-мя насосами:	51541011
Преобразователь частоты:	52111007
Поплавок MS1, 10м:	52411001
Кронштейн для поплавков MS:	52411006
Модуль защиты насоса:	52311001
Комплект ЗИП	
Торцевое уплотнение:	82321019
Кольцевое уплотнение:	82321141
Другое	

При заказе VSE.80.40.2.D.155.N.5.0D.E

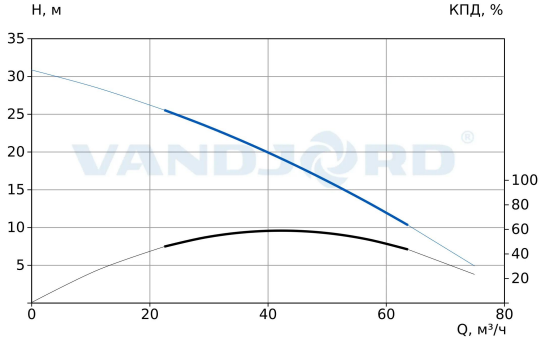

Параметры системы:
Перекачиваемая жидкость = Вода
Температура перекачиваемой жидкости = 20 °C
Плотность = 998.2 кг/м³

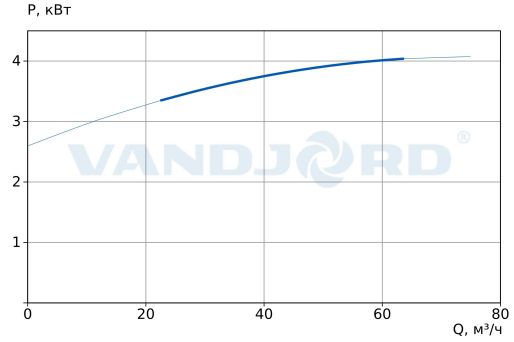

VSE - Канализационные насосы с кожухом охлаждения

Внимание!
Фото товара может отличаться
от реального

Настоящее предложение не имеет никакой юридической силы для компании ООО "Вандйорд Групп" (пока от уполномоченного лица компании в письменной форме не будет заключено юридически обязывающее соглашение/соглашение о порядке ведения переговоров). Содержание настоящего предложения, включая все вложения, не является офертой в соответствии со статьями 435, 443 Гражданского Кодекса РФ и/или акцептом в соответствии со статьей 438 Гражданского Кодекса РФ. Условия поставки и оплаты товара как существенные подлежат дополнительному согласованию. Обмен электронными документами/сообщениями с вложением настоящего предложения, не является основанием и формой для заключения договора согласно Статье 434 Гражданского Кодекса РФ. Любой, кто обменивается сообщениями с ООО "Вандйорд Групп", считается принявшим настоящие условия и связанные с этим риски.

+7 (495) 737-30-00
+7 (495) 730-36-55
info.moscow@vandjord.com
https://vandjord.com

Компания:
Разработано:
Телефон:
Проект:

Описание	Значение
Температура хранения:	-20 .. 60 °C
Масса (нетто):	75 кг
Габариты без упаковки:	380x380x950 (h) мм

Данный технический лист был создан в программе подбора VJ Select на сайте https://vandjord.com/ [2025.12.04]

Настоящее предложение не имеет никакой юридической силы для компании ООО "Вандйорд Групп" (пока от уполномоченного лица компании в письменной форме не будет заключено юридически обязывающее соглашение/соглашение о порядке ведения переговоров). Содержание настоящего предложения, включая все вложения, не является офертой в соответствии со статьями 435, 443 Гражданского Кодекса РФ и/или акцептом в соответствии со статьей 438 Гражданского Кодекса РФ. Условия поставки и оплаты товара как существенные подлежат дополнительному согласованию. Обмен электронными документами/сообщениями с вложением настоящего предложения, не является основанием и формой для заключения договора согласно Статье 434 Гражданского Кодекса РФ. Любой, кто обменивается сообщениями с ООО "Вандйорд Групп", считается принявшим настоящие условия и связанные с этим риски.

+7 (495) 737-30-00
+7 (495) 730-36-55
info.moscow@vandjord.com
https://vandjord.com

Компания:
Разработано:
Телефон:
Проект:

При заказе VSE.80.40.2.D.155.N.5.0D.E

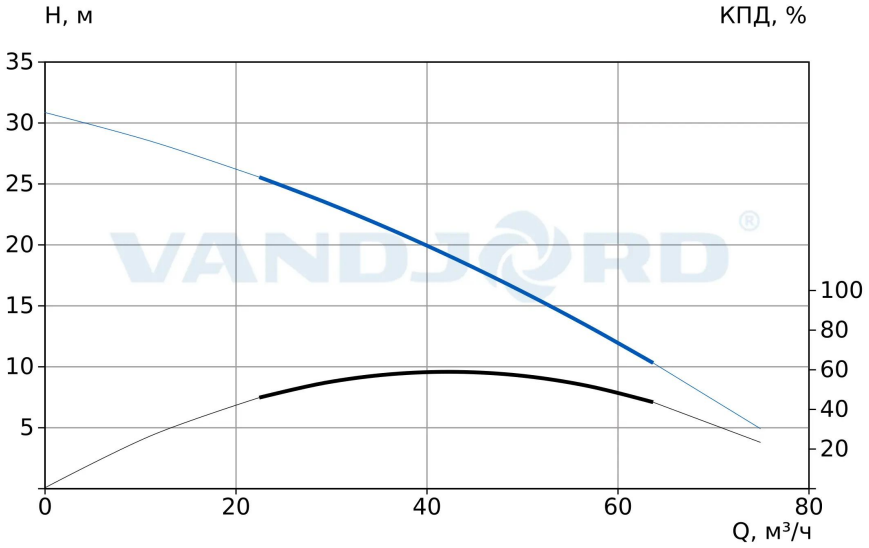

Параметры системы:
Перекачиваемая жидкость = Вода
Температура перекачиваемой жидкости = 20 °C
Плотность = 998.2 кг/м³

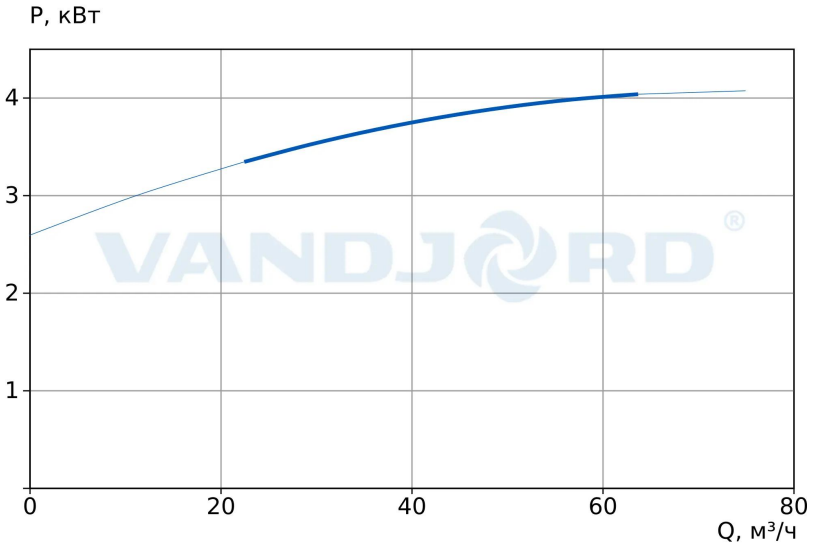

Данный технический лист был создан в программе подбора VJ Select на сайте https://vandjord.com/ [2025.12.04]

Настоящее предложение не имеет никакой юридической силы для компании ООО "Вандйорд Групп" (пока от уполномоченного лица компании в письменной форме не будет заключено юридически обязывающее соглашение/соглашение о порядке ведения переговоров). Содержание настоящего предложения, включая все вложения, не является офертой в соответствии со статьями 435, 443 Гражданского Кодекса РФ и/или акцептом в соответствии со статьей 438 Гражданского Кодекса РФ. Условия поставки и оплаты товара как существенные подлежат дополнительному согласованию. Обмен электронными документами/сообщениями с вложением настоящего предложения, не является основанием и формой для заключения договора согласно Статье 434 Гражданского Кодекса РФ. Любой, кто обменивается сообщениями с ООО "Вандйорд Групп", считается принявшим настоящие условия и связанные с этим риски.

+7 (495) 737-30-00
+7 (495) 730-36-55
info.moscow@vandjord.com
https://vandjord.com

Компания:
Разработано:
Телефон:
Проект:

Габаритный чертеж
VSE.80.40.2.D.155.N.5.0D.E

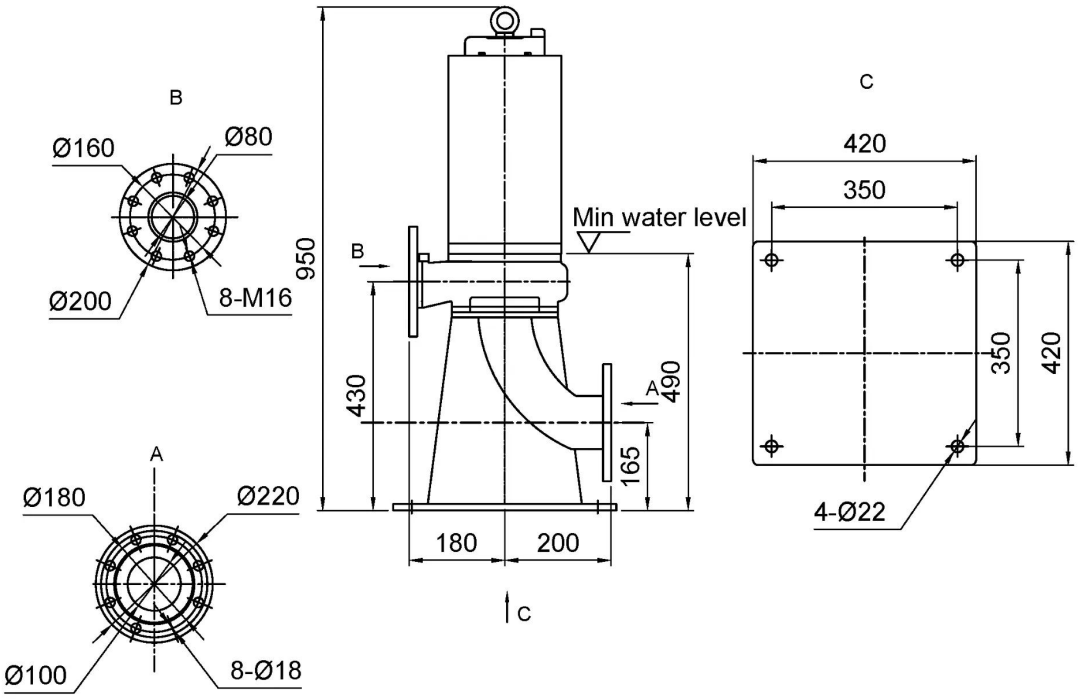

Данный технический лист был создан в программе подбора VJ Select на сайте https://vandjord.com/ [2025.12.04]

Настоящее предложение не имеет никакой юридической силы для компании ООО "Вандйорд Групп" (пока от уполномоченного лица компании в письменной форме не будет заключено юридически обязывающее соглашение/соглашение о порядке ведения переговоров). Содержание настоящего предложения, включая все вложения, не является офертой в соответствии со статьями 435, 443 Гражданского Кодекса РФ и/или акцептом в соответствии со статьей 438 Гражданского Кодекса РФ. Условия поставки и оплаты товара как существенные подлежат дополнительному согласованию. Обмен электронными документами/сообщениями с вложением настоящего предложения, не является основанием и формой для заключения договора согласно Статье 434 Гражданского Кодекса РФ. Любой, кто обменивается сообщениями с ООО "Вандйорд Групп", считается принявшим настоящие условия и связанные с этим риски.

+7 (495) 737-30-00
+7 (495) 730-36-55
info.moscow@vandjord.com
https://vandjord.com

Компания:
Разработано:
Телефон:
Проект:

Электросхема
VSE.80.40.2.D.155.N.5.0D.E

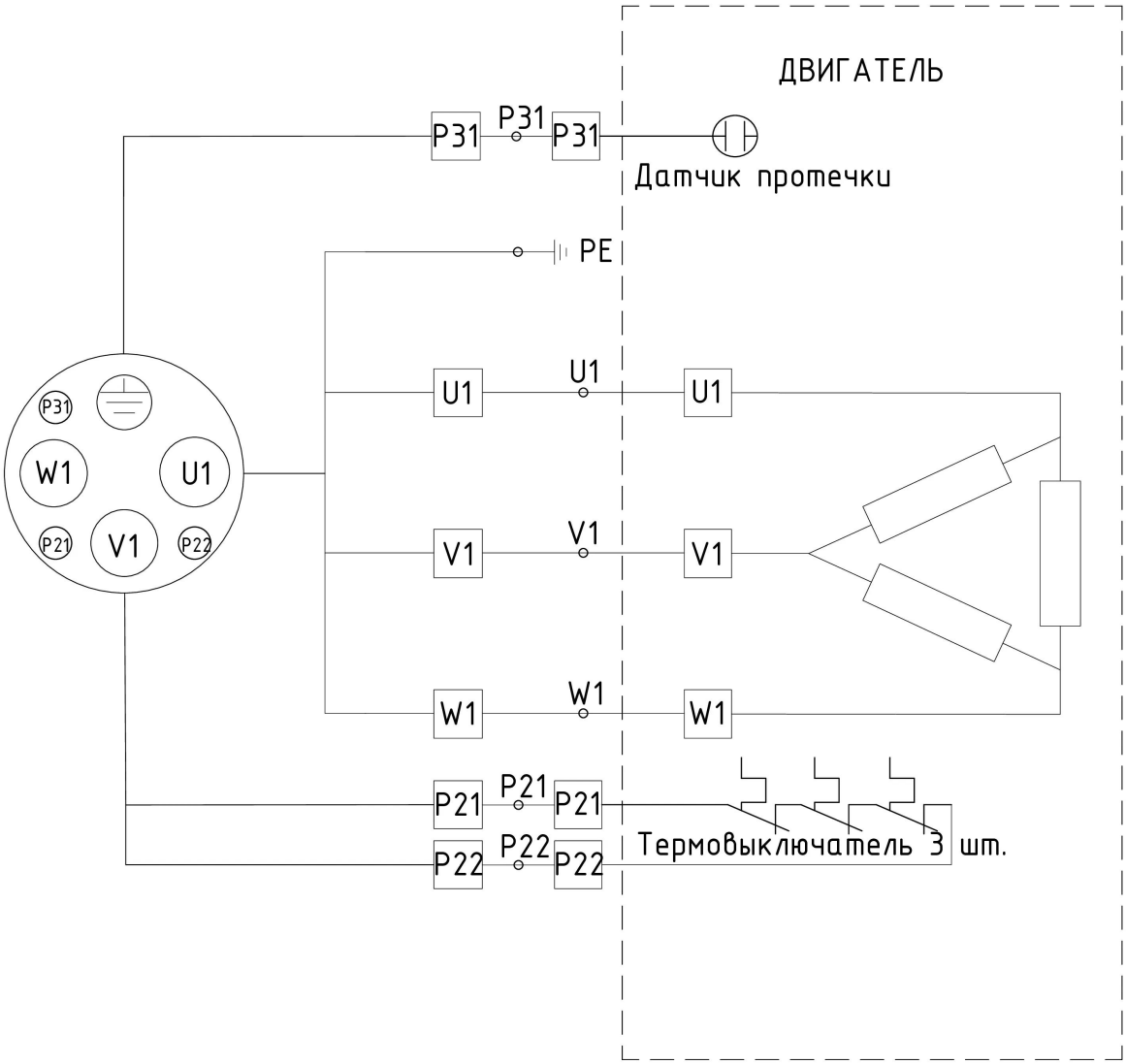

Данный технический лист был создан в программе подбора VJ Select на сайте https://vandjord.com/ [2025.12.04]

Настоящее предложение не имеет никакой юридической силы для компании ООО "Вандйорд Групп" (пока от уполномоченного лица компании в письменной форме не будет заключено юридически обязывающее соглашение/соглашение о порядке ведения переговоров). Содержание настоящего предложения, включая все вложения, не является офертой в соответствии со статьями 435, 443 Гражданского Кодекса РФ и/или акцептом в соответствии со статьей 438 Гражданского Кодекса РФ. Условия поставки и оплаты товара как существенные подлежат дополнительному согласованию. Обмен электронными документами/сообщениями с вложением настоящего предложения, не является основанием и формой для заключения договора согласно Статье 434 Гражданского Кодекса РФ. Любой, кто обменивается сообщениями с ООО "Вандйорд Групп", считается принявшим настоящие условия и связанные с этим риски.