Wellmix CUC 20-20-BQCE

Горизонтальный многоступенчатый центробежный насос

Диаграмма характеристик

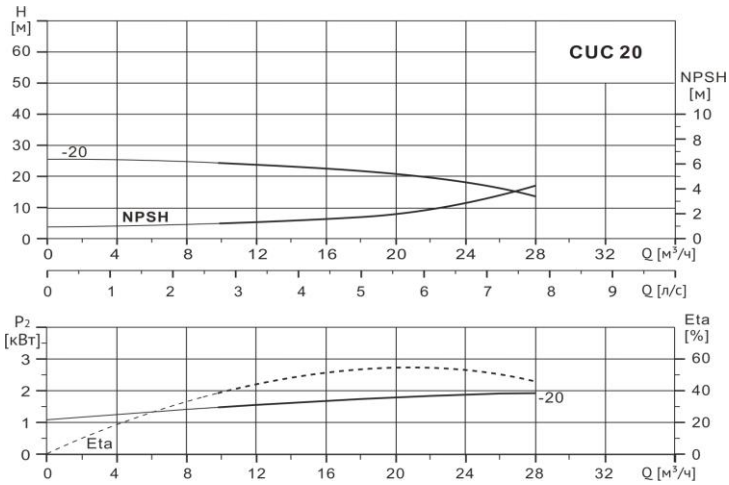

Габаритный чертёж

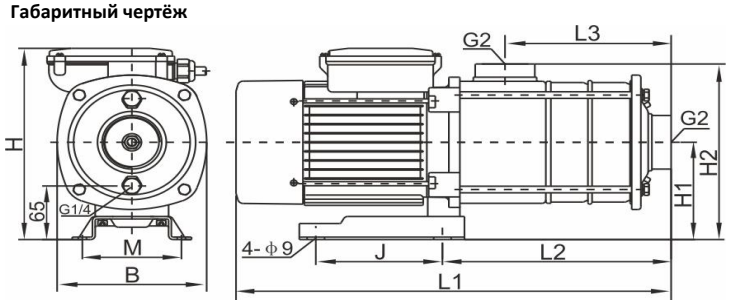

Общие сведения:	
Наименование	CUC 20-20-BQCE
Артикул	11019925
Типа насоса	многоступенчатый
Общее количество рабочих колёс	2
В т.ч. уменьшенного диаметра	0
Номинальный расход, м³/ч	20
Номинальный напор, м	19
Максимальный напор, м	29
Масса насоса, кг	25
Перекачиваемая среда:	
Рабочая жидкость	вода
Диапазон температур, °C	-20… +90 C
Плотность, кг/м³	998,2
Материалы:	
Корпус насоса	нержавеющая сталь AISI 304
Рабочее колесо	нержавеющая сталь AISI 304
Пакет ступеней	нержавеющая сталь AISI 304
Плита основания	сталь A3
Монтаж:	
Тип соединения	резьбовое
Всасывающий патрубок	G 2" внутренная
Напорный патрубок	G 2" внутренная
Максимальное давление	PN 10
Максимальная температура окружающей среды, °C	+40
Электродвигатель:	
Номинальная мощность, кВт	1,85
Частота питающей сети, Гц	50
Номинальное напряжение, В	220
Номинальный ток, А	13
Номинальная скорость, об/мин	2900
Класс изоляции	F
Количество полюсов	2
Степень защиты	IP55

Размеры, мм

CUC 20-20	L1	L2	L3	H	B	M	J	H1	H2
	472	204	136	262	168	108	138	118	213