Технические данные

CO 2 BL 100/270-15/4/SK-FFS-R-CS

Тип: Модульная насосная установка (пожаротушение)

Разработал:

Проект:

Назначение:

Дата: 01.04.2026

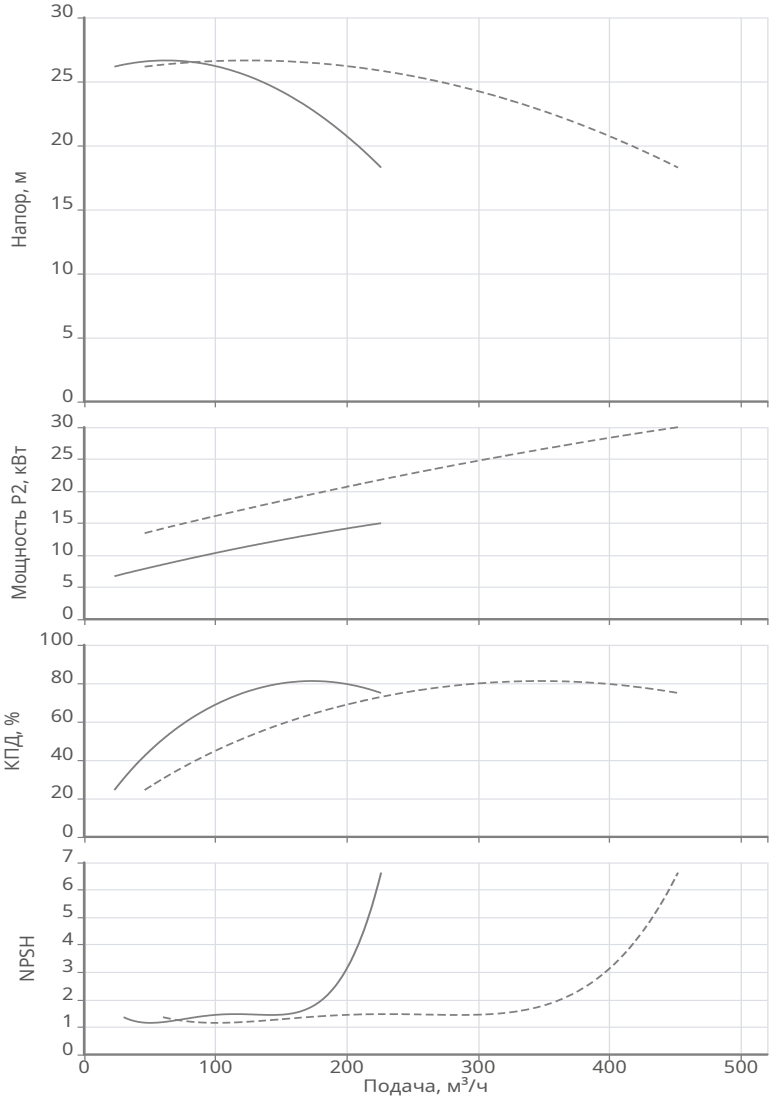

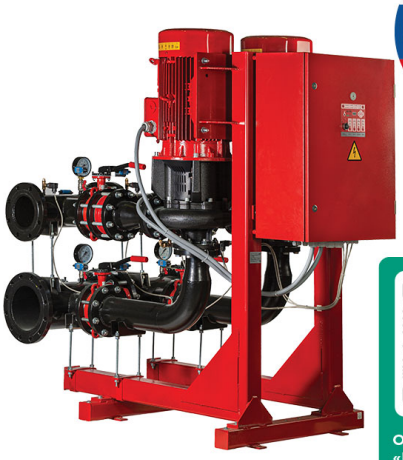

СДЕЛАНО В РОССИИ

ООО «ВИЛО РУС»

В КАТАЛОГЕ РОССИЙСКОЙ ПРОМЫШЛЕННОЙ ПРОДУКЦИИ

Данные продукта	
Макс. рабочее давление	16 бар
Макс. напор	25.42 м
T мин.перекачиваемой жидкости	5 °C
T макс.перекачиваемой жидкости	50 °C
T мин. окружающей среды	5 °C
T макс. окружающей среды	40 °C
Тип насосов	BL 100/270-15/4-R
Рама на виброопорах	Нет
Разделительные затворы на коллекторах	Да
Прибор управления на общей раме	Да
Степень защиты	IP 54
Прибор управления	SK-FFS/2-15(32A)/J-6,3A/V-3~10A
Данные мотора	
Тип мотора	2474655 7AVEC160L4
Монтажное исполнение	IM B35
Типоразмер (габарит)	160
Принцип действия	Асинхронный (AC)
Класс эффективности	IE2
Подключение к сети	3~400 / 690 В / 50 Гц
Допустимый перепад напряжения	+/- 10%
Номинальная частота вращения	1470 об/мин
Номинальная мощность	15 кВт
Номинальный ток	30 A
Отношение пускового тока к номинальному	8.6
Коэффициент мощности	0.8
КПД	91.2 %
Степень защиты	IP 55
Класс нагревостойкости изоляции	F
Уровень звукового давления	66 dB(A)
Защита электродвигателя от перегрева	PTC
Сервис фактор (SF)	1.15
Кабельный ввод	2-M40x1.5 + M16x1.5
Материалы	
Уплотнение со стороны рабочего колеса	MG12-AQ1EGG
Гидравлический корпус	Чугун EN-GJL-250 с катафорезным покрытием
Рабочее колесо	Чугун EN-GJL-200 с катафорезным покрытием
Фонарь	Чугун EN-GJL-250 с катафорезным покрытием
Вал гидравлической части	Нерж.сталь 1.4122
Трубопровод	Ст20 с катафорезным покрытием
Подсоединение к трубопроводу	
DNs	DN200 PN16
DNd	DN200 PN16
Дополнительная информация	
Вес	887.4 кг
Артикул	2454487

Технические данные
CO 2 BL 100/270-15/4/SK-FFS-R-CS
Тип: Модульная насосная установка (пожаротушение)

Разработал:
Проект:
Назначение:

Дата: 01.04.2026

Информация о серии

Тип: Полностью проверенная и готовая к подключению модульная насосная установка с параллельно подключенными центробежными насосами с сухим ротором серии BL, включая прибор управления SK-FFS.

Применение: Для подачи воды в водяные автоматические установки пожаротушения и для внутреннего противопожарного водопровода в жилых, офисных и административных зданиях, а также в гостиницах, больницах, торговых центрах и промышленных системах.

Ваши преимущества

- Высокая надежность системы за счет использования одноступенчатых высокопроизводительных центробежных насосов в блочном исполнении с аксиальным всасывающим патрубком и радиально расположенным напорным патрубком, с сухим ротором серии BL
- Детали, контактирующие с перекачиваемой средой, устойчивы к воздействию коррозии
- 2-4 параллельно подключенных, вертикально расположенных одноступенчатых высокопроизводительных центробежных насоса в блочном исполнении насосов серии BL
- Удобный в эксплуатации прибор управления SK-FFS, имеющий сертификат для продукции противопожарного назначения ТР ЕАЭС 043/2017
- Компактность в исполнении
- Длительный срок эксплуатации

Технические характеристики:

- Подключение: 3~400 В ± 10 %, 50 Гц
- Температура перекачиваемой жидкости: от +5 °C до +50 °C
- Максимальное рабочее давление: 16 бар
- Минимальное входное давление установки: определяется из условия обеспечения бескавитационной работы насосов, входящих в состав установки
- Температура окружающего воздуха: от +5 °C до +40 °C
- Относительная влажность воздуха: макс. 80%
- Подсоединение к трубопроводу: DN 80 - DN 250
- Класс защиты: IP 54
- Материал трубопровода: нержавеющая сталь или углеродистая сталь с катафорезным покрытием (CS в обозначении)

Быстрый подбор эффективного оборудования в selectonline.ru

Гарантия на оборудования от 2 до 5 лет.
Сервисная поддержка по всей стране.

BIM и CAD библиотека. Инструкции и сертификаты на wilo.ru в разделе Библиотека.

Подробнее о наших технологиях. Сделано в России

Технические данные

CO 2 BL 100/270-15/4/SK-FFS-R-CS

Тип: Модульная насосная установка (пожаротушение)

Разработал:
Проект:
Назначение:

Дата: 01.04.2026

Габаритные размеры

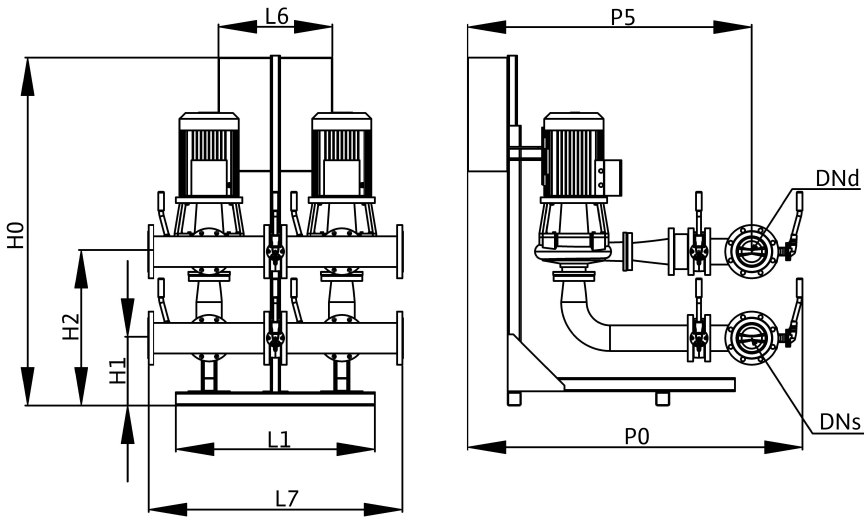

H0: 1863
H1: 385
H2: 923
L1: 1340
L6: 600
L7: 1340
P0: 1846
P5: 1544