# Технические данные

CO 2 BL 100/330-30/4/SK-FFS-R-CS

Тип: Модульная насосная установка (пожаротушение)

Разработал:

Проект:

Назначение:

Дата: 01.04.2026

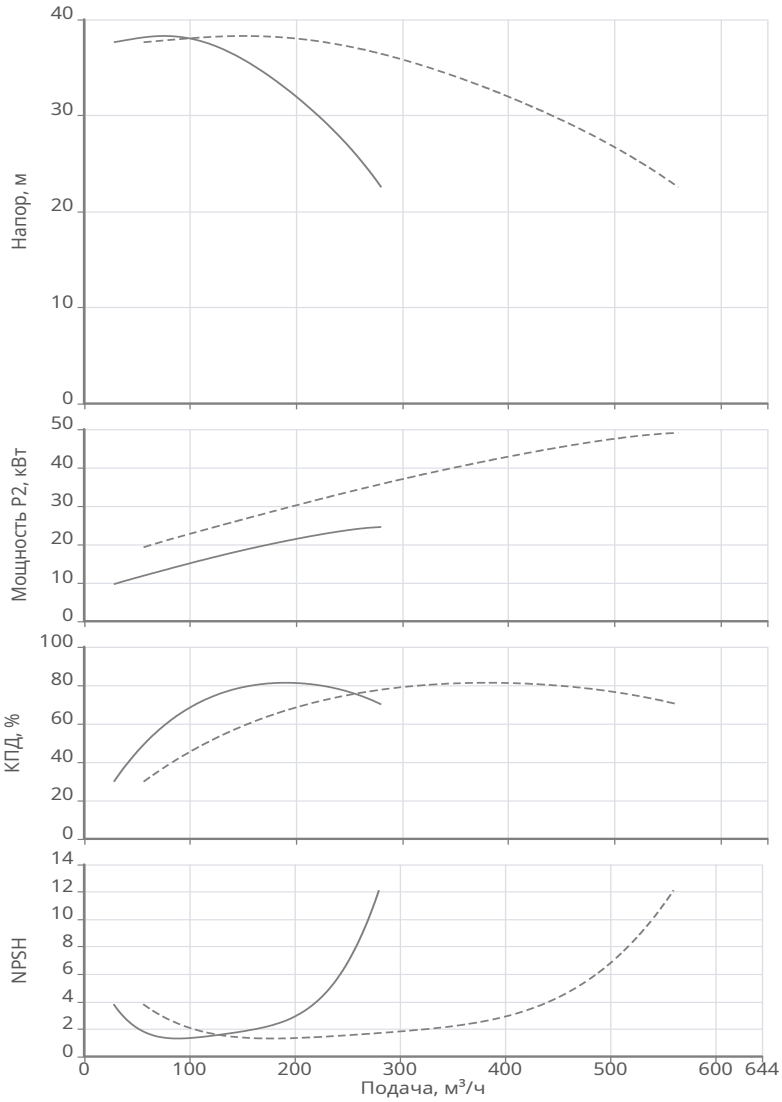


| | |
|---|---|
| **Данные продукта** | |
| Макс. рабочее давление | 16 бар |
| Макс. напор | 37.47 м |
| T мин.перекачиваемой жидкости | 5 °C |
| T макс.перекачиваемой жидкости | 50 °C |
| T мин. окружающей среды | 5 °C |
| T макс. окружающей среды | 40 °C |
| Тип насосов | BL 100/330-30/4-R |
| Рама на виброопорах | Нет |
| Разделительные затворы на коллекторах | Да |
| Прибор управления на общей раме | Да |
| Степень защиты | IP 54 |
| Прибор управления | SK-FFS/2-30(65A)/J-10A/V-3~10A |
| **Данные мотора** | |
| Тип мотора | 2474658 7AVEC200L4 |
| Монтажное исполнение | IM B35 |
| Типоразмер (габарит) | 200 |
| Принцип действия | Асинхронный (AC) |
| Класс эффективности | IE2 |
| Подключение к сети | 3~400 / 690 В / 50 Гц |
| Допустимый перепад напряжения | +/- 10% |
| Номинальная частота вращения | 1480 об/мин |
| Номинальная мощность | 30 кВт |
| Номинальный ток | 55.7 A |
| Отношение пускового тока к номинальному | 8.5 |
| Коэффициент мощности | 0.84 |
| КПД | 92.6 % |
| Степень защиты | IP 55 |
| Класс нагревостойкости изоляции | F |
| Уровень звукового давления | 71 dB(A) |
| Защита электродвигателя от перегрева | PTC |
| Сервис фактор (SF) | 1.15 |
| **Материалы** | |
| Уплотнение со стороны рабочего колеса | MG12-AQ1EGG |
| Гидравлический корпус | Чугун EN-GJL-250 с катафорезным покрытием |
| Рабочее колесо | Чугун EN-GJL-200 с катафорезным покрытием |
| Фонарь | Чугун EN-GJL-250 с катафорезным покрытием |
| Вал гидравлической части | Нерж.сталь 1.4122 |
| Трубопровод | Ст20 с катафорезным покрытием |
| **Подсоединение к трубопроводу** | |
| DNs | DN200 PN16 |
| DNd | DN200 PN16 |
| **Дополнительная информация** | |
| Вес | 1291.4 кг |
| Артикул | 2454492 |

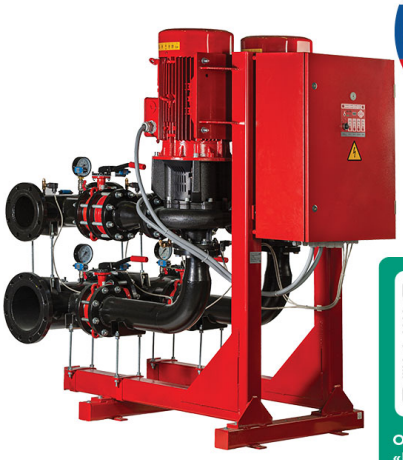

СДЕЛАНО В РОССИИ

ООО «ВИЛО РУС»

В КАТАЛОГЕ РОССИЙСКОЙ ПРОМЫШЛЕННОЙ ПРОДУКЦИИ

# Технические данные
CO 2 BL 100/330-30/4/SK-FFS-R-CS
Тип: Модульная насосная установка (пожаротушение)

Разработал:
Проект:
Назначение:

Дата: 01.04.2026

**Информация о серии**

**Тип:** Полностью проверенная и готовая к подключению модульная насосная установка с параллельно подключенными центробежными насосами с сухим ротором серии BL, включая прибор управления SK-FFS.

**Применение:** Для подачи воды в водяные автоматические установки пожаротушения и для внутреннего противопожарного водопровода в жилых, офисных и административных зданиях, а также в гостиницах, больницах, торговых центрах и промышленных системах.

**Ваши преимущества**

- Высокая надежность системы за счет использования одноступенчатых высокопроизводительных центробежных насосов в блочном исполнении с аксиальным всасывающим патрубком и радиально расположенным напорным патрубком, с сухим ротором серии BL
- Детали, контактирующие с перекачиваемой средой, устойчивы к воздействию коррозии
- 2-4 параллельно подключенных, вертикально расположенных одноступенчатых высокопроизводительных центробежных насоса в блочном исполнении насосов серии BL
- Удобный в эксплуатации прибор управления SK-FFS, имеющий сертификат для продукции противопожарного назначения ТР ЕАЭС 043/2017
- Компактность в исполнении
- Длительный срок эксплуатации

**Технические характеристики:**

- Подключение: 3~400 В ± 10 %, 50 Гц
- Температура перекачиваемой жидкости: от +5 °C до +50 °C
- Максимальное рабочее давление: 16 бар
- Минимальное входное давление установки: определяется из условия обеспечения бескавитационной работы насосов, входящих в состав установки
- Температура окружающего воздуха: от +5 °C до +40 °C
- Относительная влажность воздуха: макс. 80%
- Подсоединение к трубопроводу: DN 80 - DN 250
- Класс защиты: IP 54
- Материал трубопровода: нержавеющая сталь или углеродистая сталь с катафорезным покрытием (CS в обозначении)

Быстрый подбор эффективного оборудования в selectonline.ru

Гарантия на оборудования от 2 до 5 лет.
Сервисная поддержка по всей стране.

BIM и CAD библиотека. Инструкции и сертификаты на wilo.ru в разделе Библиотека.

Подробнее о наших технологиях. Сделано в России

# Технические данные

CO 2 BL 100/330-30/4/SK-FFS-R-CS

Тип: Модульная насосная установка (пожаротушение)

Разработал:

Дата: 01.04.2026

Проект:

Назначение:

**Габаритные размеры**

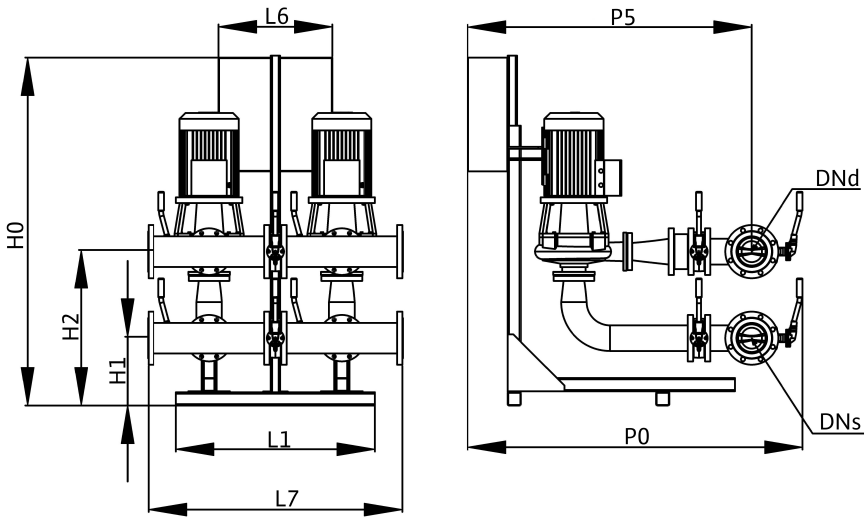


H0: 1944
H1: 462
H2: 1000
L1: 1340
L6: 600
L7: 1340
P0: 1891
P5: 1589