Ответственный
E-Mail
Телефон

Клиент

Ответственный
E-Mail
Телефон

Технические данные

Насос с мокрым ротором стандартный STAR-RS 25/6-130

Имя проекта

Номер проекта
Место установки
Номер позиции клиента

Дата 04/03/24

Рабочее поле

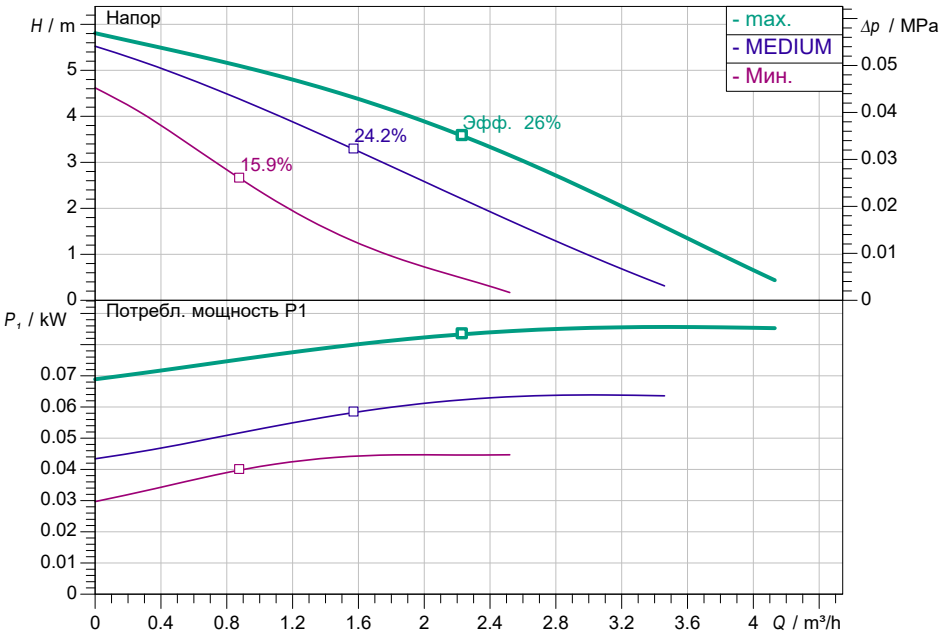

Задать рабочие параметры

Производительность	
Напор	
Перекачиваемая жидкость	Вода 100 %
T перекач. жидкости	20.00 °C
Плотность	998.30 kg/m³
Кинематич. вязкость	1.00 mm²/s

Гидравлические данные (Рабочая точка)

Производительность	
Напор	
Потребл. мощность P1	

Данные продукта

Насос с мокрым ротором стандартный STAR-RS 25/6-130	
Max. рабочее давление	1 MPa
T перекач. жидкости	-10 °C ... +110 °C
Макс. Температура окр. Среды	40 °C
Минимальный подпор при 50 / 95 / 110°C	/ /

Данные мотора

Подключение к сети	1~ 230 V / 50 Hz
Допустимый перепад напряж.	+-10 %
макс. частотой вращения;	
Ном. Мощность P2	0.04 kW
Потребл. мощность P1	0.1 kW
Потребление тока	0.43 A
Степень защиты	IP44
Класс нагревостойкости изоляции	F
Защита электродвигателя	no
Emitted interference	EN 61000-6-3
Interference resistance	EN 61000-6-2
Резьбовой ввод для кабеля	

Присоединительные размеры

Патрубок на стороне всас.	G 1½, PN 10
Патрубок на напорн. стороне DNd	G 1½, PN 10
Габаритная длина	

Материалы

Корпус насоса	EN-GJL-200
Рабочее колесо	PP-GF40
Вал	1.4028
Материал подшип.	Металлографит

Данные для заказа
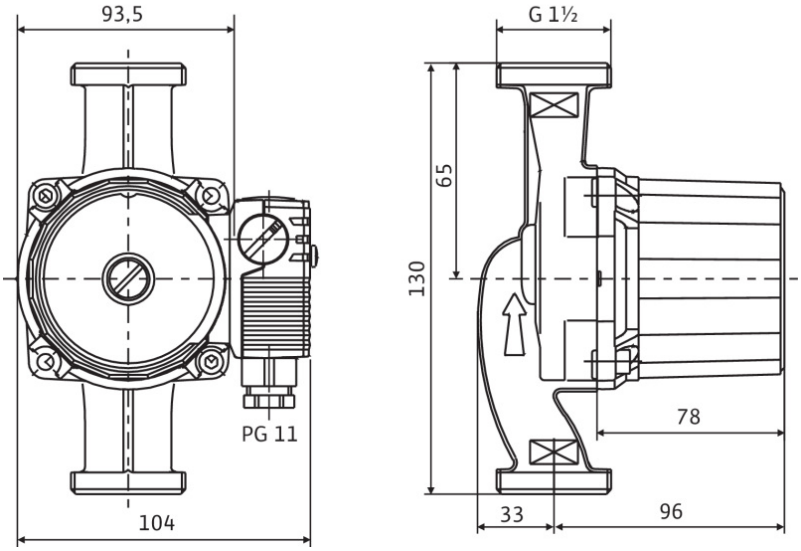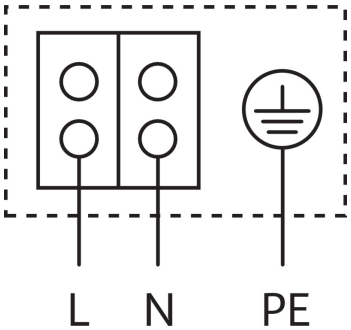
Вес, прим.	2.4 kg
Номер позиции	4033782