Технические характеристики Название насоса JEXM 120

Клиент	Дата	18/05/22	Фирма	
Ответственный	Арт. №		Рассчитал	
Телефон	Проект		Телефон	
E-Mail	Номер проекта		E-Mail	

Запрошенные данные

1	Тип насосов		центробежный	Жидкость		воды
2	Число насосов / Резерв		1 / 0	Температура жидкости	°C	20
3	подача	l/s		Кинематич. вязкость	mm²/s	1.005
4	Напор	m		Давление паров	kPa	2.34
5	Геодезическая высота	m		Значение PH		
6	Давление на входе	kPa	0	Плотность	kg/m³	998.3
7	Доступная система NPSH			Твердые вещества	Массовая доля, %	0
8	Температура окр. Среды	°C	20			

Насос

9	Название насоса		JEXM 120	Частота		Hz	50
10	Конструктивный тип		центробежный	Тип монтажа			standard
11	Изготовитель		EBARA	Рабочее колесо Диаметр	Max.	mm	141
12	Число оборотов	1/min	2800		Разработано	mm	141
13	Число ступеней		1		Min.	mm	141
14	Присоединение Сторона всасывания		UNI ISO 228	подача	рабочий	l/s	
15	Присоединение Напорная сторона		UNI ISO 228		Макс.	l/s	1.17
16	Макс. рабочее давление	kPa	600		Min-	l/s	0.333
17	Напор отключения	kPa	489.72	Напор	рабочий	m	
18	Общий вес	kg	См. таблицу с размерами		- (Qmax.)	m	24.5
19	Мощность на валу	kW			- (Qmin.)	m	40.9
20				P2 макс. кВт при макс. Импеллере		kW	
21	NPSH - требуемый насос	m		КПД		%	

Материалы

22	Рабочее колесо	AISI 304		
23	Корпус	AISI 304		
24	Вал	AISI 303 (Wet extension)		
25				
26				
27				

Электродвигатель

28	Изготовитель		EPE Standard	Класс изоляции		F
29	Тип		TEFC_JEXM 120_230_Single Phase	Фазы		1~
30	Конструктивный тип		- / 50 Hz / Соединение полюсов 1	Размер		
31	Мощность	kW	0.88	Вес	kg	
32	Число полюсов		2	Эл. Напряжение	V	230
33	Число оборотов	1/min	2800	Эл. сила тока	A	6.7
34	Степень защиты		IP 54			
35						

Примечания

EBARA

Напорная характеристика

Название насоса JEXM 120

Клиент	Дата 18/05/22	Фирма
Ответственный	Арт. №	Рассчитал
Телефон	Проект	Телефон
E-Mail	Номер проекта	E-Mail

Запрошенные данные

1	подача	l/s	
2	Напор	m	
3	Геодезическая высота	m	

Насос

Рабочий Расход	l/s		Частота	Hz	50
Рабочий Напор	m		Число полюсов		2
Диаметр рабочего колеса	mm	141	Число оборотов	1/min	2800

Стандарт проведения испытаний: ISO 9906:2012 - Grade3B

воды; 20°C; 998.3kg/m³; 1mm²/s

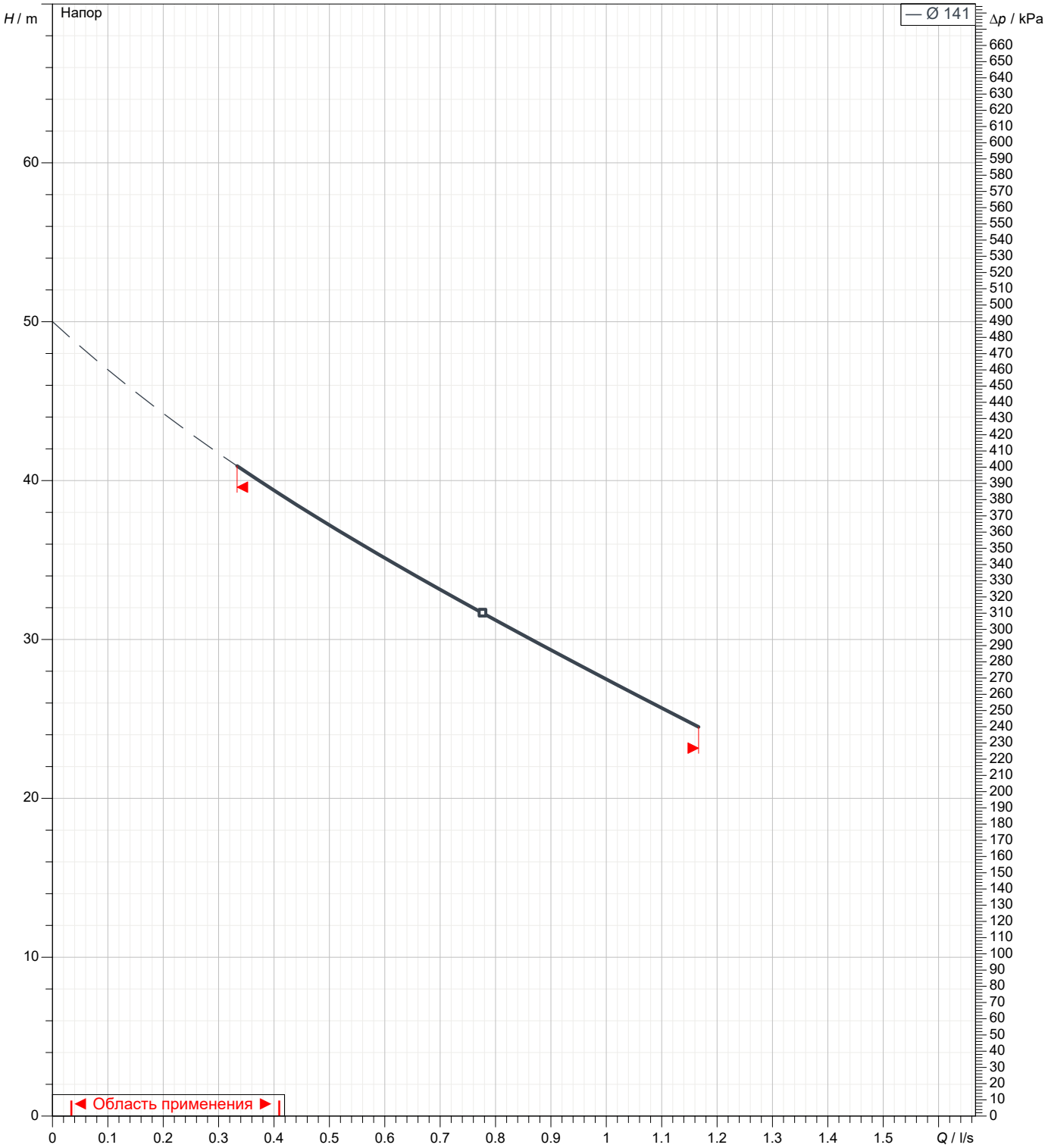

EBARA

Размеры

Название насоса JEXM 120

Клиент	Дата	18/05/22	Фирма	
Ответственный	Арт. №		Рассчитал	
Телефон	Проект		Телефон	
E-Mail	Номер проекта		E-Mail	

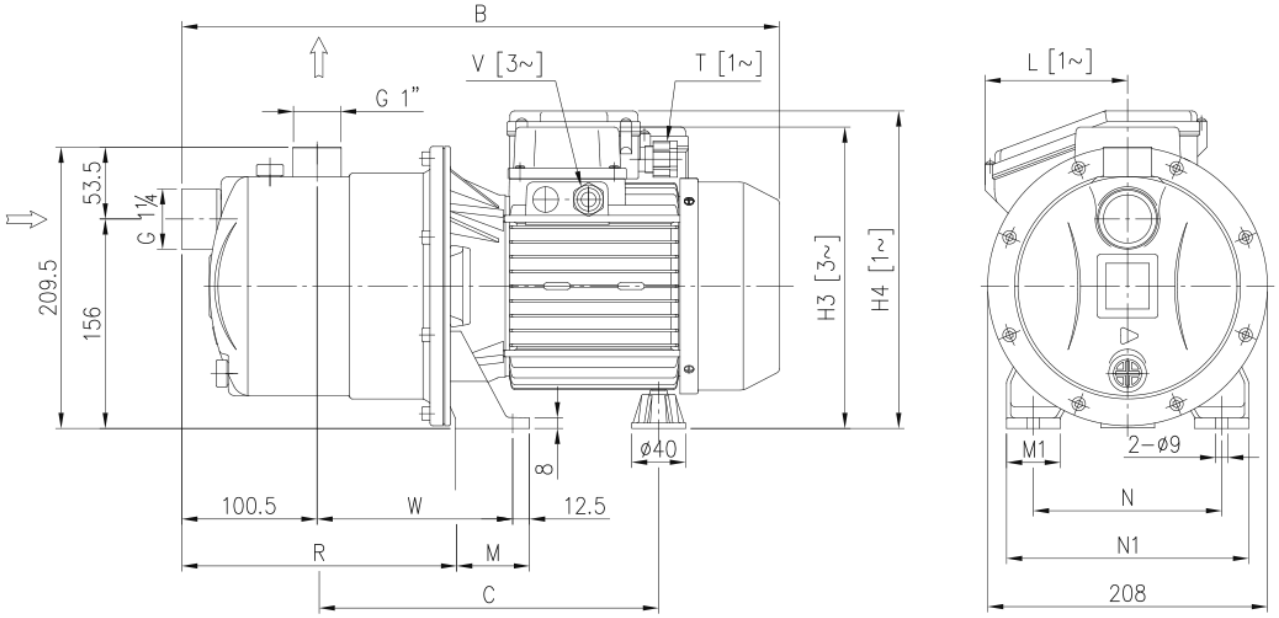

[1~] Single phase
[3~] Three phase

Размеры	mm							
1	B	419						
2	C	232.5						
3	H3	207.5						
4	M	50						
5	M1	38						
6	N	120						
7	N1	160						
8	R	206.5						
9	V	M16x1.5						
10	W	143.5						
11	Weight P&M	11,6 kg						
12								
13								
14								
15								

EBARA

(1/3)
Конструкция

Название насоса EXM 120

Клиент	Дата 18/05/22	Фирма
Ответственный	Арт. №	Рассчитал
Телефон	Проект	Телефон
E-Mail	Номер проекта	E-Mail

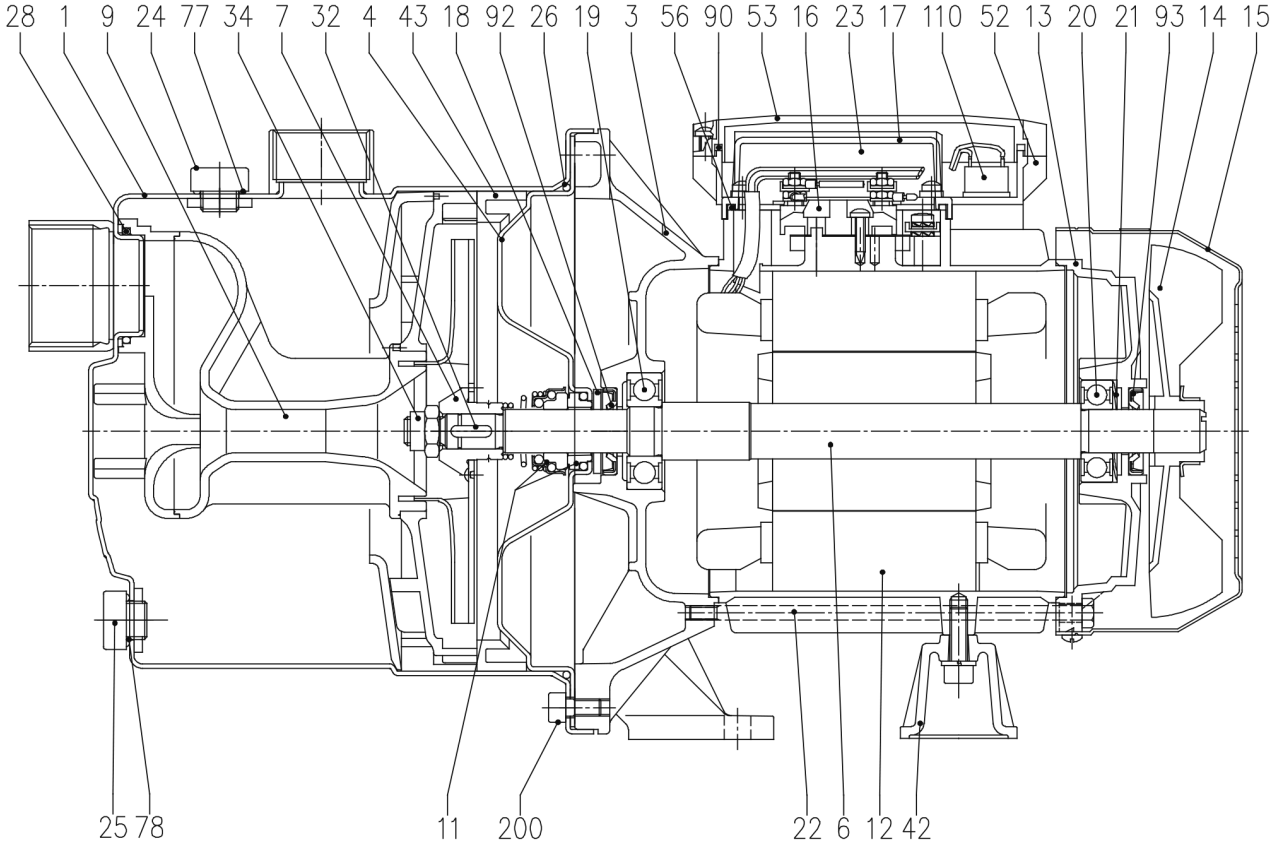

(2/3)
Конструкция

Название насоса JEXM 120

Клиент	Дата	18/05/22	Фирма	
Ответственный	Арт. №		Рассчитал	
Телефон	Проект		Телефон	
E-Mail	Номер проекта		E-Mail	

N°	PART NAME		MATERIAL		Q.TY
1	Casing		AISI 304		1
3	Motor bracket		Aluminium		1
4	Casing cover		AISI 304		1
6	Shaft with rotor		AISI 303 (Wet extension)		1
7	Impeller		AISI 304		1
9	Diffuser Venturi tube		PPE+PS glass fibre reinforced		1
11	Mechanical seal	[6]	Carbon/Ceramic/NBR		1
12	Motor frame with stator		-		1
13	Motor cover		Aluminium		1
14	Fan		PA		1
15	Fan cover		Fe P04 Zincate		1
16	Terminal board		-		1
17	Terminal box cover	[2]	Aluminium		1
18	Splash ring		NBR		1
19	Pump side ball bearing		-		1
20	Fan side ball bearing		-		1
21	Adjusting ring		Steel C70		1
22	Tie rod		Fe 420 Zincate		4
23	Capacitor	[1]	-		1
24	Priming plug		PA		1
25	Drain plug		PA		1
26	O-ring		NBR		1
28	O-ring		NBR		1
32	Key		AISI 304		1
34	Impeller nut		AISI 304		1
42	Motor support		Aluminium		1
43	Space diffuser		PPE+PS glass fibre reinforced		1
52	Capacitor box	[1]	ABS class V-0		1
53	Capacitor box cover	[4]	ABS class V-0	[4]	1
56	Box gasket		NBR		1
77	O-ring		NBR		1
78	O-ring		NBR		1
90	Terminal box cover gasket	[5]	NBR		1
92	Lip seal	[3]	-		1
93	Lip seal	[3]	-		1
110	Protector	[1]	-		1
200	Screw		Stainless steel A2 UNI7323		8

[1] Only for single phase
[2] Only for three phase
[3] Only for IP55
[4] Whit gasket in NBR only for version single phase JEX 80, 100, 120
[5] Only for JEXM 150 IP55
[6] See **CONSTRUCTION 3**

(3/3)
Конструкция

Название насоса JEXM 120

Клиент	Дата 18/05/22	Фирма
Ответственный	Арт. №	Рассчитал
Телефон	Проект	Телефон
E-Mail	Номер проекта	E-Mail

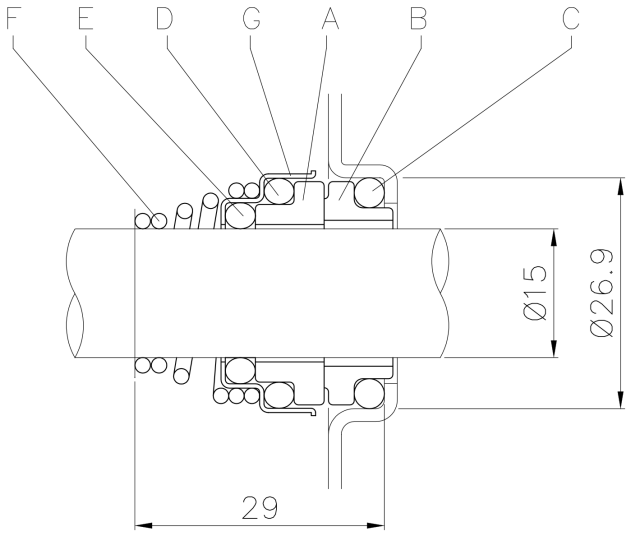

REF	PART NAME	MATERIAL
A	Rotary seal ring	Ceramic
B	Stationary seal ring	Carbon graphite
C	O Ring	NBR
D	O Ring	NBR
E	O Ring	NBR
F	Self driving spring	AISI 316
G	Frame	AISI 304