вертикальные полупогружные насосы ADV 160

Варианты исполнения: PP - PVDF

Вертикальные центробежные насосы серии ADV производятся из термопластиков (PP и PVDF) и подходят для перекачивания опасных и коррозийных жидкостей с небольшими твердыми суспензиями. Серия ADV доступна с высотой 250 – 2000мм.

Технические характеристики насоса

Материал исполнения	PP - PVDF
Max. Производительность*	55 m3 / ч
Макс. высота напора	32 м
Max.температура	PP 60°C - PVDF 90°C
Максимальная вязкость	500 сПз
Max. диаметр твёрдых частиц	9 мм.
Всасывающий / нагнетательный патрубки	2 1/2 " F x 2" M - или фланец DN65 X DN50
Мощность	10HP 380V3/50Hz / 2800 об/мин, 2 полюса

Описание насоса

Открытая крыльчатка позволяет постоянно перекачивать даже очень грязные жидкости с вязкостью до 500 cps (при 20°C) и небольшими твердыми суспензиями.
Вертикальные центробежные насосы ADV состоят из прочного корпуса и стойки, прикрепленной к соединительной планке, к которой крепится цевочное колесо, являющееся в свою очередь крепежным элементом для электродвигателя. Электродвигатель крепится к валу насоса посредством эластичной муфты. Открытая крыльчатка закреплена на другом конце вала, который поддерживается радиальной втулкой.
Специальная конструкция насоса позволяет демонтировать двигатель без необходимости отсоединения самого насоса от сети.

A - электродвигатель
B - карданная муфта
C - цевочное колесо
D - радиальный подшипник
E - внешняя стойка
F - покрытие вала
G - керамическая втулка
H - крыльчатка
I - нагнетательная труба
L - всасывающий канал
L - компенсационная втулка

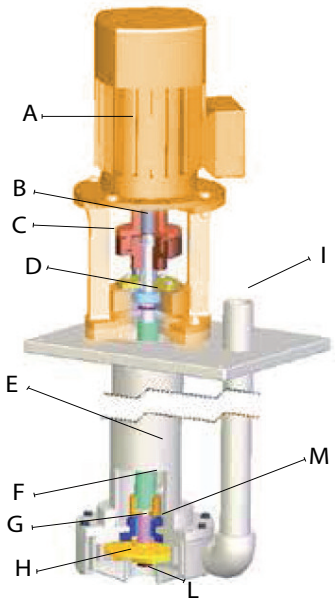

УСТАНОВКА

Ось вертикальных центробежных насосов ADV при установке должна располагаться исключительно вертикальным образом и насос должен быть погружен в емкость.
Насосы должны устанавливаться таким образом, чтобы предотвратить работу всухую, образования вихрей и возможный отсос воздуха.
Эти насосы должны работать исключительно в затопленном состоянии; работа всухую или наличие воздушных пузырей повредят внутреннюю втулку.

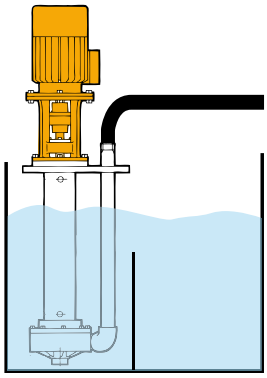

График производительности насоса

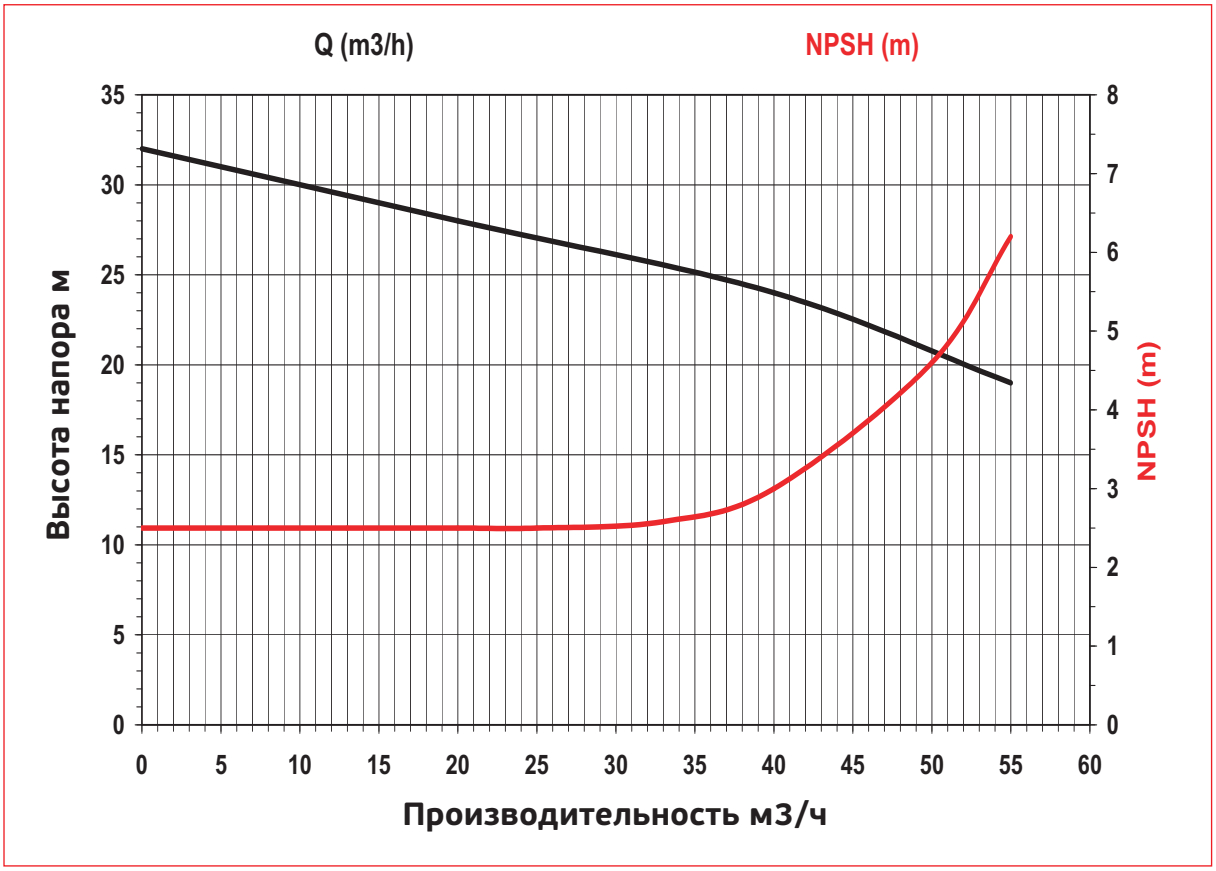

ADV
Vertical Centrifugal Pump

вертикальные полупогружные насосы ADV 160

РАЗМЕРЫ

Длина колонки: 500 - 1250 mm

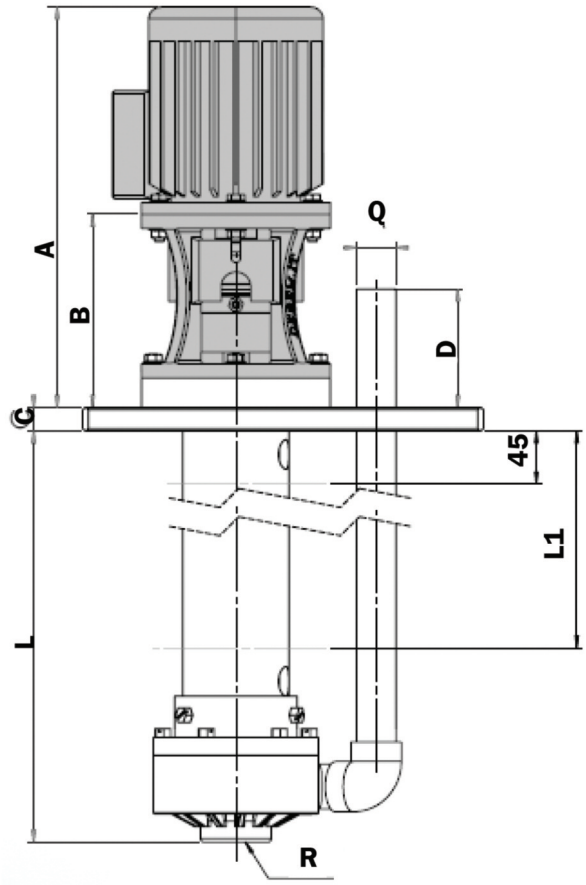

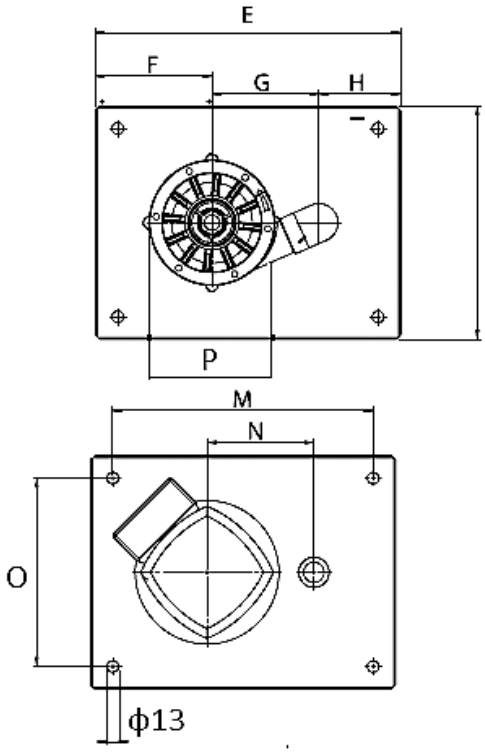

вес двигателя	61 кг
Вес нетто со стойкой L=500 мм	PP 28 кг - PVDF 30 кг
Вес нетто со стойкой L=800 мм	PP 31 кг - PVDF 33 кг
Вес нетто со стойкой L=1000 мм.	PP 33 кг - PVDF 35 кг
Вес нетто со стойкой L=1250 мм.	PP 36 кг - PVDF 38 кг

Модель насоса	Моторный фланец B5	HP	Rpm	РАЗМЕРЫ -ММ-															
				A	B	L	C	D	E	F	G	H	I	M	N	O	P	Q	R
ADV 160	132	10	2800	702	303	500-1250	25	130	480	170	215	95	380	430	215	330	Φ275	2 "	2 1/2 "

РАЗМЕРЫ

Длина колонки: 1500 - 2000 mm

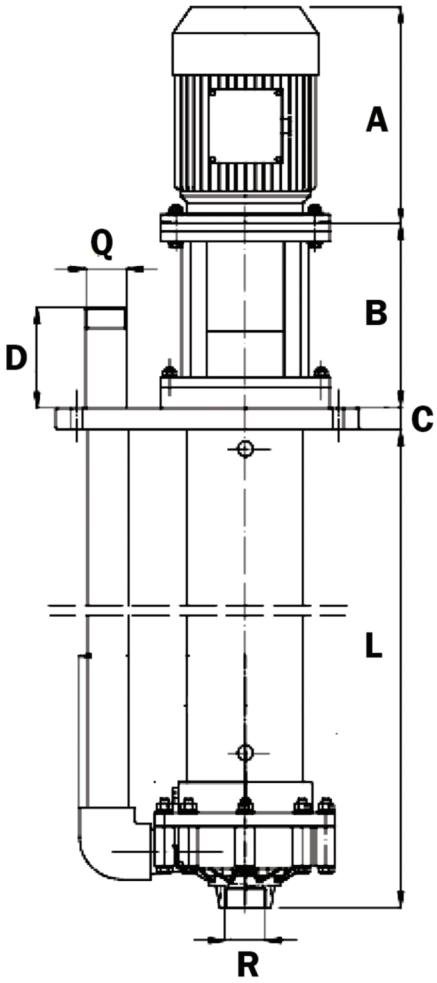

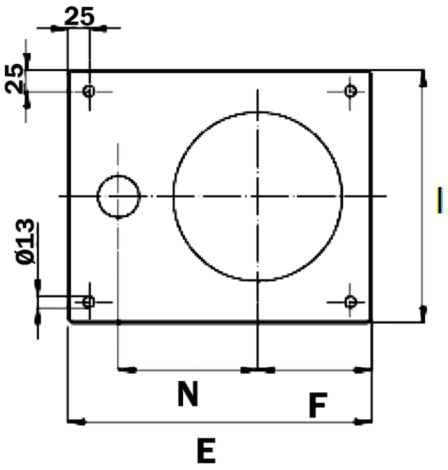

вес двигателя	61 кг
Вес нетто со стойкой L=1500 мм	PP 39 кг - PVDF 41 кг
Вес нетто со стойкой L=2000 мм	PP 45 кг - PVDF 47 кг

Модель насоса	Моторный фланец B5	HP	Rpm	РАЗМЕРЫ -ММ-										
				A	B	L	C	D	E	F	I	N	Q	R
ADV 160	132	10	2800	420	250	1500-2000	25	100	480	170	380	215	2 "	2 1/2"