BC Погружные насосы

Сточные воды

Гражданское использование

Промышленное использование

ДВУХКАНАЛЬНЫЙ

- Электронасосы BC - это ДВУХКАНАЛЬНЫЕ насосы, специально разработанные и изготовленные с использованием самых передовых технологий компании Pedrollo, опирающейся на 50-летний опыт изготовления насосов.

- Насосы серии **BC**, изготовленные из нержавеющей стали и исключительно прочного, стойкого к истиранию, долговечного толстого чугуна, оснащены высокоэффективными рабочими колесами ДВУХКАНАЛЬНОГО типа для обеспечения высокой производительности. Поэтому они подходят для отвода грязных и сточных вод, сточных вод, воды с примесью твердых частиц, активного и гнилостного ила с твердыми частицами во взвешенном состоянии диаметром до 50 мм.

- Благодаря увеличенному размеру электродвигателя, вала и подшипников эти новые электронасосы **BC** гарантируют беспрецедентный срок службы, высокие гидравлические характеристики, низкие эксплуатационные расходы и простоту обслуживания. Прочная конструкция электродвигателя позволяет работать в непрерывном режиме, даже если он частично открыт.

ДИАПАЗОН ПРОИЗВОДИТЕЛЬНОСТИ

- Производительность до **2 300 л/мин** (138 м^2/ч)
- Напор до **31 м**

ПРЕДЕЛЫ ПРИМЕНЕНИЯ

- Max глубина погружения ниже уровня воды на **10 м** (при наличии достаточно длинного кабеля питания)
- Максимальная температура жидкости **+40 °C**
- Прохождение взвешенных твердых частиц:
  – до **Ø 35 мм** для BC 35
  –до **Ø 50 мм** для BC 50
  Мин. глубина погружения для непрерывной работы: **500 мм**

СТАНДАРТЫ КОНСТРУКЦИИ И БЕЗОПАСНОСТИ

- Длина силового кабеля **10 м**

УСТАНОВКА И ИСПОЛЬЗОВАНИЕ

Насосы серии **BC**, изготовленные из нержавеющей стали и исключительно прочного, стойкого к истиранию, долговечного толстостенного чугуна, оснащены Д**ВУХКАНАЛЬНЫМ** рабочим колесом и поэтому подходят для откачивания грязных, сточных и сточных вод, а также смешанных вод. с гнилостным осадком. Насосы подходят для установки в канализации, туннелях, котлованах, каналах, подземных автостоянках и т. д.

ПАТЕНТЫ - ТОВАРНЫЕ ЗНАКИ - МОДЕЛИ

- Зарегистрированный образец в ЕС №003863158-0001

ВАРИАНТЫ ДОСТУПНЫ ПО ЗАПРОСУ

- Другое номинальное напряжение или частота 60 Гц

BC Погружные насосы

PEDROLLO the spring of life

ХАРАКТЕРИСТИКИ И РАБОЧИЕ ХАРАКТЕРИСТИКИ

50 Гц n = 2900 об/мин

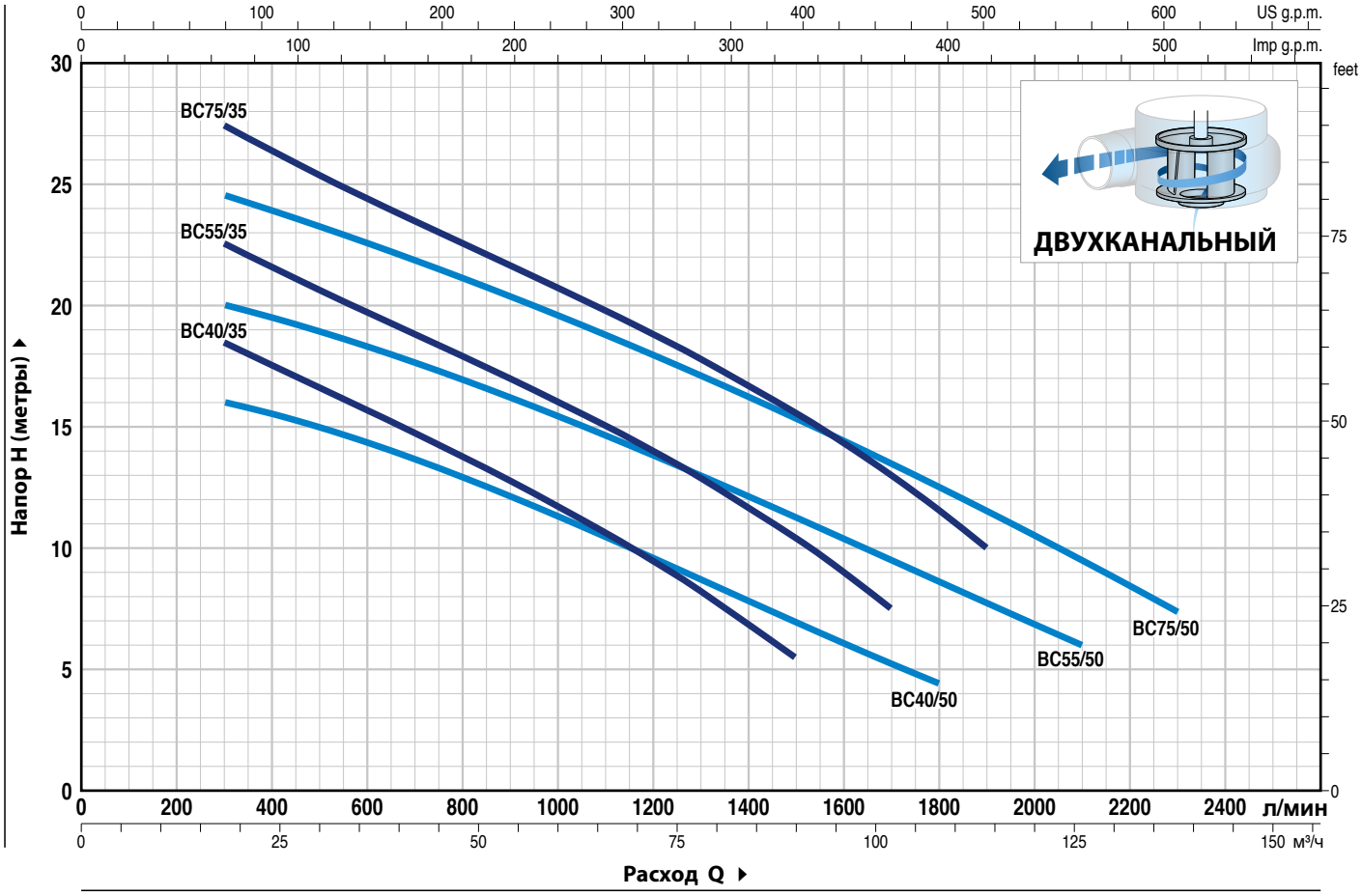

ТИП Трехфазный	МОЩНОСТЬ (P2) кВт	HP	Q м³/час / л/мин	0 / 0	18 / 300	30 / 500	42 / 700	54 / 900	66 / 1100	78 / 1300	90 / 1500	102 / 1700	114 / 1900
BC 40/35	3	4		21.4	18.5	16.6	14.7	12.8	10.6	8.2	5.5		
BC 55/35	4	5.5	**H** метры	25.8	22.5	20.6	18.8	17	15	12.9	10.4	7.5	
BC 75/35	5.5	7.5		31	27.5	25.4	23.5	21.6	19.8	17.8	15.6	13	10

ТИП Трехфазный	МОЩНОСТЬ (P2) кВт	HP	Q м³/час / л/мин	0 / 0	18 / 300	30 / 500	45 / 750	60 / 1000	75 / 1250	90 / 1500	108 / 1800	126 / 2100	138 / 2300
BC 40/50	3	4		16.5	16	14.8	13.1	11.1	9	6.8	4.5		
BC 55/50	4	5.5	**H** метры	21.5	20	19.1	17.5	15.6	13.5	11.3	8.7	6	
BC 75/50	5.5	7.5		26.5	24.5	23.2	21.5	19.6	17.5	15.3	12.4	9.4	7.5

Q = Расход H = Общий манометрический напор

Допуск характеристических кривых в соответствии с EN ISO 9906, класс 3B.

COMPANY WITH QUALITY SYSTEM CERTIFIED BY DNV GL = ISO 9001 =

BC 35 - 50

ДВУХКАНАЛЬНЫЙ

ПОЗ.	КОМПОНЕНТ	КОНСТРУКТИВНЫЕ ХАРАКТЕРИСТИКИ
1	**КОРПУС НАСОСА**	Чугун с катафорезной обработкой, с фланцевым и резьбовым отверстием в соответствии с ISO 228/1
2	**РАБОЧЕЕ КОЛЕСО**	ДВУХКАНАЛЬНОГО типа, чугун с катафорезной обработкой
3	**КОРПУС ДВИГАТЕЛЯ**	Нержавеющая сталь AISI 304
4	**КРЫШКА ДВИГАТЕЛЯ**	Чугун с катафорезной обработкой
5	**ВАЛ ДВИГАТЕЛЯ**	Нержавеющая сталь AISI 431

6 ДВОЙНОЕ ТОРЦЕВОЕ УПЛОТНЕНИЯ, РАЗДЕЛЕННЫХ МАСЛЯНОЙ КАМЕРОЙ

Уплотнение	***Вал***	*Позиция*	*Материал*		
Тип	***Диаметр***		*Неподвижное кольцо*	*Вращающееся кольцо*	*Эластомер*
AR-27	**Ø 27 мм**	Со сторона двигателя	Карбид кремния	Графит	NBR
AR-25	**Ø 25 мм**	Со сторона насоса	Карбид кремния	Карбид кремния	NBR

7 ПОДШИПНИК **6306 ZZ C3 / 6304 ZZ C3**

8 ЭЛЕКТРОДВИГАТЕЛЬ

трехфазный 400 В - 50 Гц

с автоматически сбрасываемой тепловой защитой двигателя, встроенной в двигатель (ТРЕХФАЗНЫЙ)

– Изоляция: **класс F**
– Защита: **IP X8**

9 СИЛОВОЙ КАБЕЛЬ

Тип "H07 RN-F"

Стандартная длина 10 метров

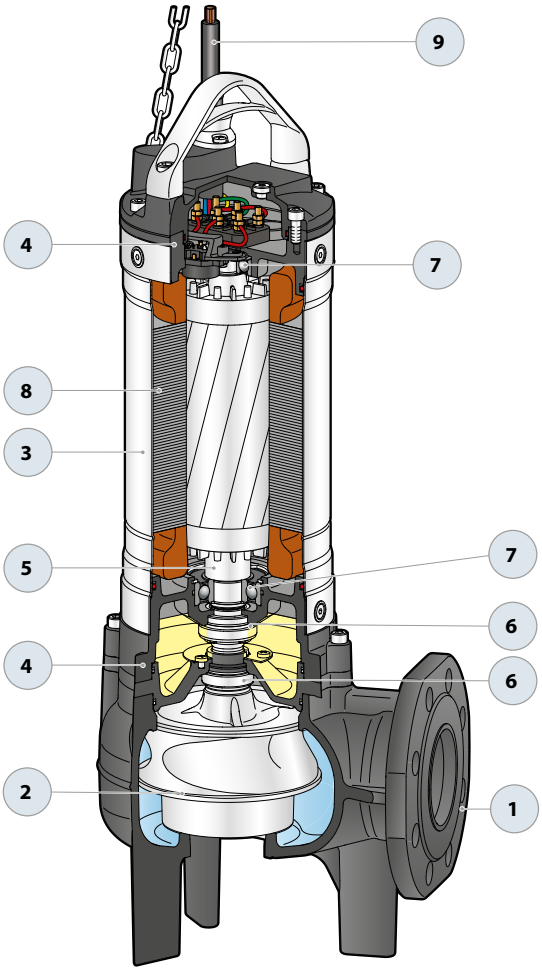

BC 35 - 50

РАЗМЕРЫ И ВЕС

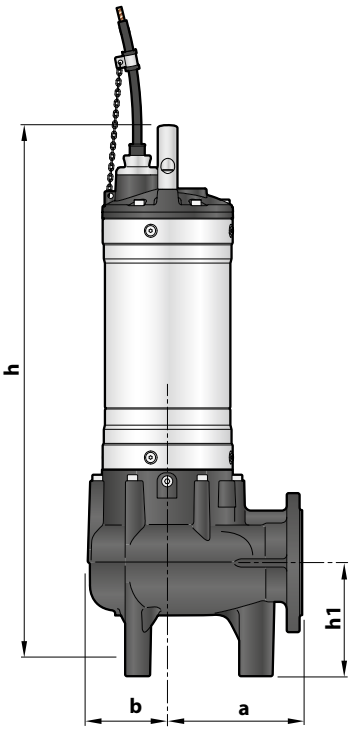

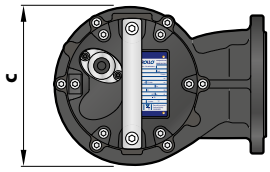

Типовая установка

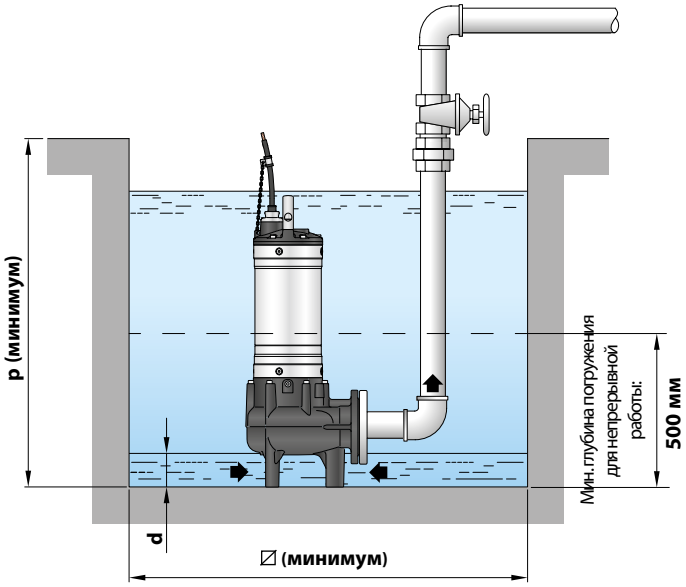

ТИП Трехфазный	Прохождение тв.частиц мм	РАЗМЕРЫ мм a	b	c	h	h1	d	p	∅	3~
BC 40/35					595					**56.0**
BC 55/35	**Ø 35 мм**	170	113	225	635	100	40	800	500	**62.2**
BC 75/35					665					**67.0**
BC 40/50					655					**58.5**
BC 55/50	**Ø 50 мм**	178	107	210	695	150	85	800	500	**64.7**
BC 75/50					725					**69.4**

НАПОРНЫЙ ФЛАНЕЦ

ТИП Трехфазный	ФЛАНЕЦ DN	F	K мм	D мм	Отверстия Кол-во	Ø (мм)
BC 40/35						
BC 55/35	**65** (PN10)	2½"	145	185	4	18
BC 75/35						
BC 40/50						
BC 55/50	**80** (PN10)	3"	160	200	8	18
BC 75/50						

ПОТРЕБЛЯЕМЫЙ ТОК

ТИП Трехфазный	НАПРЯЖЕНИЕ 400 В
BC 40/35	**6.2** A
BC 55/35	**8.3** A
BC 75/35	**13.5** A
BC 40/50	**7.0** A
BC 55/50	**9.0** A
BC 75/50	**13.5** A

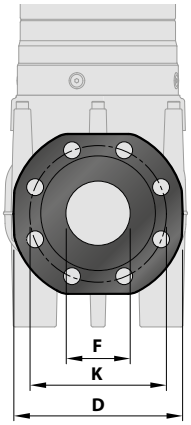

Комплет автоматической трубной муфты VX 40-50 – 65 – BC35

(A)

(A) ГОРИЗОНТАЛЬНАЯ ВЕРСИЯ ПОДАЧИ С НАПРАВЛЯЮЩИМИ ТРУБКАМИ ¾"

Для **VX/40**	Code ASSPVX40	DN **2"**
Для **VX /50**	Code ASSPVX50	DN **2"**

Комплект, включает:
1. соединение опоры;
2. направляющая скольжения с винтами и уплотнениями;
3. опора для направляющих трубок.

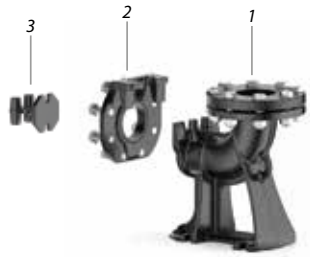

(B)

(B) ВЕРСИЯ С ВЕРТИКАЛЬНОЙ ПОДАЧЕЙ С НАПРАВЛЯЮЩИМИ ТРУБКАМИ ¾"

Для **VX /40**	Code ASSPVX40V	DN **2½"**
Для **VX /50**	Code ASSPVX503V	DN **2½"**
Для **VX /65, BC /35**	Code ASSPVX653V	DN **3"**
Для **BC /50**	Code ASSVXCF071V	DN **3"**

Kit comprising:
1. опорное соединение в комплекте со встречным фланцем;
2. направляющая скольжения с винтами и уплотнениями;
3. опора для направляющих трубок.

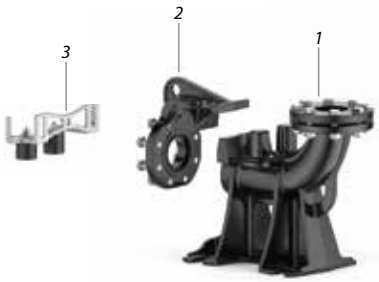

(C)

(C) ВЕРСИЯ С ВЕРТИКАЛЬНОЙ ПОДАЧЕЙ С 2"НАПРАВЛЯЮЩИМИ ТРУБКАМИ

For **VX /50**	Code ASSPVX50V	DN **3"**
For **VX /65, BC /35**	Code ASSPVX65V	DN **3"**
For **VX /80, BC /50**	Code ASSVXCF0705V	DN **3"**

Kit comprising:
1. опорное соединение в комплекте со встречным фланцем;
2. направляющая скольжения с винтами и уплотнениями;
3. опора для направляющих трубок.

АКСЕССУАРЫ (заказывается отдельно)

НАПРАВЛЯЮЩАЯ СКОЛЬЖЕНИЯ (заказывается отдельно)

Для **VX /40** с направляющими трубками **Ø ¾"**	Code ASSFL011
Для **VX /50** с направляющими трубками **Ø ¾"**	Code ASSFL009
Для **VX /65, BC /35** с направляющими трубками **Ø ¾"**	Code ASSFL010
Для **BC /50** с направляющими трубками **Ø ¾"**	Code ASSFL0018
Для **VX /50** с направляющими трубками **Ø 2"**	Code ASSFL050
Для **VX /65, BC /35** с направляющими трубками **Ø 2"**	Code ASSFL065
Для **VX /80, BC /50** с направляющими трубками **Ø 2"**	Code ASSFL072

- Complete with screws and seals

ПРОМЕЖУТОЧНАЯ ОПОРА (заказывается отдельно)

Для направляющих трубок **Ø ¾"**	Code 859SV340INTFA
Для направляющих трубок **Ø 2"**	Code 859SV349INTFA

НАПРАВЛЯЮЩИЕ ТРУБЫ (нержавеющая сталь AISI 304)

Направляющие трубы **Ø ¾"**	Code 54SARTG005
Направляющие трубы **Ø 2"**	Code 54SARTG006

- **Для обеспечения устойчивости установите промежуточную опору:**

–каждые 2 метра с направляющими трубками ¾" (обязательно);
–каждые 3 метра с 2-дюймовыми направляющими трубками (рекомендуется).

- **Максимальная длина трубчатой доски: 6 метров**

РАЗМЕРЫ (горизонтальный вариант поставки)

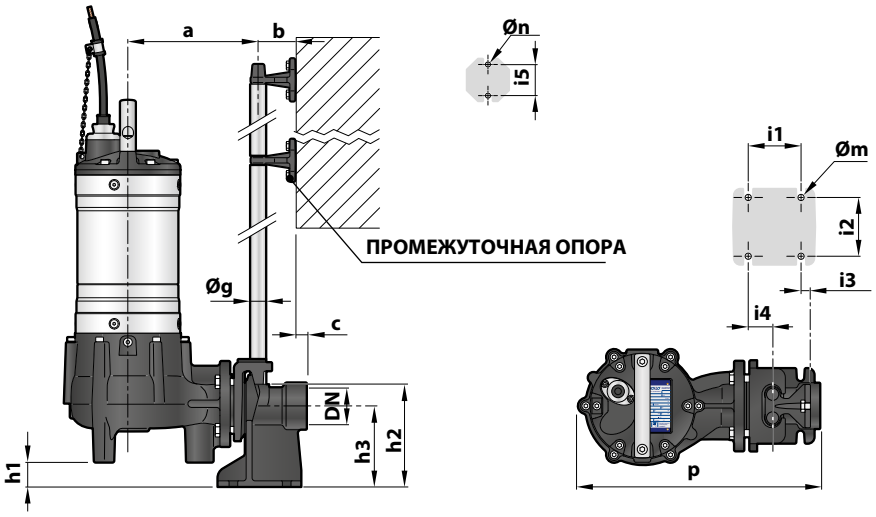

ТИП	Прохождение тв.частиц мм	Патрубок DN	РАЗМЕРЫ мм														
			a	b	c	p	h1	h2	h3	i1	i2	i3	i4	i5	Øg	Øm	Øn
VX /50	Ø 50	2"	214	61	17	400	30	165	130	85	94	16	40	50	¾"	12	11

РАЗМЕРЫ (вертикальная версия поставки)

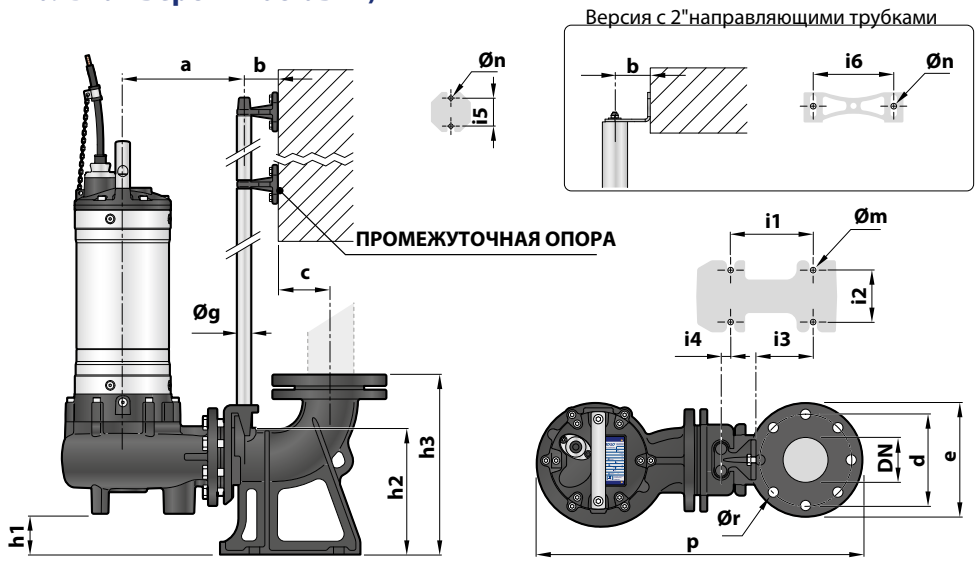

Версия с направляющими трубками ¾"

ТИП	Прохождение тв.частиц мм	Патрубок DN	РАЗМЕРЫ мм																		
			a	b	c	d	e	p	h1	h2	h3	i1	i2	i3	i4	i5	Øg	Øm	Øn	Ør
VX /50	Ø 50	2½"	211	61	52	125	165	506	28	164	216	120	72	62	3	50	¾"	14	11	18
VX /65	Ø 65	3"	213		69	150	190	537	48	216	280	130	112	84	15					
BC /35	Ø 35		231					550	69											
BC /50	Ø 50		222					553	19											

Версия с 2"направляющими трубками

ТИП	Прохождение тв.частиц мм	Патрубок DN	РАЗМЕРЫ мм																		
			a	b	c	d	e	p	h1	h2	h3	i1	i2	i3	i4	i5	i6	Øg	Øm	Øn	Ør
VX /50	Ø 50	3"	319	86	95	160	200	706	107	264	392	250	150	34	–	80	186	2"	22	13.5	18
VX /65	Ø 65							697	86												
VX /80	Ø 80		328					714	57												
BC /35	Ø 35		319					710	107												
BC /50	Ø 50		328					714	57												

СТАНДАРТНАЯ УСТАНОВКА

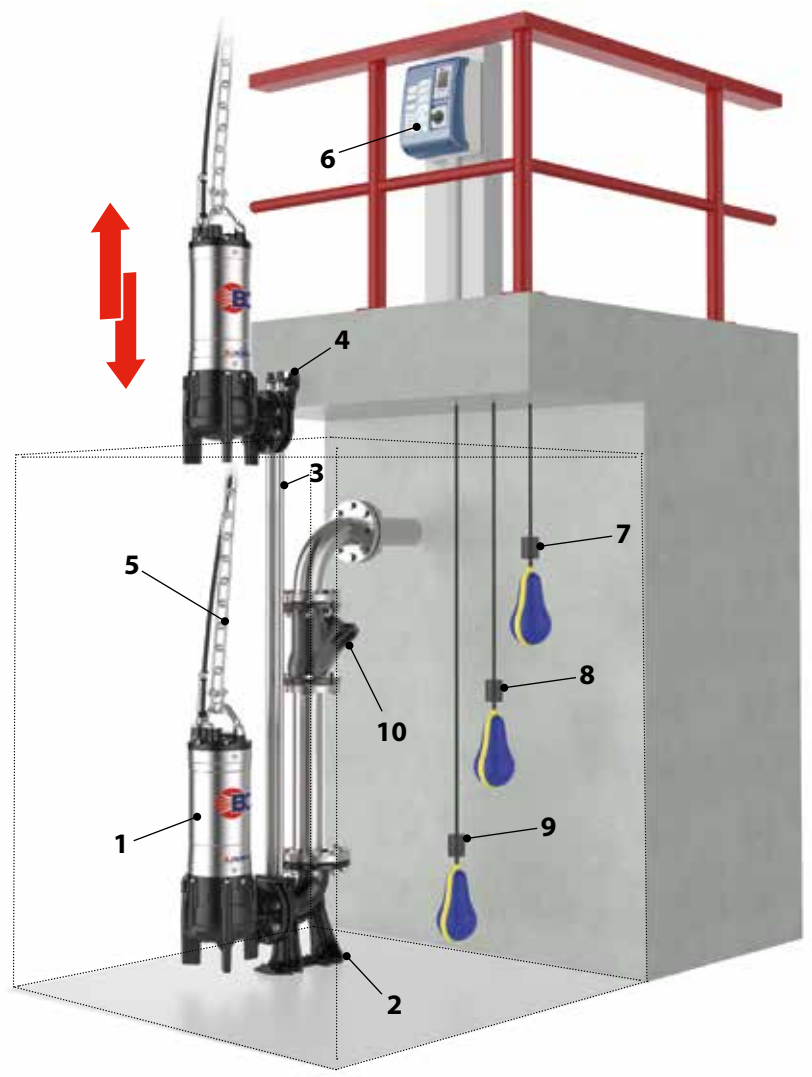

1. Электронасос
2. Опорное колено
3. Направляющие трубы
4. Опора для направляющих труб
5. Подъемная цепь
6. Пульт управления
7. Сигнальный поплавковый выключатель
8. Пусковой поплавковый выключатель
9. Поплавковый выключатель остановки
10. Обратный клапан