Wellmix CV 5-13-0-F-H1-A-A02-I-E-HQCV-D

Вертикальный многоступенчатый центробежный насос
артикул для заказа: 10019906

Диаграмма характеристик

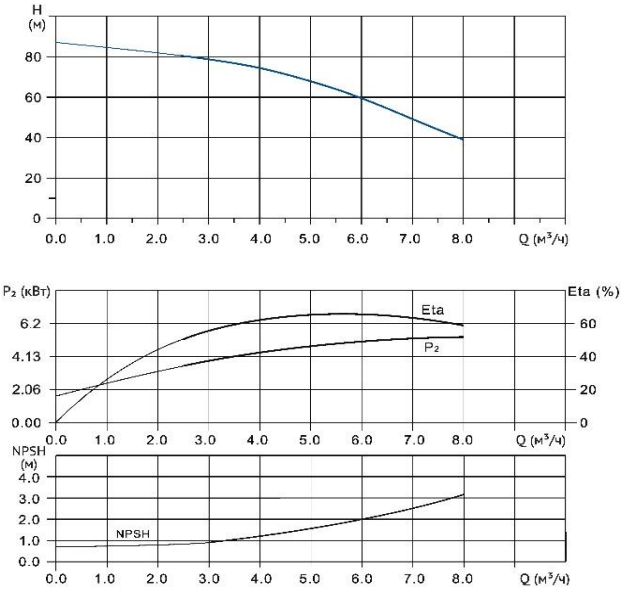

Модель	Q (м³/ч)	2,0	3,0	4,0	4,5	5,0	5,5	6,0	6,5	7,0	7,5	8
CV 5-13	H (м)	81,5	79,0	74,0	71,0	68,0	64,0	59,5	54,0	49,0	44,0	39,0

Габаритный чертеж

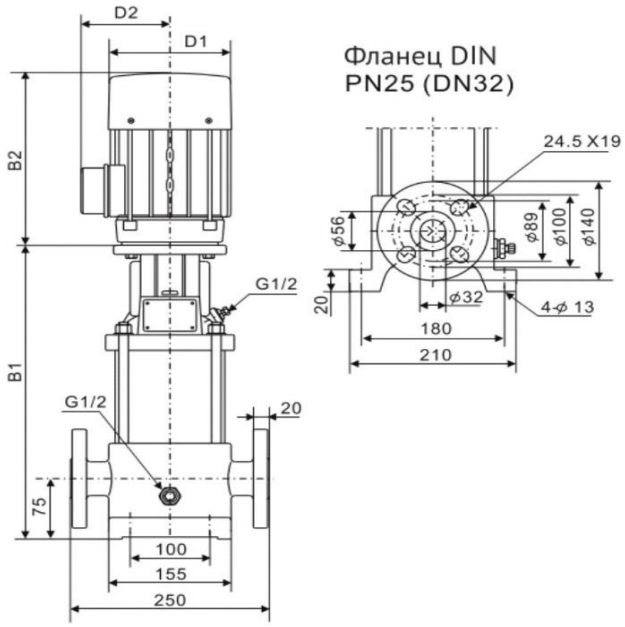

Модель	Размер, мм				
	B1	B2	B1+B2	D1	D2
CV 5-13	591	275	866	177	116

Общие сведения:	
Наименование	CV 5-13-0-F-H1-A-A02-I-E-HQCV-D
Артикул	10019906
Тип насоса	многоступенчатый
Количество рабочих колес	13
Кол-во раб.колес с уменьшенным диаметром	
Тип торцевого уплотнения вала	механического типа
Код торцевого уплотнения	HQCV
Номинальный расход	5 м3/ч
Номинальный напор	68 м
Максимальный напор	88 м
Масса насоса	42 кг
Жидкость:	
Рабочая жидкость	вода
Диапазон температур	-20… +104 С
Плотность	998,2 кг/м3
Материалы:	
Головная часть насоса	чугун
Рабочее колесо	нержавеющая сталь AISI 304
Блок рабочих колес	нержавеющая сталь AISI 304
Основание	чугун
Монтаж:	
Стандарт трубного соединения	DIN
Размер трубного соединения	DN 32
Допустимое давление	PN 25
Макс. Рабочее давление	PN 25
Макс. Температура окр. среды	+40С
Данные электродвигателя и схема подключения:	
Номинальная мощность	2,2 кВт
Частота питающей сети	50 Hz
Номинальное напряжение	3x380 В
Номинальный ток	4,7 А
Номинальная скорость	2900 об./мин
Количество полюсов	2
Степень защиты	IP55
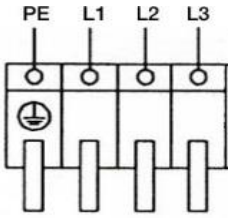
Схема электроподключения