# Wellmix CV 5-12-0-F-H1-A-A02-I-E-HQCV-D

Вертикальный многоступенчатый центробежный насос
артикул для заказа: 10019907

## Диаграмма характеристик

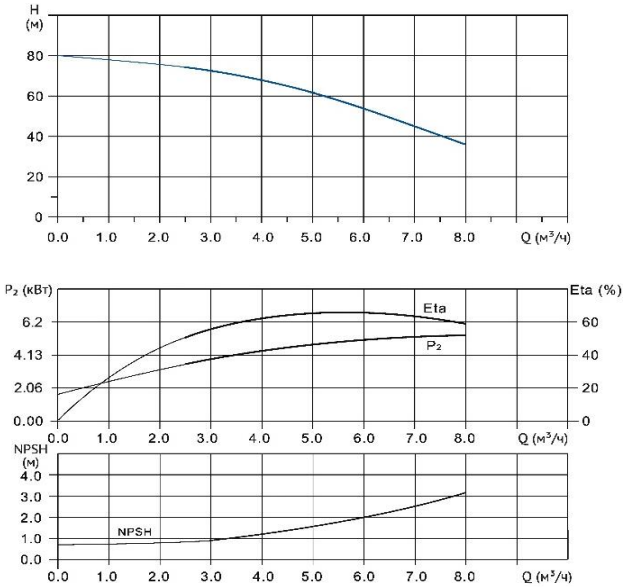


| Модель | Q (м³/ч) | 2,0 | 3,0 | 4,0 | 4,5 | 5,0 | 5,5 | 6,0 | 6,5 | 7,0 | 7,5 | 8 |
|---|---|---|---|---|---|---|---|---|---|---|---|---|
| CV 5-12 | H (м) | 75,0 | 72,5 | 68,0 | 65,0 | 62,0 | 58,0 | 54,0 | 49,0 | 45,0 | 40,5 | 36,0 |

## Габаритный чертеж

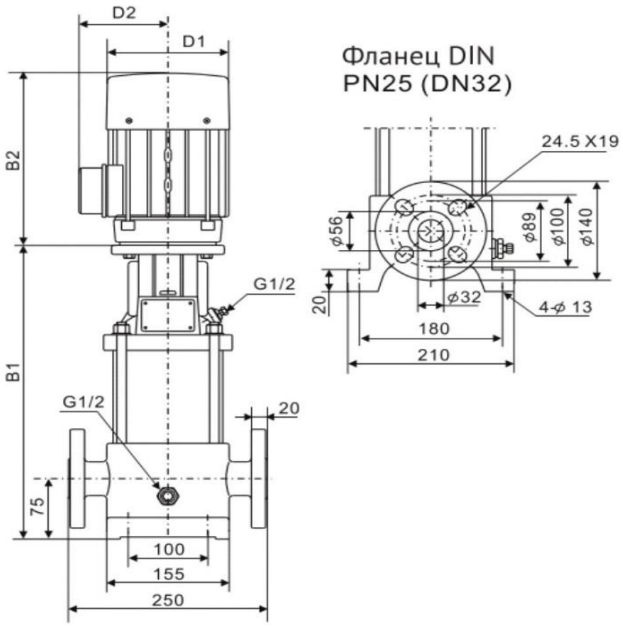


| Модель | Размер, мм | | | | |
|---|---|---|---|---|---|
| | B1 | B2 | B1+B2 | D1 | D2 |
| CV 5-12 | 564 | 275 | 839 | 177 | 116 |

| Общие сведения: | |
|---|---|
| Наименование | CV 5-12-0-F-H1-A-A02-I-E-HQCV-D |
| Артикул | 10019907 |
| Тип насоса | многоступенчатый |
| Количество рабочих колес | 12 |
| Кол-во раб.колес с уменьшенным диаметром | |
| Тип торцевого уплотнения вала | механического типа |
| Код торцевого уплотнения | HQCV |
| Номинальный расход | 5 м3/ч |
| Номинальный напор | 62 м |
| Максимальный напор | 80 м |
| Масса насоса | 41 кг |
| **Жидкость:** | |
| Рабочая жидкость | вода |
| Диапазон температур | -20… +104 С |
| Плотность | 998,2 кг/м3 |
| **Материалы:** | |
| Головная часть насоса | чугун |
| Рабочее колесо | нержавеющая сталь AISI 304 |
| Блок рабочих колес | нержавеющая сталь AISI 304 |
| Основание | чугун |
| **Монтаж:** | |
| Стандарт трубного соединения | DIN |
| Размер трубного соединения | DN 32 |
| Допустимое давление | PN 25 |
| Макс. Рабочее давление | PN 25 |
| Макс. Температура окр. среды | +40С |
| **Данные электродвигателя и схема подключения:** | |
| Номинальная мощность | 2,2 кВт |
| Частота питающей сети | 50 Hz |
| Номинальное напряжение | 3x380 В |
| Номинальный ток | 4,7 А |
| Номинальная скорость | 2900 об./мин |
| Количество полюсов | 2 |
| Степень защиты | IP55 |
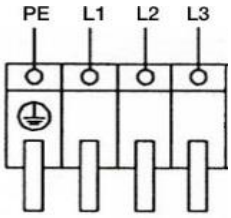
## Схема электроподключения