Wellmix CV 5-6-0-F-H1-A-A02-I-E-HQCV-D

Вертикальный многоступенчатый центробежный насос
артикул для заказа: 10019913

Диаграмма характеристик

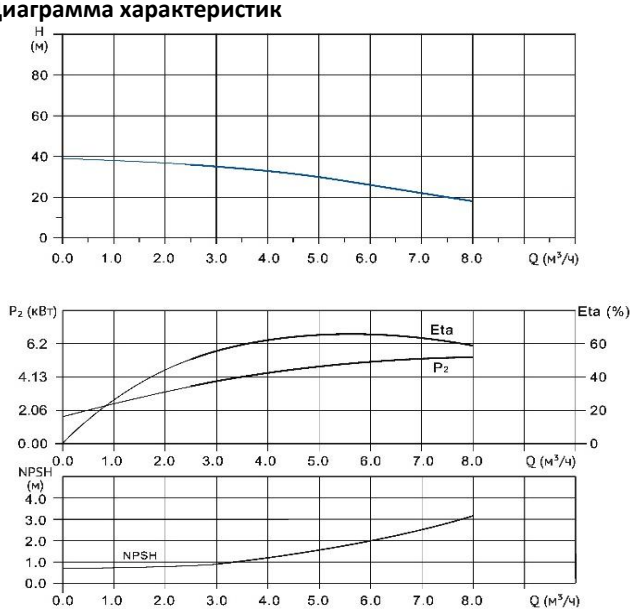

Модель	Q (м³/ч)	2,0	3,0	4,0	4,5	5,0	5,5	6,0	6,5	7,0	7,5	8
CV 5-6	H (м)	37	35	33	31,5	30	28	26	24	22	20	18

Габаритный чертеж

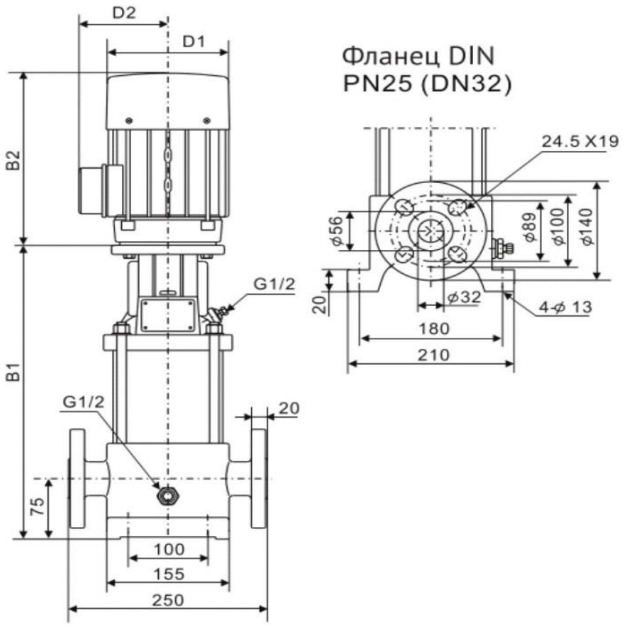

Модель	Размер, мм				
	B1	B2	B1+B2	D1	D2
CV 5-6	394	241	635	154	111

Общие сведения:	
Наименование	CV 5-6-0-F-H1-A-A02-I-E-HQCV-D
Артикул	10019913
Тип насоса	многоступенчатый
Количество рабочих колес	6
Кол-во раб.колес с уменьшенным диаметром	
Тип торцевого уплотнения вала	механического типа
Код торцевого уплотнения	HQCV
Номинальный расход	5 м3/ч
Номинальный напор	30 м
Максимальный напор	39 м
Масса насоса	29 кг
Жидкость:	
Рабочая жидкость	вода
Диапазон температур	-20… +104 С
Плотность	998,2 кг/м3
Материалы:	
Головная часть насоса	чугун
Рабочее колесо	нержавеющая сталь AISI 304
Блок рабочих колес	нержавеющая сталь AISI 304
Основание	чугун
Монтаж:	
Стандарт трубного соединения	DIN
Размер трубного соединения	DN 32
Допустимое давление	PN 25
Макс. Рабочее давление	PN 25
Макс. Температура окр. среды	+40С
Данные электродвигателя и схема подключения:	
Номинальная мощность	1,1 кВт
Частота питающей сети	50 Hz
Номинальное напряжение	3x380 В
Номинальный ток	2,5 А
Номинальная скорость	2900 об./мин
Количество полюсов	2
Степень защиты	IP55
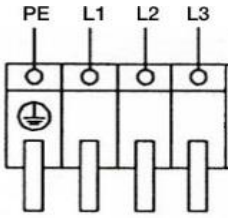
Схема электроподключения