# Wellmix CUC 12-20T-BQCE

Горизонтальный многоступенчатый центробежный насос

**Диаграмма характеристик**

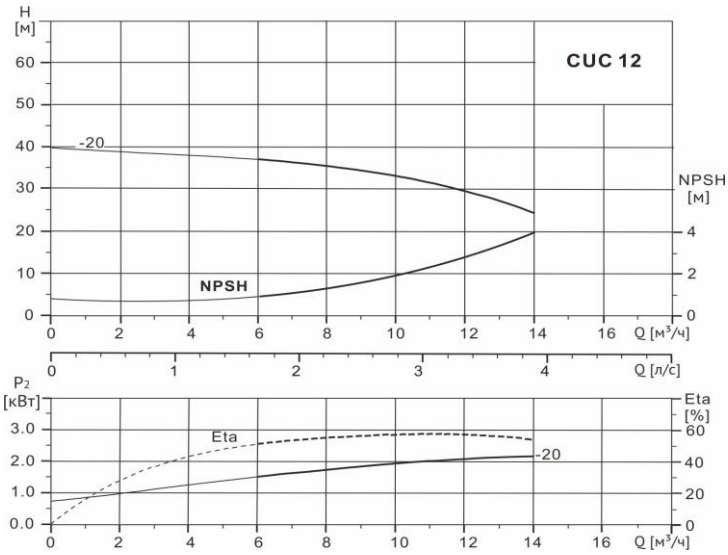


**Габаритный чертёж**

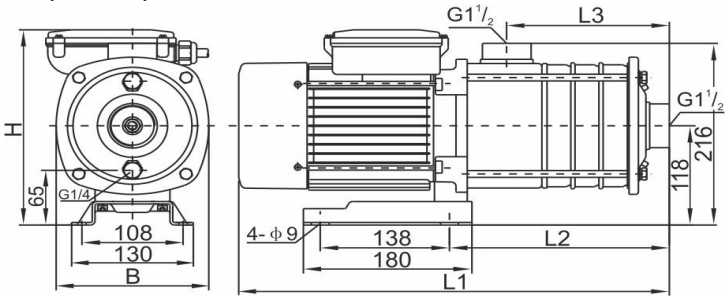


| | |
|---|---|
| **Общие сведения:** | |
| Наименование | CUC 12-20T-BQCE |
| Артикул | 11019947 |
| Типа насоса | многоступенчатый |
| Общее количество рабочих колёс | 2 |
| В т.ч. уменьшенного диаметра | 0 |
| Номинальный расход, м³/ч | 12 |
| Номинальный напор, м | 27 |
| Максимальный напор, м | 38 |
| Масса насоса, кг | 24 |
| **Перекачиваемая среда:** | |
| Рабочая жидкость | вода |
| Диапазон температур, °C | -20… +90 C |
| Плотность, кг/м³ | 998,2 |
| **Материалы:** | |
| Корпус насоса | нержавеющая сталь AISI 304 |
| Рабочее колесо | нержавеющая сталь AISI 304 |
| Пакет ступеней | нержавеющая сталь AISI 304 |
| Плита основания | сталь A3 |
| **Монтаж:** | |
| Тип соединения | резьбовое |
| Всасывающий патрубок | G 1 1/2" внутренняя |
| Напорный патрубок | G 1 1/2" внутренняя |
| Максимальное давление | PN 10 |
| Максимальная температура окружающей среды, °C | +40 |
| **Электродвигатель:** | |
| Номинальная мощность, кВт | 1,85 |
| Частота питающей сети, Гц | 50 |
| Номинальное напряжение, В | 3x380 |
| Номинальный ток, А | 7,1 |
| Номинальная скорость, об/мин | 2900 |
| Класс изоляции | F |
| Количество полюсов | 2 |
| Степень защиты | IP55 |

**Размеры, мм**

| CUC 12-20T | L1 | L2 | L3 | H | B |
|---|---|---|---|---|---|
| | 444 | 175 | 113 | 225 | 163 |