Wellmix CUC 2-30-BACE

Горизонтальный многоступенчатый центробежный насос

Диаграмма характеристик

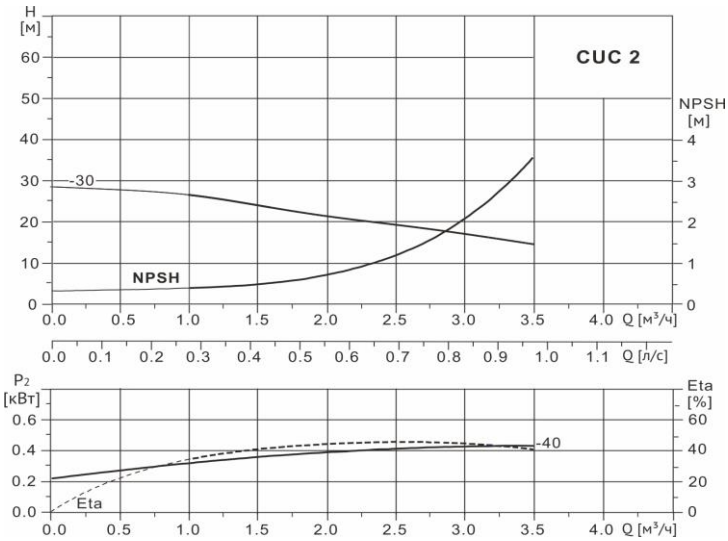

Габаритный чертёж

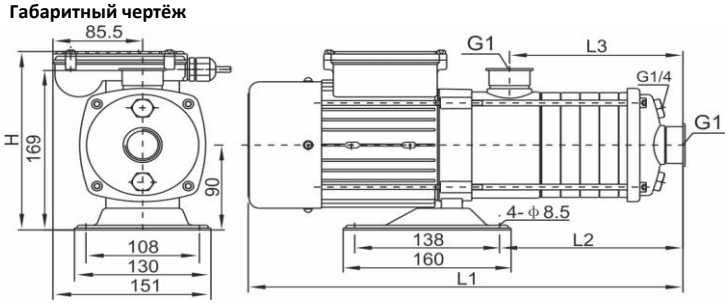

Общие сведения:	
Наименование	CUC 2-30-BACE
Артикул	11019997
Типа насоса	многоступенчатый
Общее количество рабочих колёс	3
В т.ч. уменьшенного диаметра	0
Номинальный расход, м³/ч	2
Номинальный напор, м	21
Максимальный напор, м	28
Масса насоса, кг	8
Перекачиваемая среда:	
Рабочая жидкость	вода
Диапазон температур, °C	-20… +90 C
Плотность, кг/м³	998,2
Материалы:	
Корпус насоса	нержавеющая сталь AISI 304
Рабочее колесо	нержавеющая сталь AISI 304
Пакет ступеней	нержавеющая сталь AISI 304
Плита основания	сталь A3
Монтаж:	
Тип соединения	резьбовое
Всасывающий патрубок	G 1" внутренняя
Напорный патрубок	G 1" внутренняя
Максимальное давление	PN 10
Максимальная температура окружающей среды, °C	+40
Электродвигатель:	
Номинальная мощность, кВт	0,37
Частота питающей сети, Гц	50
Номинальное напряжение, В	220
Номинальный ток, А	2,4
Номинальная скорость, об/мин	2900
Класс изоляции	F
Количество полюсов	2
Степень защиты	IP55

Размеры, мм

CUC 2-30	L1	L2	L3	H
	360	121	110	189