SHIMGE	Информация о продукте BWJ2-4	завод - изготовитель	Shimge Pump Industry (Zhejiang) Co.,Ltd
		адрес	Wenling City,Zhejiang,China
		телефон	86-576-86339960
		дата	2024/01/09
название проекта		имя клиента	
		адрес	
номер		контакты	Dmitriy
		телефон	

Номер：	10230400135

Рисунок модели: (Примечание:: фото только дляознакомления)	Описание серии：
	Описание продукта BW(J) I. Обзор прибора Многоступенчатый центробежный насос шоризонтального типа серии BW/BWJ из легкой нержавеющей стали — это многоцелевой несамовсасывающий горизонтальный многоступенчатый центробежный насос с мотором с удлиненным валом, осевым входом и радиальным выходом, а также компактной структурой всей машины. Для изготовления проточной полости корпуса насоса выбрана высококачественная нержавеющая сталь 304 методом штамповки и сварки, уплотнение вала выполнено из карбида кремния с использованием импортного графита и фторкаучука методом механического уплотнения, благодаря чему насос может применяться для слабокоррозионных сред. II. Область применения Система кондиционирования Система охлаждения Наполнительное

табличный параметр

Расход	2 м³/ч
напор	29 M
скорость вращения	2900 rpm
ряд	4

Свойства

Диапазон применяемого расхода (м3/ч)	0.5-3.5
Диапазон применяемого напора (м)	36-16
эффективность стандартного агрегата(%)	26

Материал

Материал рабочего колеса	304
Материал корпуса насоса	304
Код каучука	P

Установка

Уровень давления	PN10
Максимальное рабочее давление	25

Среда

Значение PH среды	5-8
Средняя температура(°C)	Стандартный модель：0~68;Тип для горячей воды：0~120
Температура окружающей среды(°C)	-15~40

Габарит структуры

Диаметр входа и выхода (мм.)	G1×G1

Электродвигатель

Направление вращения	против часовой стрелки (белый)
Количество фазы электродвигателя	Трехфазный
Степень защиты	IP55
Степень изоляции	F
Мощность электродвигателя (кВт)	0.55
Частота питания (Гц)	50
Номинальное напряжение (В)	380
Номинальный ток (А)	1.34

Уплотнение

Тип механического уплотнения	NDA-16

Стандарт клапана

Форма соединения	резьба

Упаковка

Единичный вес нетто (кг)	10.5
Единичный вес брутто (кг)	11.5
Внешний габарит упаковочной коробки (д*ш*в)	390×245×305

SHIMGE

SHIMGE

SHIMGE	Кривая производительности BWJ2-4	завод - изготовитель	Shimge Pump Industry (Zhejiang) Co.,Ltd
		адрес	Wenling City,Zhejiang,China
		телефон	86-576-86339960
		дата	2024/01/09
название проекта		имя клиента	
		адрес	
номер		контакты	Dmitriy
		телефон	

water, температура20°C, плотность1000 кг/м3, вязкость среды1мм²/с, IS09906：2012 Grade 2B

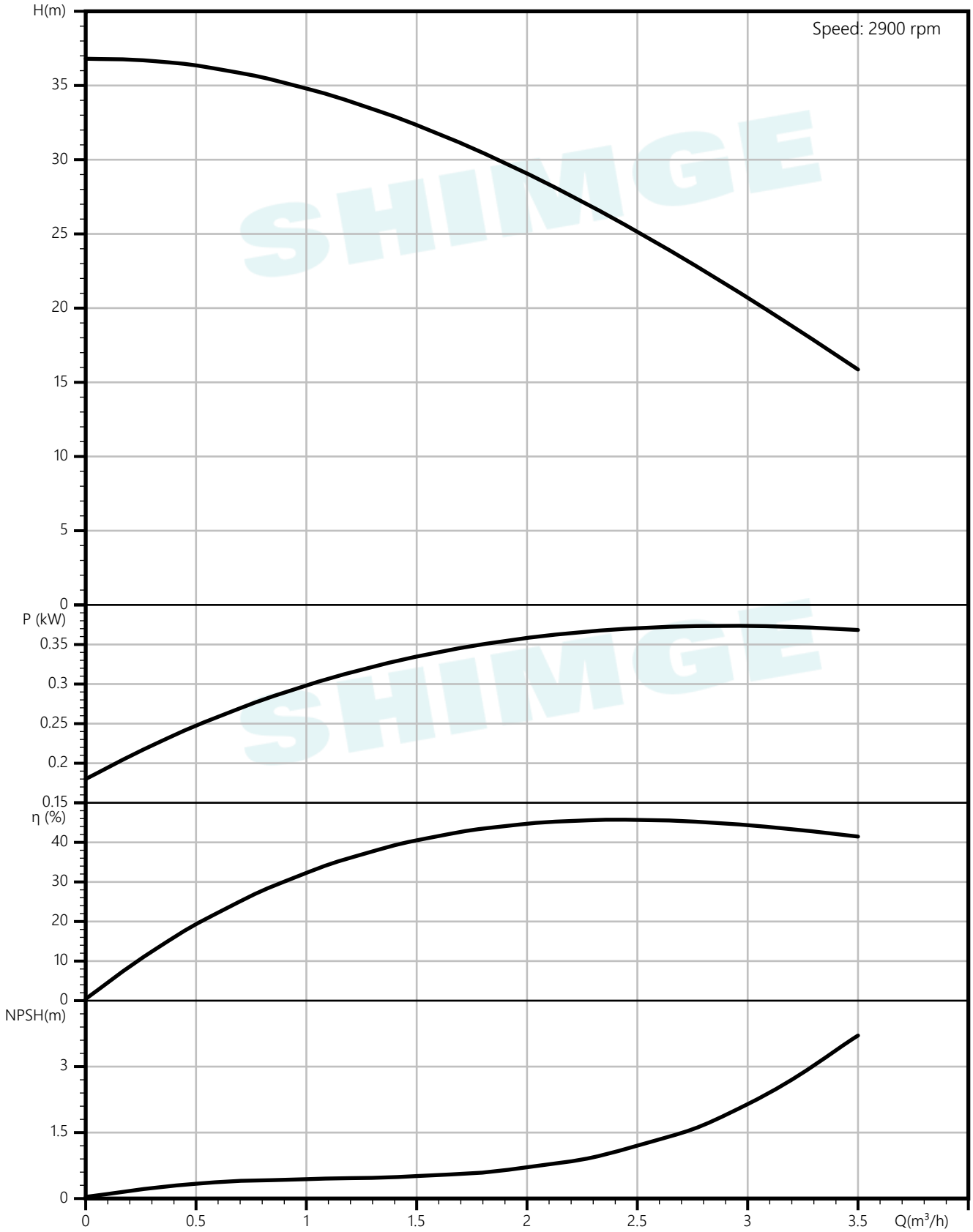

SHIMGE	Тех параметры BWJ2-4	завод - изготовитель	Shimge Pump Industry (Zhejiang) Co.,Ltd
		адрес	Wenling City,Zhejiang,China
		телефон	86-576-86339960
		дата	2024/01/09
название проекта		имя клиента	
		адрес	
номер		контакты	Dmitriy
		телефон	

Номинальные параметры	
Модель	BWJ2-4
Номер	10230400135
Расход	2 м³/ч
Напор	29 M
NPSHr (M)	2
Скорость (об/мин)	2900
Среда	
Наименование среды	water
Температура (°C)	20
Плотность (кг/м³)	1000
Вязкость среды (мм²/с)	1

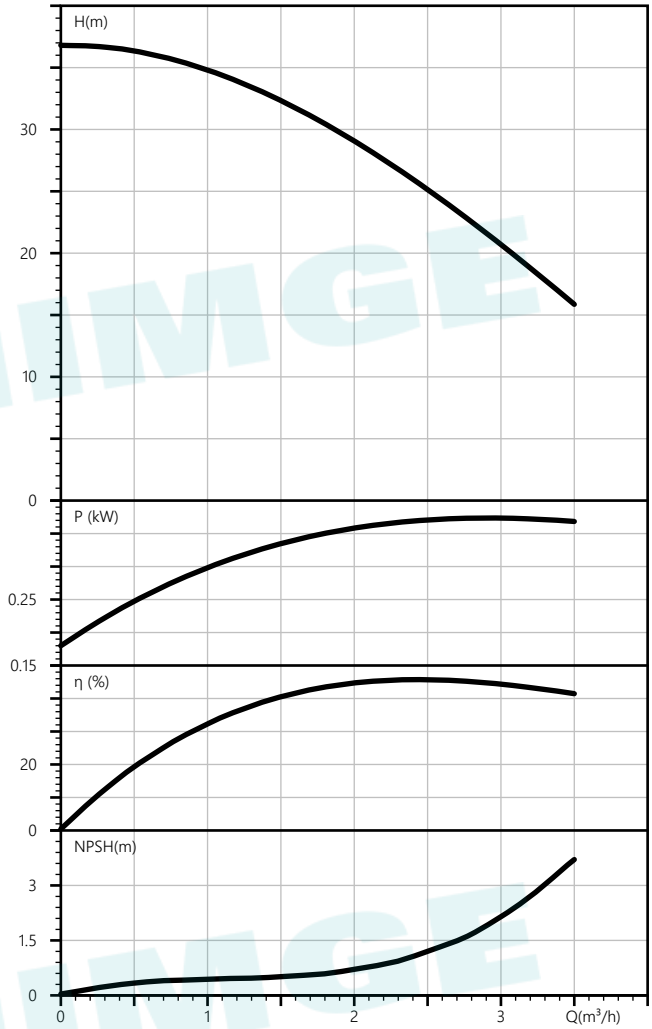

SHIMGE	Сборочный чертеж BWJ2-4	завод - изготовитель	Shimge Pump Industry (Zhejiang) Co.,Ltd
		адрес	Wenling City,Zhejiang,China
		телефон	86-576-86339960
		дата	2024/01/09
название проекта		имя клиента	
		адрес	
номер		контакты	Dmitriy
		телефон	

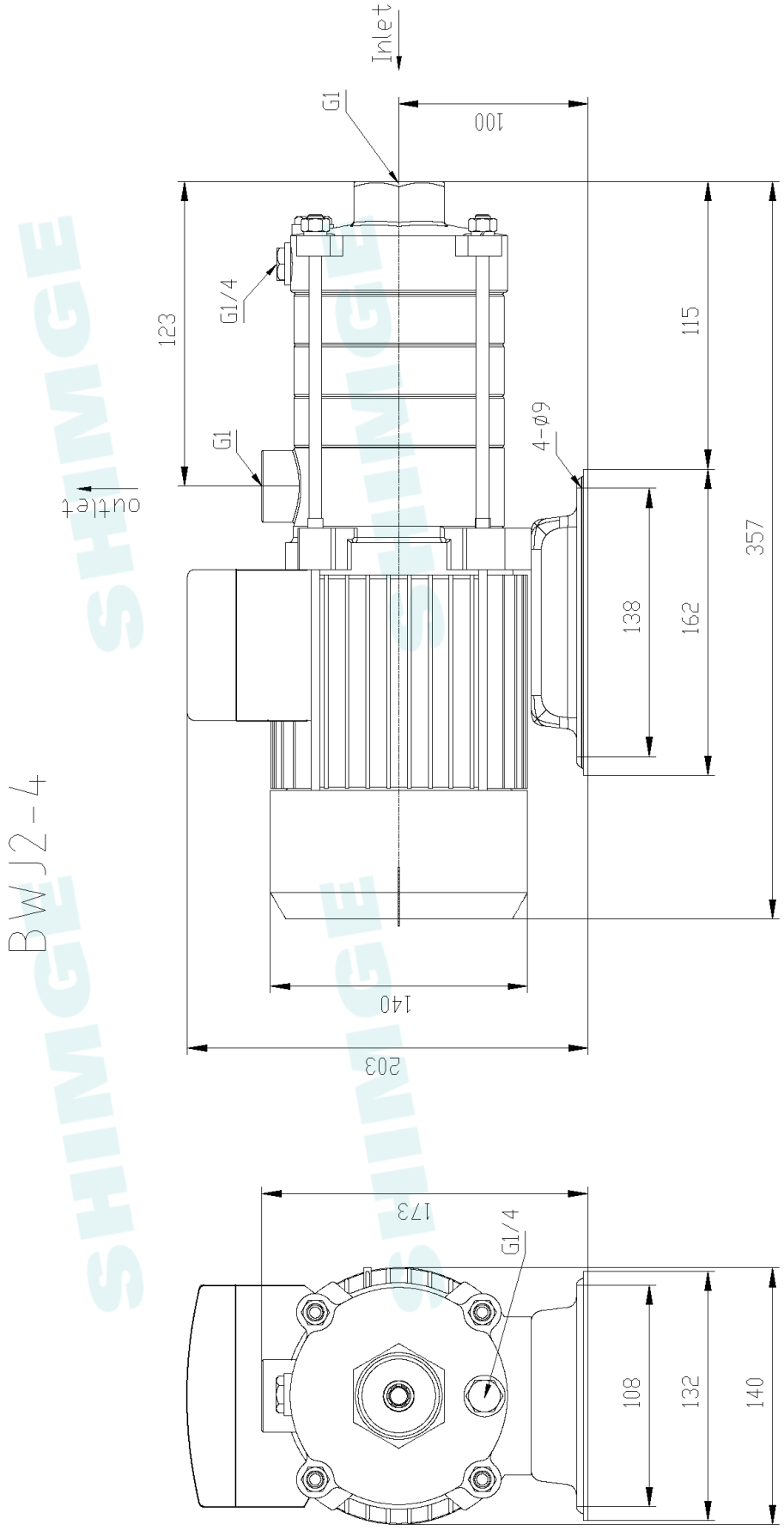

SHIMGE	Чертеж структуры BWJ2-4	завод - изготовитель	Shimge Pump Industry (Zhejiang) Co.,Ltd
		адрес	Wenling City,Zhejiang,China
		телефон	86-576-86339960
		дата	2024/01/09
название проекта		имя клиента	
		адрес	
номер		контакты	Dmitriy
		телефон	

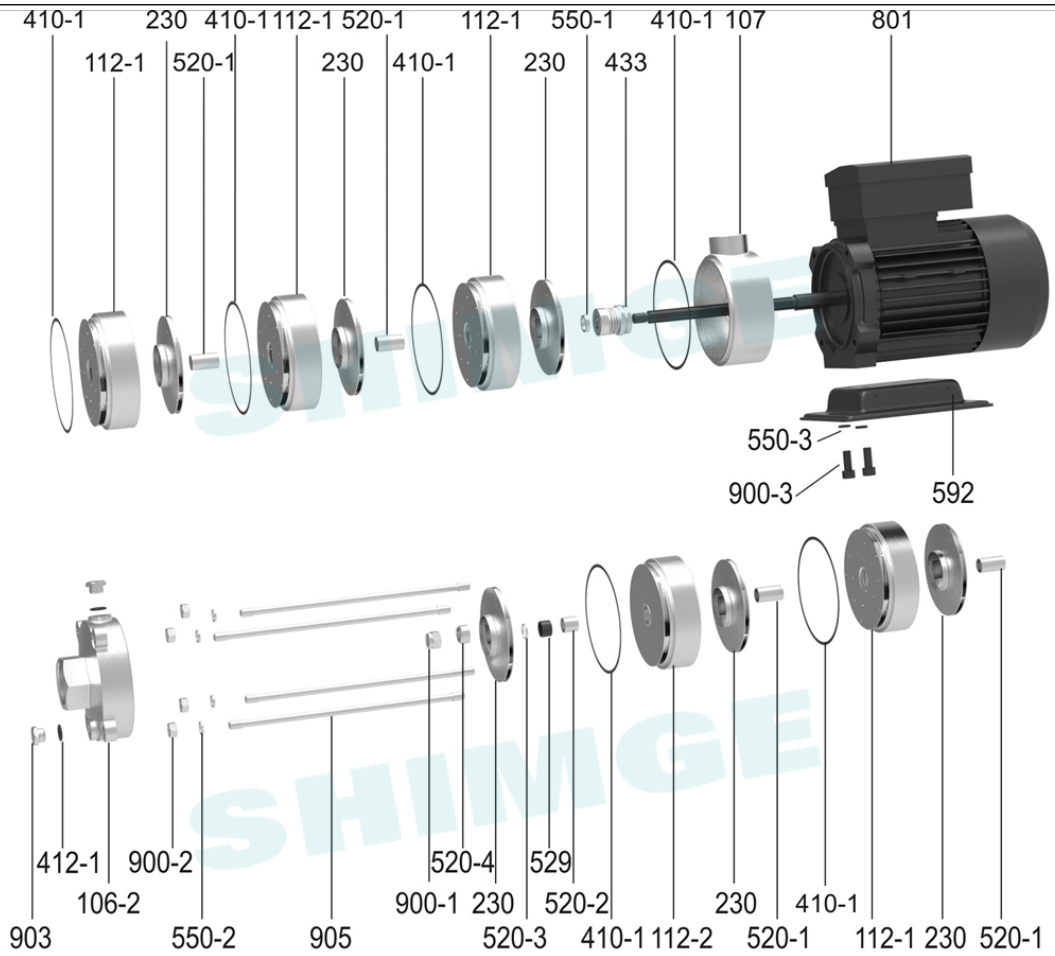

Applicable to BWJ(2T-4T) Stainless Steel Pumps					
No.	Part Name	No.	Part Name	No.	Part Name
106-2	Water inlet housing component	520-1	Long round sleeve	592	Base
107	Water outlet housing	520-2	Short round sleeve I	801	Motor
112-1	Deflector	520-2	Short round sleeve II	900-1	Type 1 non-metallic insert hex lock nuts
112-2	Deflector with shaft	520-4	Stop sleeve	900-2	Type 1 Hex Nut
230	Impeller	529	Bearing inner ring	900-3	Hexagon socket head cap screw
410-1	Sealing ring	550-1	Adjusting washer	903	Plug components
412-1	0-ring	550-2	Standard spring washer	905	Motor
433	Mechanical seal	550-3	Standard spring washer		

SHIMGE	Рисунок модели BWJ2-4	завод - изготовитель	Shimge Pump Industry (Zhejiang) Co.,Ltd
		адрес	Wenling City,Zhejiang,China
		телефон	86-576-86339960
		дата	2024/01/09
название проекта		имя клиента	
		адрес	
номер		контакты	Dmitriy
		телефон	

SHIMGE	Заказ BWJ2-4	завод - изготовитель	Shimge Pump Industry (Zhejiang) Co.,Ltd
		адрес	Wenling City,Zhejiang,China
		телефон	86-576-86339960
		дата	2024/01/09
название проекта		имя клиента	
		адрес	
номер		контакты	Dmitriy
		телефон	

Модель： BWJ2-4

Номер： 10230400135

Цена：

Количество： 1

Общая цена：

Инструкция по