SSP 50.200.V.HA-4.2.T40.5.F.0.SC.MI

Установка: Погружной насос

wilo

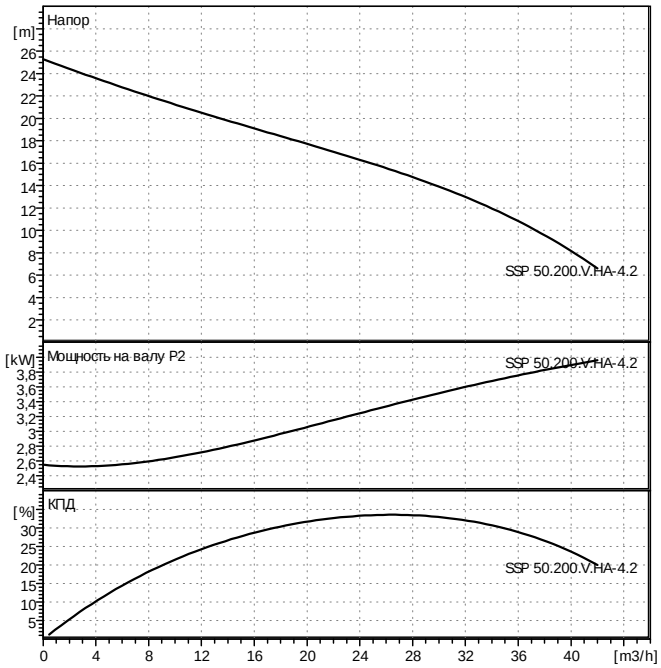

Данные запроса

Расход	0	m³/h
Напор	0	m
Перекачиваемая среда	Вода, чистая	
Температура жидкости	20	°C
Плотность	0,9983	kg/dm³
Кинематическая вязкость	1,005	mm²/s
Давление пара	0,02337	bar

Данные насоса

Производитель	WILO	
Тип	SSP 50.200.V.HA-4.2.T40.5.F.0.SC.MI	
Вид агрегата	Насос	
Ступень ном. давления	PN 10	
Мин. температура жидкости	3	°C
Макс. температура жидкости	40	°C

Данные гидравлики (рабочая точка)

Расход		m³/h
Напор		m
Число оборотов	0	1/min
Диаметр рабочего колеса	143	mm

Материалы / уплотнение

Корпус насоса	GG 25
Рабочее колесо	GG 25
Вал	1,4021
СТУ со стороны насоса	SiC-SiC
Корпус мотора	EN-GJL 250

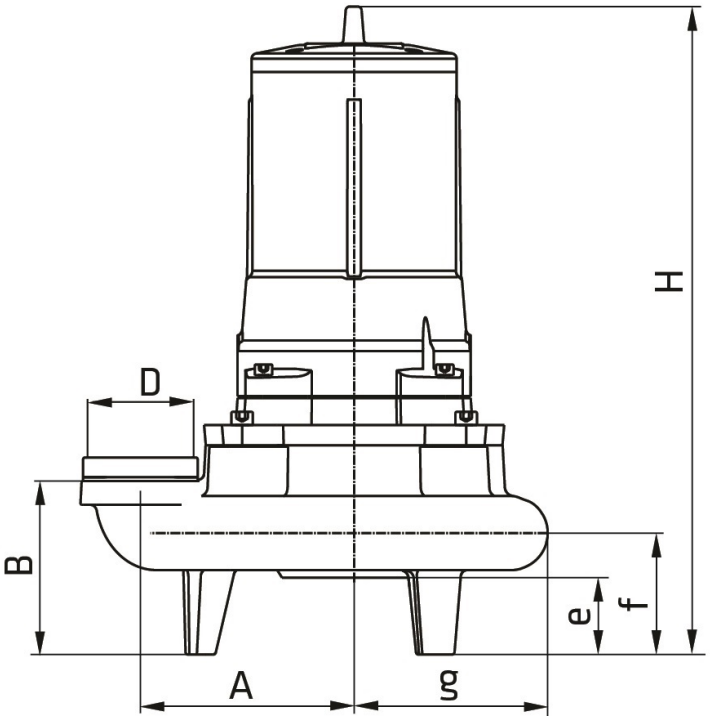

Размеры

mm

A	160	H	529				
B	129						
D	50						
e	57						
f	90						
g	144						

Всасывающая сторона DNs		/ PN 10	
Напорная сторона DNd	DN50	/ PN 10	
Вес	58		kg
Свободный проход	35		mm

Данные мотора

Ном. мощность P2	4	kW
Ном. число оборотов	2900	1/min
Ном. напряжение	3~380 V, 50 Hz	
Макс. потребление тока	8,6	A
Вид защиты	IP 68	

Допустимый перепад напряжения +/- 10%

Арт.№ стандартного исполнения 2458997

SSP 50.200.V.HA-4.2.T40.5.F.0.SC.MI

Установка: Погружной насос

wilo

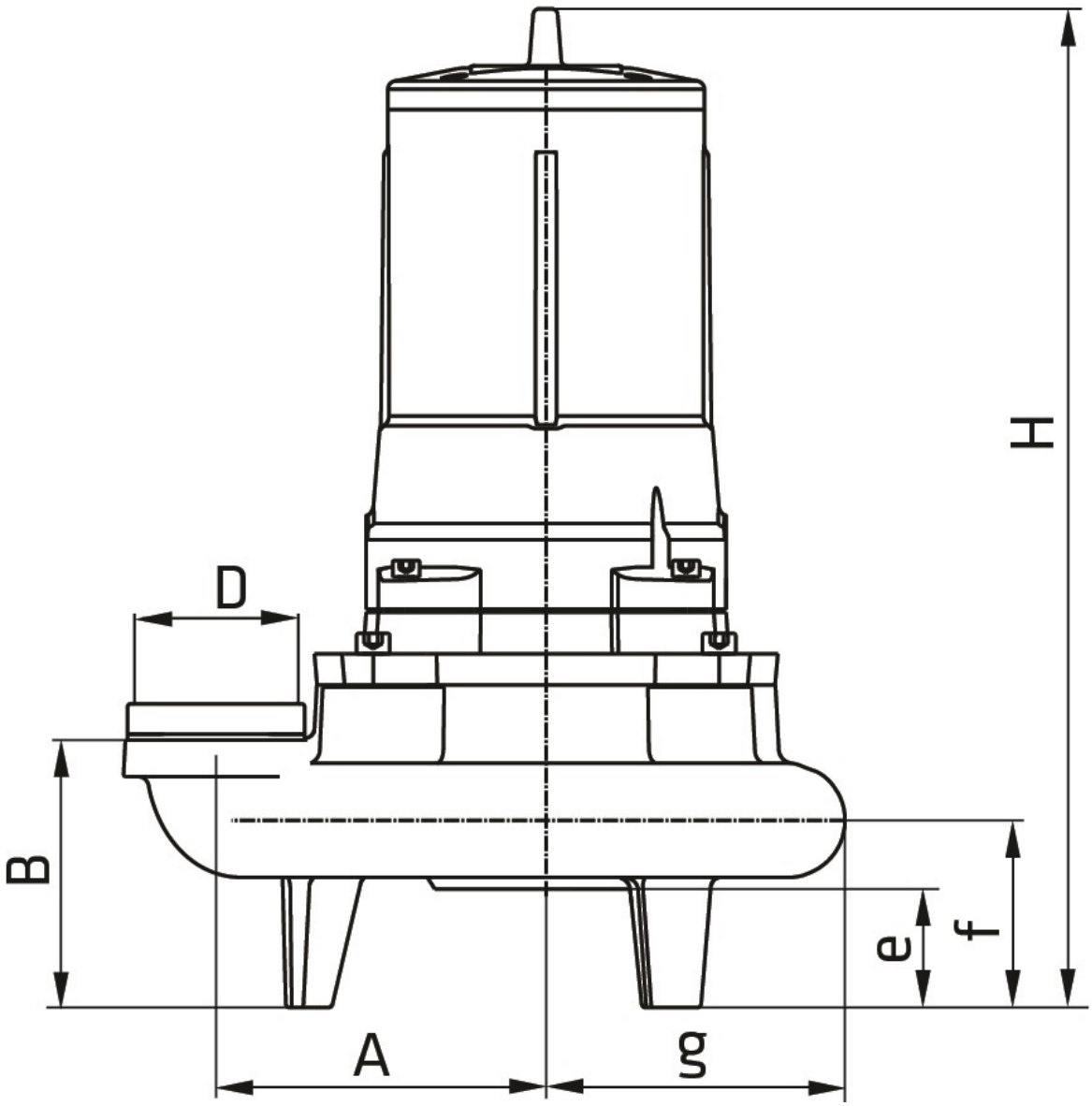

Стандарт

Всасывающая сторона DNs

Напорная сторона DNd DN50

Размеры	mm						
A	160	H	529				
B	129						
D	50						
e	57						
f	90						
g	144						