Телефон
Телефакс

MVL 811-3/25/E/3-400-50-2-S1

Установка: Центробежные насосы высокого давления

Клиент		Проект	
№ клиента		№ проекта	
Ответственный		Поз. №	
Редактор		Локальный	
		Дата	04/10/23

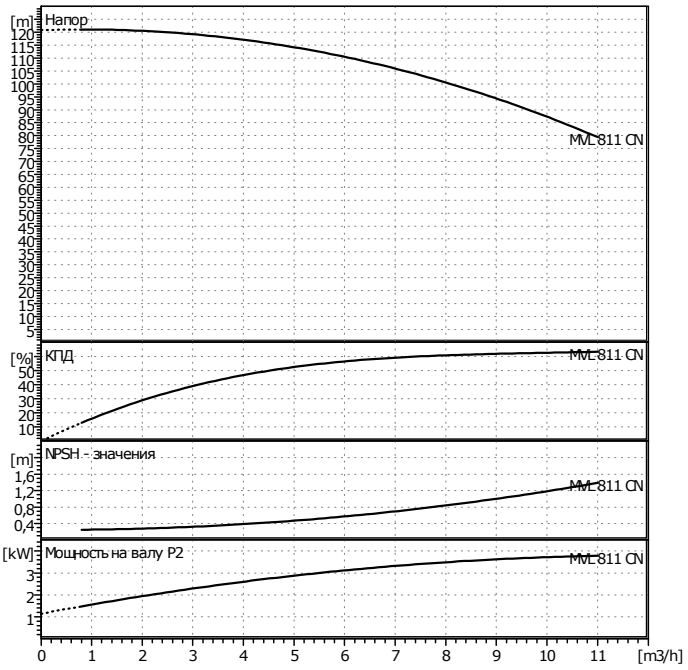

Данные запроса

Расход	0	m³/h
Напор	0	m
Перекачиваемая среда	Вода, чистая	
Температура жидкости	20	°C
Плотность	0,9983	kg/dm³
Кинематическая вязкость	1,005	mm²/s
Давление пара	0,02337	bar

Данные насоса

Тип	MVL 811-3/25/E/3-400-50-2-S1	
Вид агрегата	Насос	
Ступень ном. давления	PN 25	
Мин. температура жидкости	-30	°C
Макс. температура жидкости	120	°C

Данные гидравлики (рабочая точка)

Расход		m³/h
Напор		m
Число оборотов	2900	1/min
Мощность на валу P2		kW
NPSH		m

Материалы / уплотнение

Рабочее колесо	1.4301
Камеры ступеней	1.4301
Напорный кожух	1.4301
Вал	1.4301
Корпус	GG 25
Уплотнение	EPDM
Торцевое уплотнение	Q1Q1

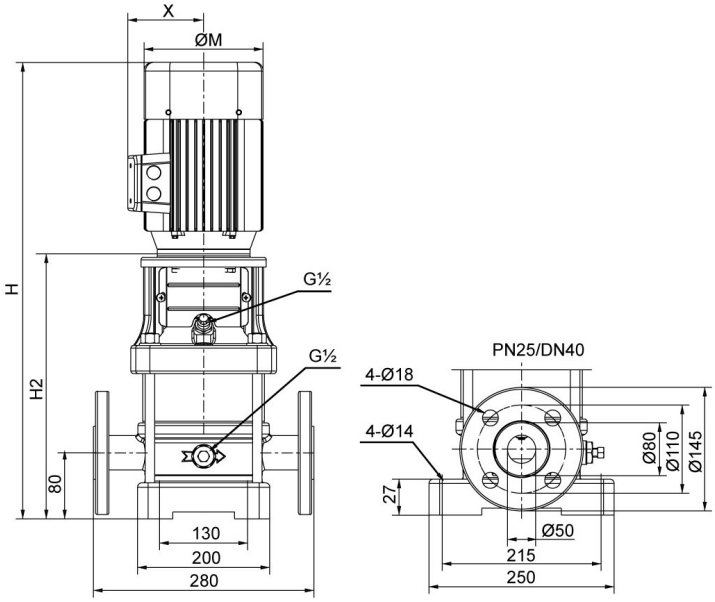

Размеры

mm

H2	671						
H	1025						
M	212						
X	140						

Всасывающая сторона DNs	DN 40 PN25	/ PN 25
Напорная сторона DNd	DN 40 PN25	/ PN 25
Вес	66	kg

Данные мотора

Ном. мощность P2	4	kW
Ном. число оборотов	2900	1/min
Ном. напряжение	3~380 V, 50 Hz	
Макс. потребление тока	8,05	A
Вид защиты	IP 55	

Допустимый перепад напряжения +/- 10%

Арт.№ стандартного исполнения 2477877