ТЕХНИЧЕСКИЙ ПАСПОРТ

ТЗ № OG.3-23

УЗЕЛ НАСОСНО-СМЕСИТЕЛЬНЫЙ (БЕЗ НАСОСА) 9510-01 AQUASFERA

ISO 9001 ISO 14001

Aquasfera СФЕРА КОНТРОЛЯ

1 ОБЩИЕ СВЕДЕНИЯ

Производитель: ZHEJIANG YUQUAN FLUID TECHNOLOGY CO.,LTD
Адрес: NO.35, TIANYOU ROAD, SHAMEN, YUHUAN ZHEJIANG, 317607, CHINA

2 НАЗНАЧЕНИЕ И ОБЛАСТЬ ПРИМЕНЕНИЯ

Насосно-смесительная группа AQUASFERA предназначена для создания низкотемпературных систем отопления (типа «теплый пол»).
Монтируется на коллекторной группе низкотемпературного контура, подключается к высокотемпературному контуру системы отопления.
Насосно-смесительная группа поставляется без насоса (для монтажа требуется установка насоса).

3 ТЕХНИЧЕСКИЕ ХАРАКТЕРИСТИКИ

№	Наименование характеристики	Ед. изм	Значение характеристики
1	Мощность узла	кВт	от 10 до 12,5
2	Управление		термоголовка с выносным датчиком
3	Температура рабочей среды в первичном контуре	°C	От +5 до +95
4	Рабочее давление	бар	до 10
5	Разница давлений первичного контура	бар	от 0,1 до 1
6	Диапазон регулирования во вторичном контуре	°C	от +20 до +60
7	Условная пропускная способность kvs	$м^3$/час	от 3 до 4,8
8	Шкала термометра	°C	от 0 до +80
9	Точность поддержания температуры тепло-носителя	°C	±3
10	Тип подключения к высокотемпературному контуру		Цилиндрическая резьба ГОСТ 6357
11	Тип подключения к низкотемпературному контуру		Цилиндрическая резьба ГОСТ 6357
12	Тип подключения к циркуляционному насосу		Цилиндрическая резьба ГОСТ 6357

4 КОНСТРУКЦИЯ И МАТЕРИАЛЫ

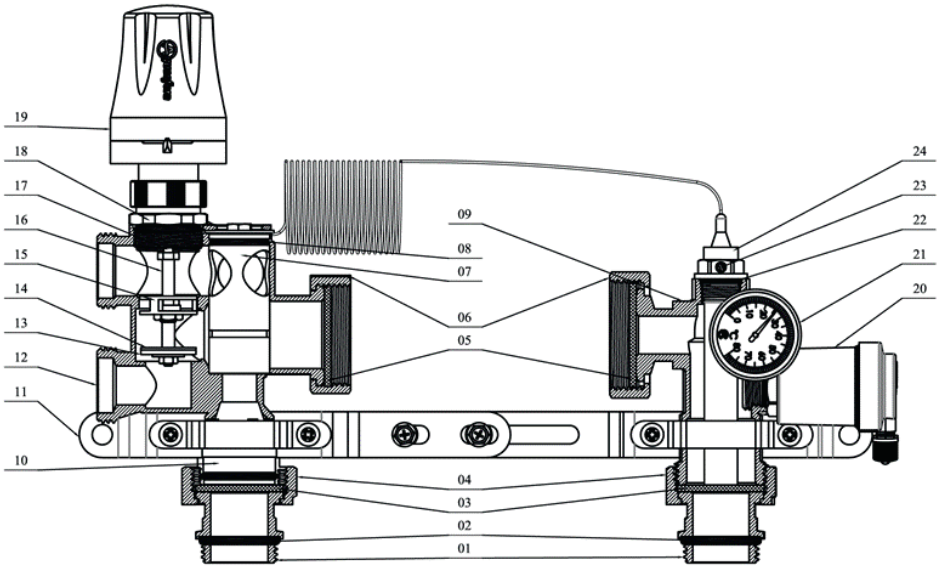

№	Детали	Кол- во, шт.	Материал	Марка	Покры-тие	Нормативный документ
1	Соединитель	2	Латунь	CW617N	Никель	EN 12165; ГОСТ 15527
2	Уплотнительное кольцо	2	Этилен-пропи-леновый каучук	EPDM	-	ISO 4097
3	Прокладка	2	Этилен-пропи-леновый каучук	EPDM	-	ISO 4097
4	Накидная гайка	2	Латунь	CW617N	Никель	EN 12165; ГОСТ 15527
5	Прокладка	2	Этилен-пропи-леновый каучук	EPDM	-	ISO 4097
6	Накидная гайка	2	Латунь	CW617N	Никель	EN 12165; ГОСТ 15527
7	Регулирующий цилиндр	1	Латунь	CW617N	-	EN 12165; ГОСТ 15527
8	Уплотнительное кольцо	1	Этилен-пропи-леновый каучук	EPDM	-	ISO 4097
9	Верхний корпус	1	Латунь	CW617N	Никель	EN 12165; ГОСТ 15527
10	Калибровочный клапан	1	Полиацетал	POM	-	ГОСТ 32415-2013
11	Кронштейн	1	Сталь	Q195B	Никель	ГОСТ 17678-80
12	Нижний корпус	1	Латунь	CW617N	Никель	EN 12165; ГОСТ 15527
13	Прокладка	2	Этилен-пропи-леновый каучук	EPDM	-	ISO 4097
14	Шайба	1	Латунь	CW617N	-	EN 12165; ГОСТ 15527
15	Катушка	1	Латунь	CW617N	-	EN 12165; ГОСТ 15527
16	Шток	1	Латунь	CW617N	-	EN 12165; ГОСТ 15527
17	Шток	1	Нержавеющая сталь	AISI304	-	ГОСТ 5632-72
18	Ниппель	1	Латунь	CW617N	Никель	EN 12165; ГОСТ 15527
19	Термостатическая головка	1	Пластик	ABS	-	ГОСТ 33366.1-2015; ISO 1043-1:2011
20	Воздухоотводчик	1	Латунь	CW617N	Никель	EN 12165; ГОСТ 15527
21	Манометр	1	Нержавеющая сталь	AISI304	-	ГОСТ 5632-72
22	Уплотнительное кольцо	1	Этилен-пропи-леновый каучук	EPDM	-	ISO 4097
23	Термометр	1	Нержавеющая сталь	AISI304	-	ГОСТ 5632-72
24	Соединитель	1	Латунь	CW617N	Никель	EN 12165; ГОСТ 15527

5 ПРИНЦИП РАБОТЫ

5.1. Вход высокотемпературного теплоносителя происходит справа снизу (стрелка вверх). В нижнем корпусе (12) происходит смешивание высокотемпературного теплоносителя системы отопления и теплоносителя с обратной линии низкотемпературного контура (боковой нижний вход). С помощью циркуляционного насоса теплоноситель со смешанной температурой поступает в верхний корпус (9), а затем на подающий коллектор низкотемпературной системы отопления.

5.2. Регулирование значения смешанной температуры производится с помощью термостатической головки (19). Замер температуры происходит с помощью выносного датчика, который устанавливается в верхнюю часть корпуса (9). Два корпуса собираются на кронштейне (11). Значение температуры теплоносителя, поступающего в низкотемпературный контур можно увидеть с помощью контактного термометра (23). Функция удаления воздуха осуществляется с помощью автоматического вертикального воздухоотводчика (20). В нижнем корпусе (12) располагается байпас с диапазоном настройки от 0 до 5. Он находится сбоку возле термостатической головки (19).

6 ГАБАРИТНЫЕ РАЗМЕРЫ

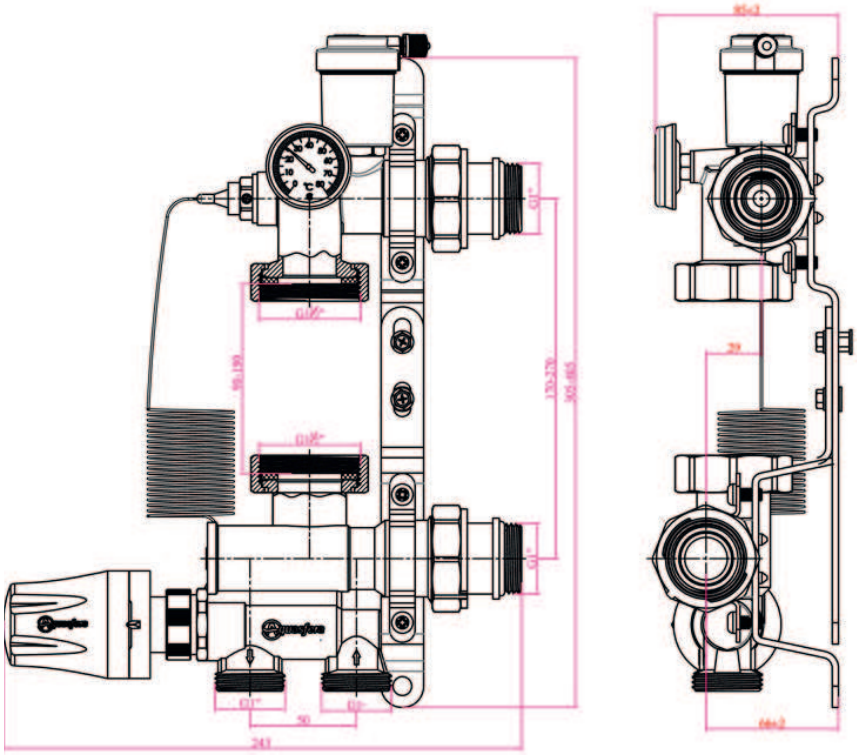

7 МОНТАЖ, НАСТРОЙКА И ЗАМЕНА

7.1. Насосно-смесительные узлы должны эксплуатироваться строго в соответствии с техническими характеристиками, указанными в настоящем паспорте.

7.2. Для корректной работы смесительного узла необходимо обеспечить минимальный перепад давления не менее 0,1 бара между подающим и обратным трубопроводом к первичному контуру системы отопления. Проще всего это условие достигается подключением узла в радиаторную систему как ещё один радиатор.

7.3. В соответствии с ГОСТ 12.2.063-2015 п.9.6, арматура не должна испытывать нагрузок от трубопровода (при изгибе, сжатии, растяжении, кручении, перекосах, вибрации, неравномерности затяжки крепежа и т.д.). При необходимости должны быть предусмотрены опоры или компенсаторы, устраняющие нагрузку на арматуру от трубопровода.

7.4. Несоосность соединяемых трубопроводов не должна превышать 3мм при длине до 1м плюс 1мм на каждый последующий метр (СП 73.13330.2012 п. 5.1.8.).

7.5. Установка термостатической головки с погружным температурным датчиком:

- установить настройку головки на максимальное значение;
- при помощи монтажного кольца головки закрепить её на смесительном клапане;
- поместить датчик в гильзу температурного датчика;
- установить настройку головки на расчётную температуру.
- Замена термостатической головки:
- изъять датчик из гнезда;
- установить термостатическую головку на максимальное значение, отвинтить монтажное кольцо и заменить головку;
- поместить датчик новой головки в гнездо температурного датчика;
- установить настройку головки на расчётную температуру.

7.6. Принцип работы байпаса – чем меньше открыт байпас, тем быстрее достигается требуемая температура на подаче, и наоборот, при максимально открытом байпасе увеличивается расход и одновременно сокращается колебание температуры подачи, связанное с открытием–закрытием различных зон, на которые разделяется система отопления.

- При необходимости байпас настроить следующим образом:
- если разность температур слишком большая - постепенно открывать байпас до достижения расчётной разности температур;
- если температура подачи ниже установленного значения - постепенно закрывать байпас, чтобы обеспечить подачу теплоносителя из высокотемпературного контура.

7.7. Замена циркуляционного насоса:

- отключить электропитание;
- закрыть шаровые краны все запорные клапаны (или расходомеры) коллекторного блока;
- слить теплоноситель через нижний коллектор с помощью дренажного клапана.
- ослабить гайки (6);
- отключить кабель электропитания от насоса;
- снять циркуляционный насос и заменить на новый;
- Подключить обратно кабель электропитания циркуляционного насоса согласно указаниям, приведённым на самом насосе;
- затянуть гайки (6).
- открыть шаровые краны и запорные клапаны (расходомеры) коллекторной группы;
- подключить электропитание.

7.8. Последовательность сборки кронштейнов насосно-смесительного узла Aquasfera:

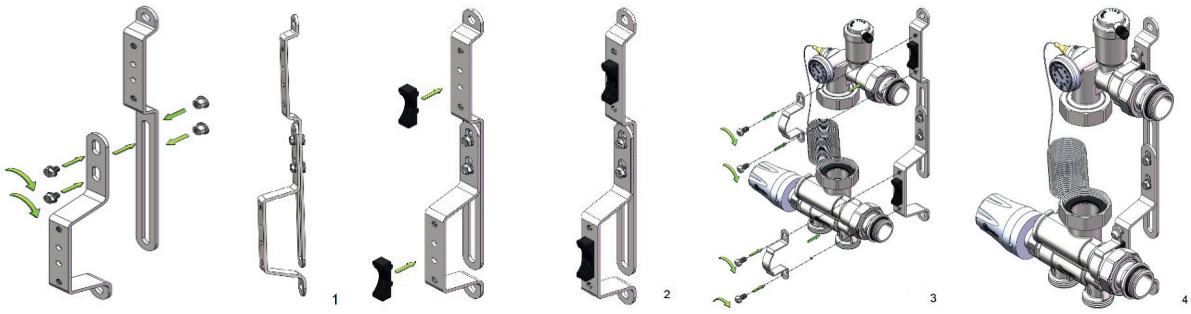

7.9. Схема подключения насосно-смесительного узла Aquasfera к коллекторной группе:

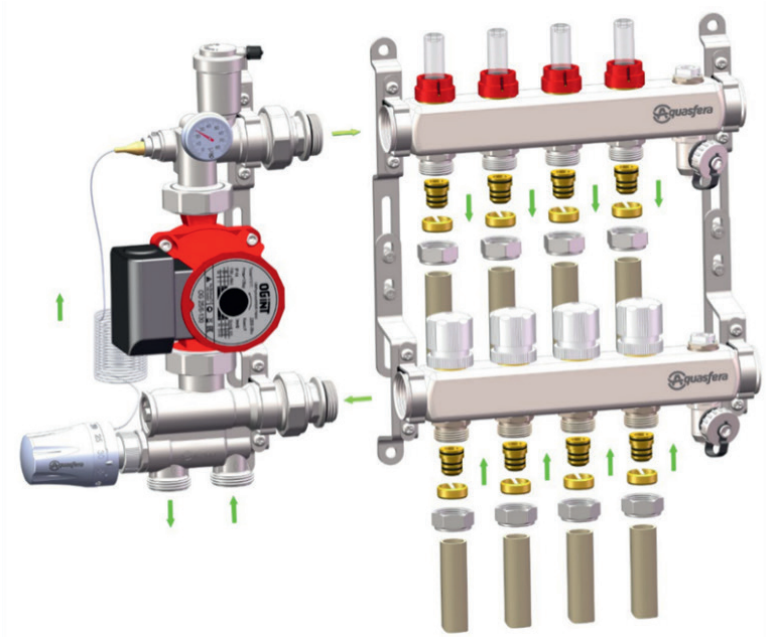

ВНИМАНИЕ!
Подающий коллектор располагайте сверху!

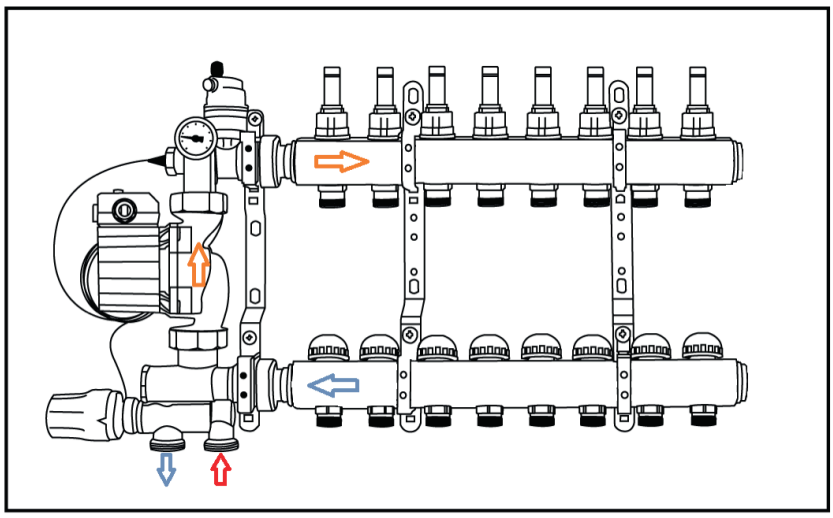

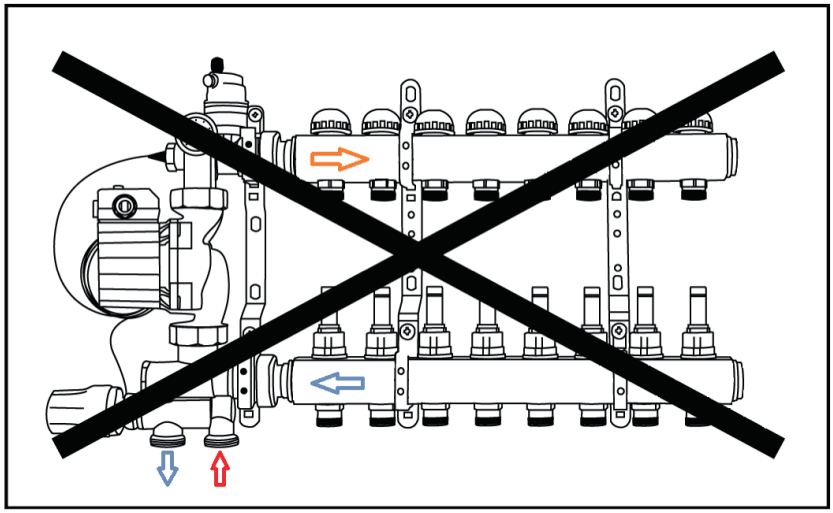

8 УСЛОВИЯ ХРАНЕНИЯ И ТРАНСПОРТИРОВКИ

8.1. При отгрузке потребителю насосно-смесительные узлы консервации не подвергаются, так как материалы, применяемые при их изготовлении, атмосферостойкие или имеют защитные покрытия.

8.2. Транспортировка осуществляется в соответствии с ГОСТ 15150 (условие хранения 5).

8.3. Хранение должно осуществляться в заводской упаковке в соответствии с ГОСТ 15150 (условие хранения 3).

8.4. В процессе изготовления, хранения, транспортировки насосно-смесительные узлы не оказывают вреда окружающей среде и здоровью человека.

9 УТИЛИЗАЦИЯ

9.1. Утилизация изделия (переплавка, захоронение, перепродажа) производится в порядке, установленном Законами РФ от 04 мая 1999 г. № 96-ФЗ «Об охране атмосферного воздуха» (в редакции от 11.06.2021г.), от 24 июня 1998 г. № 89-ФЗ (в редакции от 14.07.2022г.) «Об отходах производства и потребления», от 10 января 2002г. № 7-ФЗ «Об охране окружающей среды» (в редакции от 26.03.2022г.), а также другими российскими и региональными нормами, актами, правилами, распоряжениями и пр., принятыми во использование указанных законов.

10 ГАРАНТИЙНЫЕ ОБЯЗАТЕЛЬСТВА

10.1. Изготовитель гарантирует соответствие товара настоящему паспорту при соблюдении Потребителем условий эксплуатации, транспортировки и хранения.

10.2. Гарантийный срок эксплуатации 5 лет.

10.3. Гарантийные обязательства распространяются на все дефекты, возникшие по вине завода-изготовителя.

10.4. Гарантия не распространяется на дефекты, возникшие в случаях:

- нарушения паспортных режимов хранения, монтажа, испытания, эксплуатации и обслуживания изделия;
- наличия следов воздействия веществ, агрессивных к материалам изделия;
- наличия повреждений, вызванных пожаром, стихией, форс–мажорными обстоятельствами;
- повреждений, вызванных неправильными действиями потребителя;
- наличия механических повреждений или следов вмешательства в конструкцию изделия.

ГАРАНТИЙНЫЙ ТАЛОН № _____

_____

(наименование товара)

№	н/н	Кол-во, шт.	Примечание
1			
2			
3			
4			
5			

Название и адрес торгующей организации:

_____

_____

Дата продажи:

ФИО/Подпись продавца:

Штамп или печать
торгующей организации

Подпись покупателя:

Гарантийный срок – 5 лет с даты продажи конечному потребителю.

Рекламации и претензии к качеству товара принимаются в форме письменного заявления.

www.aquasfera.ru

Aquasfera
СФЕРА КОНТРОЛЯ