ТЕХНИЧЕСКИЙ ПАСПОРТ

ТЗ № OG.3-23

УЗЕЛ НАСОСНО-СМЕСИТЕЛЬНЫЙ (БЕЗ НАСОСА) 9510-02 AQUASFERA

ISO 9001 ISO 14001

Aquasfera СФЕРА КОНТРОЛЯ

1 ОБЩИЕ СВЕДЕНИЯ

Производитель: ZHEJIANG YUQUAN FLUID TECHNOLOGY CO.,LTD
Адрес: NO.35, TIANYOU ROAD, SHAMEN, YUHUAN ZHEJIANG, 317607, CHINA

2 НАЗНАЧЕНИЕ И ОБЛАСТЬ ПРИМЕНЕНИЯ

Группа автономной циркуляции AQUASFERA применяется для поддержания постоянной температуры в системах тёплого пола. Температура поддерживается на заданном уровне с помощью термостатической головки, регулирующей количество подаваемого теплоносителя. Смеситель состоит из термостатического и балансировочного клапана. Балансировочный клапан с помощью запорно-регулирующего элемента регулирует количество теплоносителя, возвращающегося из обратного контура, подаваемого для подмешивания с теплоносителем, поступающего в подающий коллектор вторичного контура (теплый пол).
Насосно-смесительная группа поставляется без насоса (для монтажа требуется установка насоса).

3 ТЕХНИЧЕСКИЕ ХАРАКТЕРИСТИКИ

№	Наименование характеристики	Ед. изм	Значение характеристики
1	Мощность узла	кВт	от 10 до 12,5
2	Управление		термоголовка с выносным датчиком
3	Температура рабочей среды в первичном контуре	°C	От +5 до +95
4	Рабочее давление	бар	до 10
5	Разница давлений первичного контура	бар	от 0,1 до 1
6	Диапазон регулирования во вторичном контуре	°C	от +20 до +70
7	Условная пропускная способность kvs	$м^3$/час	от 3 до 4,8
8	Шкала термометра	°C	от 0 до +80
9	Точность поддержания температуры теплоносителя	°C	±3
10	Тип подключения к высокотемпературному контуру		Цилиндрическая резьба ГОСТ 6357
11	Тип подключения к низкотемпературному контуру		Цилиндрическая резьба ГОСТ 6357
12	Тип подключения к циркуляционному насосу		Цилиндрическая резьба ГОСТ 6357

4 КОНСТРУКЦИЯ И МАТЕРИАЛЫ

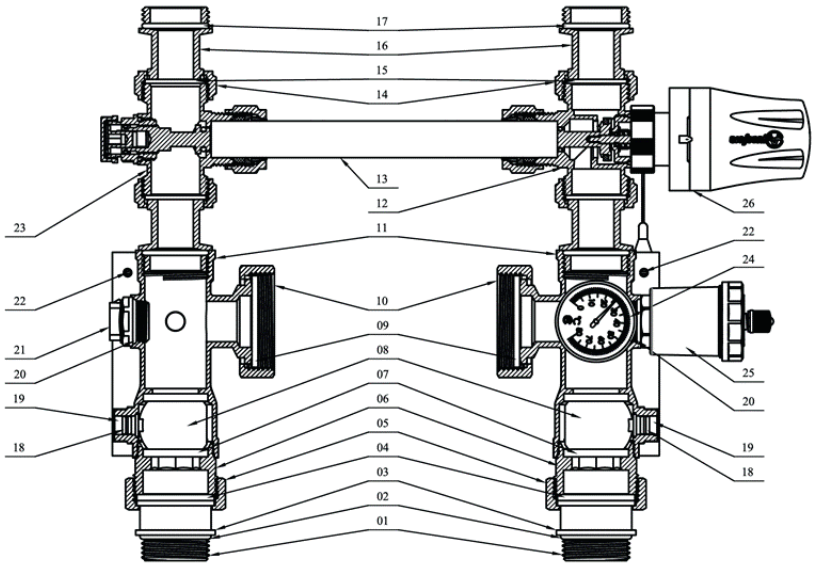

№	Детали	Кол-во, шт.	Материал	Марка	Покрытие	Нормативный документ
1	Соединитель	2	Латунь	CW617N	Никель	EN 12165; ГОСТ 15527
2	Уплотнительное кольцо	2	Этилен-пропиленовый каучук	EPDM	-	ISO 4097
3	Прокладка	2	Этилен-пропиленовый каучук	EPDM	-	ISO 4097
4	Шайба	2	Латунь	CW617N	-	EN 12165; ГОСТ 15527
5	Накидная гайка	2	Латунь	CW617N	Никель	EN 12165; ГОСТ 15527
6	Корпус	2	Латунь	CW617N	Никель	EN 12165; ГОСТ 15527
7	Седло клапана	4	Фторопласт	PTFE	-	ГОСТ 10007-80
8	Шаровый элемент	2	Латунь	CW617N	-	EN 12165; ГОСТ 15527
9	Прокладка	2	Этилен-пропиленовый каучук	EPDM	-	ISO 4097
10	Накидная гайка	2	Латунь	CW617N	Никель	EN 12165; ГОСТ 15527
11	Корпус	2	Латунь	CW617N	Никель	EN 12165; ГОСТ 15527
12	Трехходовой термостатический клапан	1	Латунь	CW617N	-	EN 12165; ГОСТ 15527
13	Соединительная труба (байпас)	1	Латунь	CW617N	Никель	EN 12165; ГОСТ 15527
14	Накидная гайка	4	Латунь	CW617N	Никель	EN 12165; ГОСТ 15527
15	Прокладка	4	Этилен-пропиленовый каучук	EPDM	-	ISO 4097
16	Соединитель	4	Латунь	CW617N	Никель	EN 12165; ГОСТ 15527
17	Уплотнительное кольцо	4	Этилен-пропиленовый каучук	EPDM	-	ISO 4097
18	Уплотнительное кольцо	4	Этилен-пропиленовый каучук	EPDM	-	ISO 4097
19	Запорный винт	2	Латунь	CW617N	Никель	EN 12165; ГОСТ 15527
20	Уплотнительное кольцо	2	Этилен-пропиленовый каучук	EPDM	-	ISO 4097
21	Кран маевского	1	Латунь	CW617N	Никель	EN 12165; ГОСТ 15527
22	Винт	2	Нержавеющая сталь	AISI304	-	ГОСТ 5632-72
23	Запорный клапан	1	Латунь	CW617N	Никель	EN 12165; ГОСТ 15527
24	Манометр	1	Нержавеющая сталь	AISI304	-	ГОСТ 5632-72
25	Воздухоотводчик	1	Латунь	CW617N	Никель	EN 12165; ГОСТ 15527
26	Термостатическая головка	1	Пластик	ABS	-	ГОСТ 33366.1-2015; ISO 1043-1:2011

5 ПРИНЦИП РАБОТЫ

5.1. Насосно-смесительный узел предназначен для использования в системах отопления теплого пола в сочетании с распределительными коллекторами. Его функция заключается в поддержании постоянной (заданного значения) температуры в системе теплого пола, смешивая теплоноситель, поступающий из высокотемпературного контура с теплоносителем, циркулирующим в системе напольного отопления.

5.2. Расход теплоносителя на выходе из низкотемпературной системы контролируется 3-х ходовым термостатическим клапаном (12). Этот клапан управляется термостатической головкой (26) с выносным датчиком. Регулировка термостатической головки дает возможность установить температуру теплоносителя, циркулирующего в системе теплого пола. Циркуляционный насос обеспечивает циркуляцию теплоносителя через петли теплого пола.

6 ГАБАРИТНЫЕ РАЗМЕРЫ

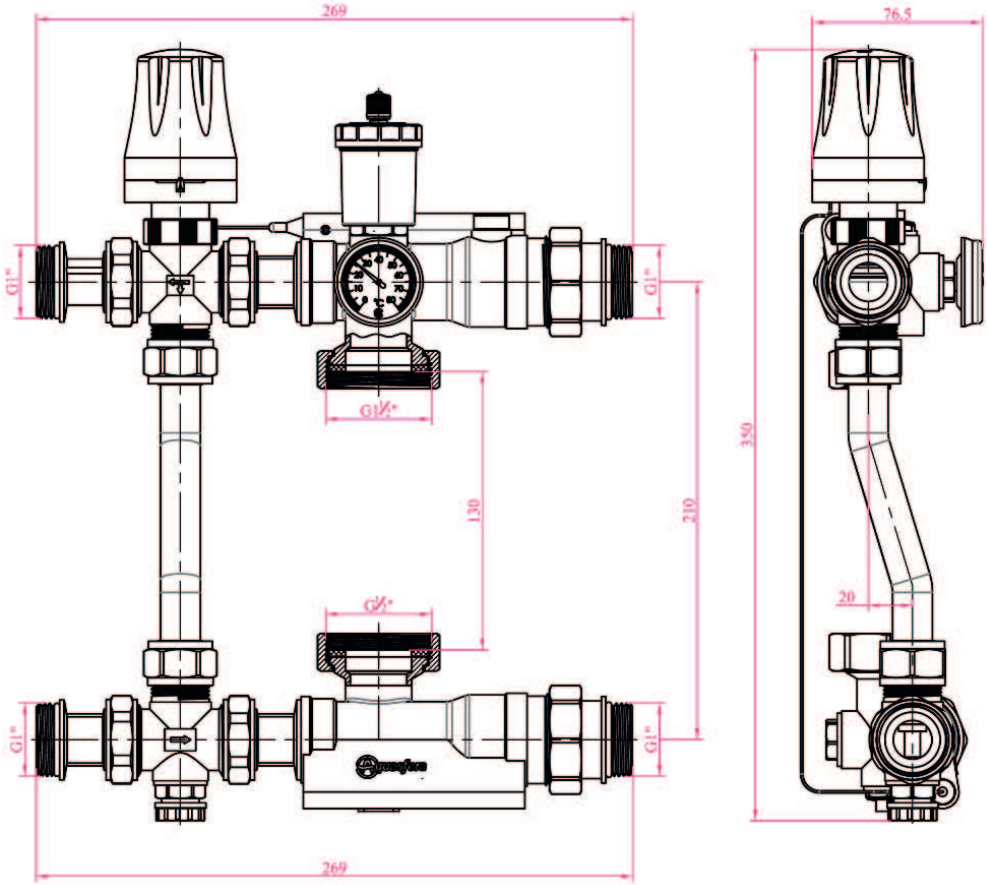

7 МОНТАЖ, НАСТРОЙКА И ЗАМЕНА

7.1. Насосно-смесительные узлы должны эксплуатироваться строго в соответствии с техническими характеристиками, указанными в настоящем паспорте.

7.2. Трубопроводы первичного контура присоединяются к термостатическому модулю узла с помощью резьбового соединения G1".

7.3. Коллекторы вторичного контура присоединяются к термостатическому модулю с помощью поставляемых в комплекте с узлом соединителей G 1" (Н). Соединитель имеет с резьбовых концов резиновые прокладки, поэтому использование дополнительных герметизирующих материалов не требуется.

7.4. Для присоединения термоголовки, предварительно требуется снять пластиковый защитный колпачок с термостатического клапана (2). Присоединение термоголовки (1) выполняется вручную. Выносной датчик помещается в гильзу и фиксируется винтом в головке гильзы с помощью шестигранного ключа.

7.5. Монтаж и демонтаж циркуляционного насоса рекомендуется выполнять при закрытых шаровых кранах (17), которые закрываются и открываются с помощью отвертки или шестигранного ключа.

7.6. Перед проведением гидравлического испытания смонтированного смесительного узла с присоединенными коллекторами теплого пола следует убедиться, что накидные гайки крепления перепускного байпаса и обратного трубопровода узла плотно затянуты.

7.7. Перед включением насоса надлежит убедиться в следующем:

- шаровые краны (17) открыты;
- балансировочный клапан (8) открыт на расчетное количество оборотов;
- на термостатической головке (1) выставлено требуемое значение температуры теплоносителя;

7.8. После заполнения системы теплоносителем необходимо выпустить оставшийся воздух с помощью крана Маевского (22).

7.9. В соответствии с ГОСТ 12.2.063-2015 п.9.6, арматура не должна испытывать нагрузок от трубопровода (при изгибе, сжатии, растяжении, кручении, перекосах, вибрации, неравномерности затяжки крепежа и т.д.). При необходимости должны быть предусмотрены опоры или компенсаторы, устраняющие нагрузку на арматуру от трубопровода.

7.10. Несоосность соединяемых трубопроводов не должна превышать 3мм при длине до 1м плюс 1мм на каждый последующий метр (СП 73.13330.2012 п. 5.1.8.).

7.11. Монтаж смесительного узла может монтироваться при подаче теплоносителя как слева, так и справа. Варианты подключения насосно-смесительного узла 9510-02:

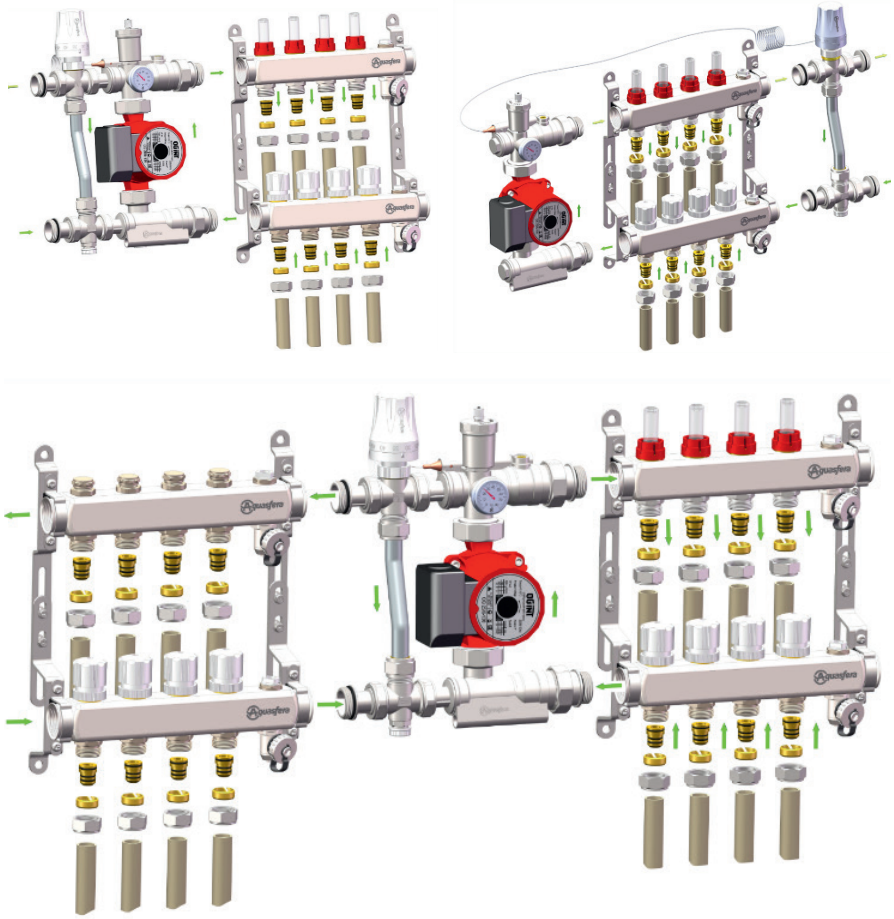

8 УСЛОВИЯ ХРАНЕНИЯ И ТРАНСПОРТИРОВКИ

8.1. При отгрузке потребителю насосно-смесительные узлы консервации не подвергаются, так как материалы, применяемые при их изготовлении, атмосферостойкие или имеют защитные покрытия.

8.2. Транспортировка осуществляется в соответствии с ГОСТ 15150 (условие хранения 5).

8.3. Хранение должно осуществляться в заводской упаковке в соответствии с ГОСТ 15150 (условие хранения 3).

8.4. В процессе изготовления, хранения, транспортировки насосно-смесительные узлы не оказывают вреда окружающей среде и здоровью человека.

9 УТИЛИЗАЦИЯ

9.1. Утилизация изделия (переплавка, захоронение, перепродажа) производится в порядке, установленном Законами РФ от 04 мая 1999 г. № 96-ФЗ «Об охране атмосферного воздуха» (в редакции от 11.06.2021г.), от 24 июня 1998 г. № 89-ФЗ (в редакции от 14.07.2022г.) «Об отходах производства и потребления», от 10 января 2002г. № 7-ФЗ «Об охране окружающей среды» (в редакции от 26.03.2022г.), а также другими российскими и региональными нормами, актами, правилами, распоряжениями и пр., принятыми во использование указанных законов.

10 ГАРАНТИЙНЫЕ ОБЯЗАТЕЛЬСТВА

10.1. Изготовитель гарантирует соответствие товара настоящему паспорту при соблюдении Потребителем условий эксплуатации, транспортировки и хранения.

10.2. Гарантийный срок эксплуатации 5 лет.

10.3. Гарантийные обязательства распространяются на все дефекты, возникшие по вине завода-изготовителя.

10.4. Гарантия не распространяется на дефекты, возникшие в случаях:

- нарушения паспортных режимов хранения, монтажа, испытания, эксплуатации и обслуживания изделия;
- наличия следов воздействия веществ, агрессивных к материалам изделия;
- наличия повреждений, вызванных пожаром, стихией, форс–мажорными обстоятельствами;
- повреждений, вызванных неправильными действиями потребителя;
- наличия механических повреждений или следов вмешательства в конструкцию изделия.

ГАРАНТИЙНЫЙ ТАЛОН № _____

_____

(наименование товара)

№	н/н	Кол-во, шт.	Примечание
1			
2			
3			
4			
5			

Название и адрес торгующей организации:

_____

_____

Дата продажи:

ФИО/Подпись продавца:

Штамп или печать
торгующей организации

Подпись покупателя:

Гарантийный срок – 5 лет с даты продажи конечному потребителю.

Рекламации и претензии к качеству товара принимаются в форме письменного заявления.

www.aquasfera.ru

Aquasfera
СФЕРА КОНТРОЛЯ