Техническое описание датчика 22WP-11..

Датчик давления жидкости

Активный датчик (0...10 В) для измерения давления водяных сред в системах ОВиК. Подходит для применения с хладагентами. Корпус IP65.

5 лет гарантии

Обзор типов

Наименование	Исходящий сигнал	Диапазон измеряемого давления	Диапазон перегрузки	Давление разрыва
22WP-114	0...10 В=	0...4 бар	8 бар	12 бар
22WP-115	0...10 В=	0...6 бар	12 бар	18 бар
22WP-116	0...10 В=	0…10 бар	20 бар	30 бар
22WP-117	0...10 В=	0...16 бар	32 бар	48 бар

Техническое описание

Электрические данные	Напряжение питания =В	15...24 В, ±10%, 0.15 Вт
	Напряжение питания ~В	24 В, ±10%, 0.3 ВА
	Электрические подключения	Разъем для кабеля 0.5...1.5 мм²
	Вход кабеля	MVS вилка согласно DIN EN175301-803 / конструкция A
Функциональные данные	Технология датчика	Датчик сопротивления с содержанием драг. металла
	Исходящий сигнал активный давление	0...10 В=
	Исходящий сигнал активный	Токовый выход: мин. нагрузка 5 кОм
	Механическое присоединение	прижимное: G1/4"
	Среда	Вода
Измеряемые данные	Измеряемый параметр	Давление
	Точность измерения давления	±0.5% от измеряемого диапазона при 25 °C)
	Общая погрешность	при максимальных температурах -40 °C: <= 2% измеряемого диапазона 105 °C: <= 2% измеряемого диапазона
Материалы	Уплотнитель корпуса	фтор-каучук, не содержит силикона
	Корпус	Нержавеющая сталь 1.4301
Данные по безопасности	Температура окр. среды	-40...105 °C
	Температура воды	-40...125 °C
	Класс защиты	III для низких напряжений
	Степень защиты	IP65
	Стандарт качества	ISO 9001
	Вес	0.12 кг

Аксессуары

Опциональные аксессуары	Описание	Наименование
	Муфтовое соединение с G 1/4" (внутренняя резьба) на G 1/2" (внешняя резьба)	A-22WP-A02

Схема подключения

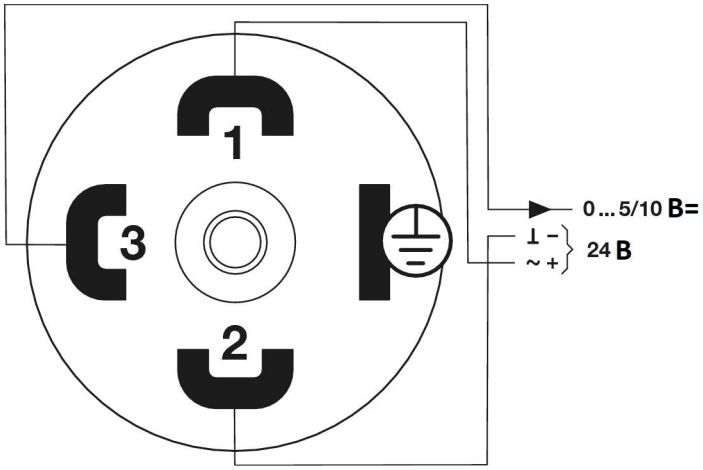

Размеры

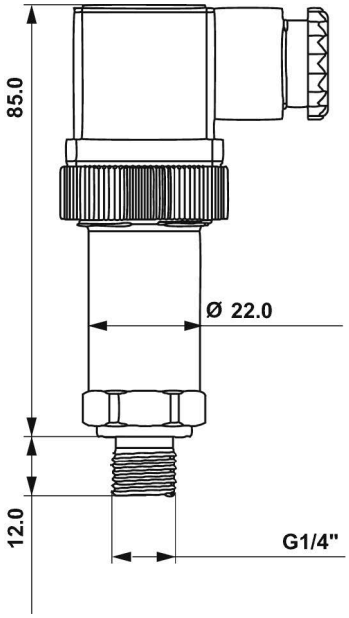

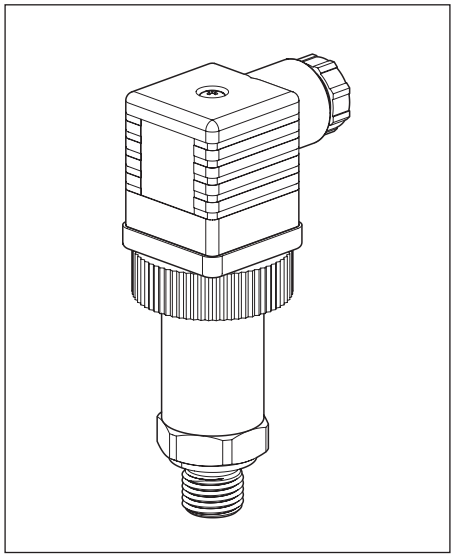

i

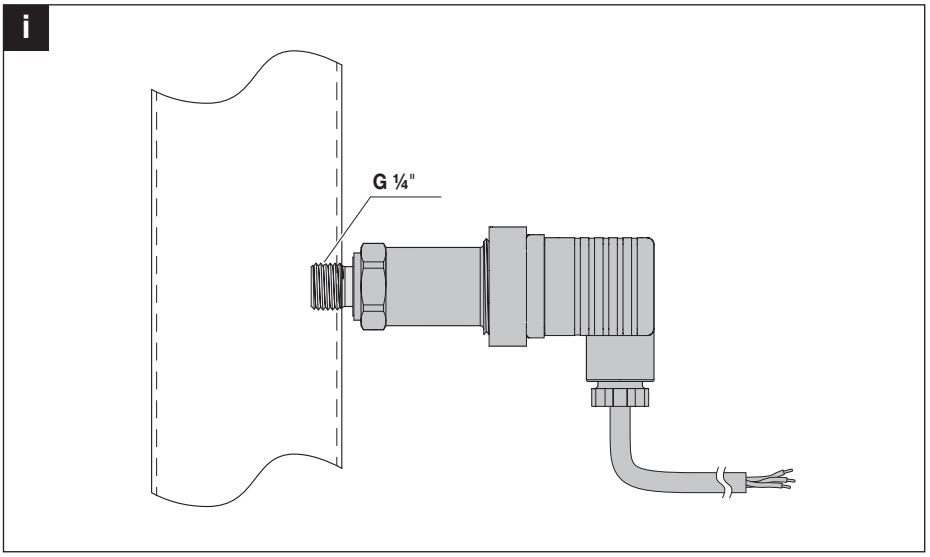

1

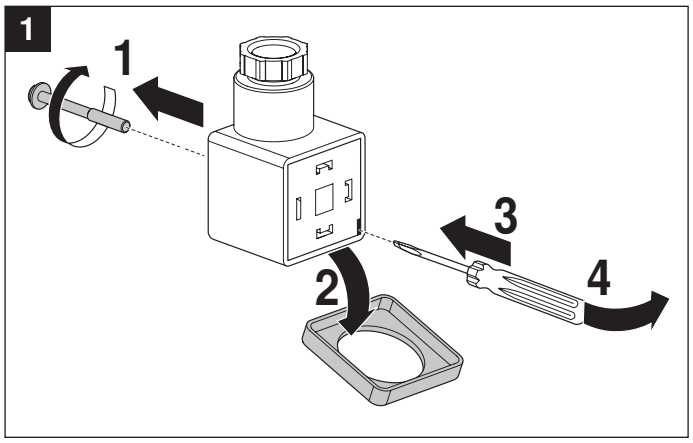

2

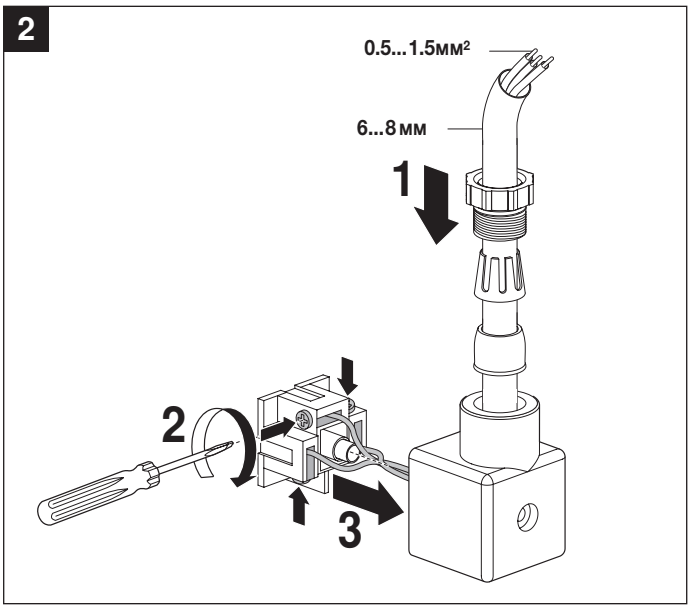

3

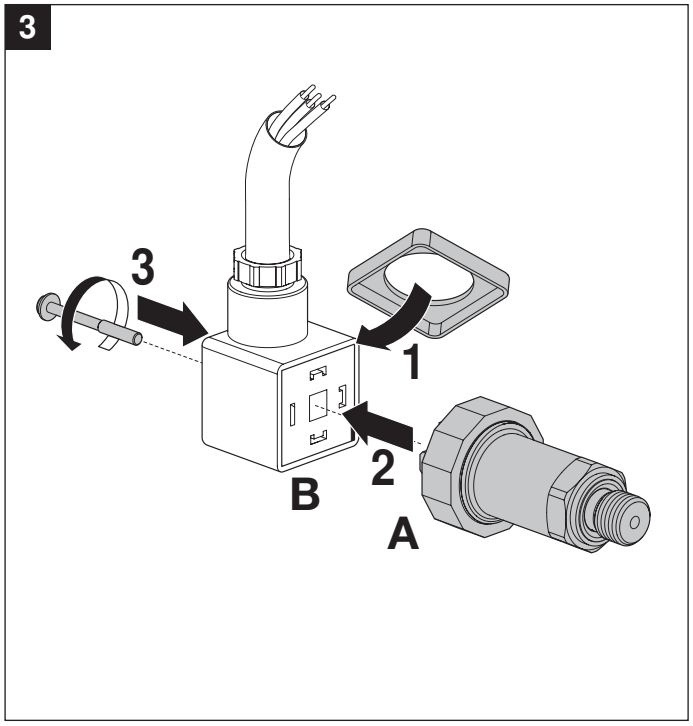

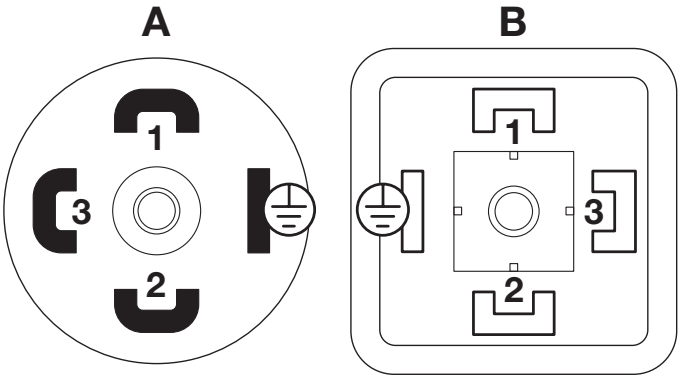

	22WP-11../22WP-51.. 0...10 В	22WP-13../22WP-53.. 4...20 мА
1	Uv: 15...24 В~/= / 24 В~	Uv: 15...24 В=
2	GND	GND Вых. 4...20 мА
3	Вых. 0...10 В	

Техническое описание датчика 22WP-13..

Датчик давления жидкости

Активный датчик (4...20 мА) для измерения давления водяных сред в системах ОВиК. Подходит для применения с хладагентами. Корпус IP65.

5 лет гарантии

Обзор типов

Наименование	Исходящий сигнал	Диапазон измеряемого давления	Диапазон перегрузки	Давление разрыва
22WP-134	4...20 мА	0...4 бар	8 бар	12 бар
22WP-135	4...20 мА	0...6 бар	12 бар	18 бар
22WP-136	4...20 мА	0…10 бар	20 бар	30 бар
22WP-137	4...20 мА	0...16 бар	32 бар	48 бар

Техническое описание

Электрические данные	Напряжение питания =В	15...24 В, ±10%, 0.5 Вт
	Электрические подключения	Разъем для кабеля 0.5...1.5 мм²
	Вход кабеля	MVS вилка согласно DIN EN175301-803 / конструкция A
Функциональные данные	Технология датчика	Датчик сопротивления с содержанием драг. металла
	Исходящий сигнал активный давление	4...20 мА
	Механическое присоединение	прижимное: G1/4"
	Среда	Вода
Измеряемые данные	Измеряемый параметр	Давление
	Точность измерения давления	±0.5% от измеряемого диапазона при 25 °C
	Общая погрешность	при максимальных температурах -40 °C: <= 2% измеряемого диапазона 105 °C: <= 2% измеряемого диапазона
Материалы	Уплотнитель корпуса	фтор-каучук, не содержит силикона
	Корпус	Нержавеющая сталь 1.4301
Данные по безопасности	Температура окр. среды	-40...105 °C
	Температура воды	-40...125 °C
	Класс защиты	III для низких напряжений
	Степень защиты	IP65
	Стандарт качества	ISO 9001
	Вес	0.12 кг

Аксессуары

Опциональные аксессуары	Описание	Наименование
	Муфтовое соединение с G 1/4" (внутренняя резьба) на G 1/2" (внешняя резьба)	A-22WP-A02

Схема подключения

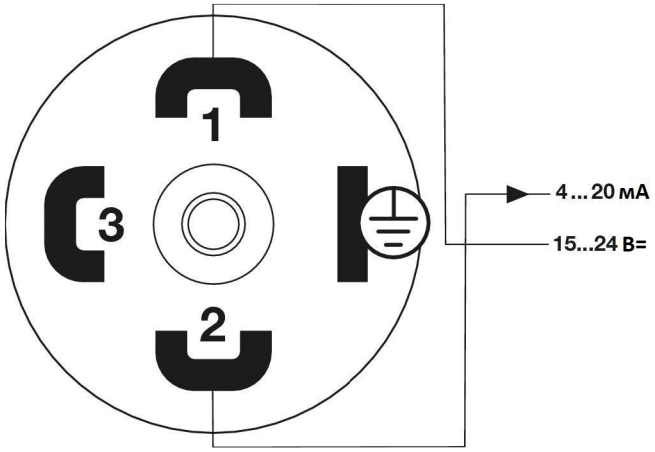

Размеры

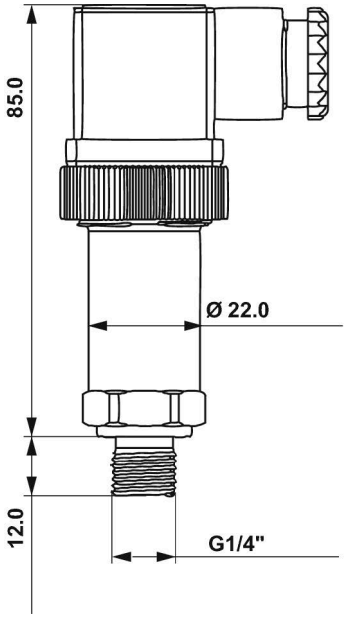

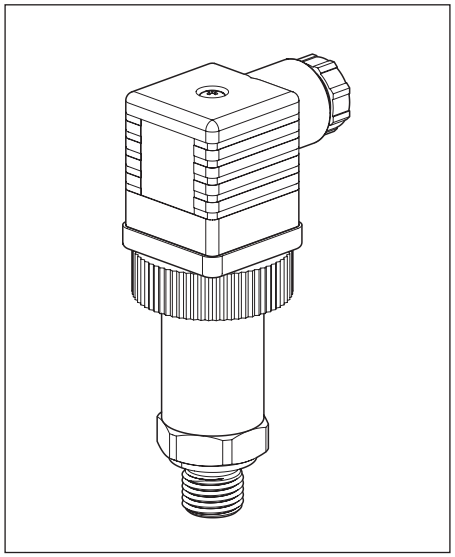

i

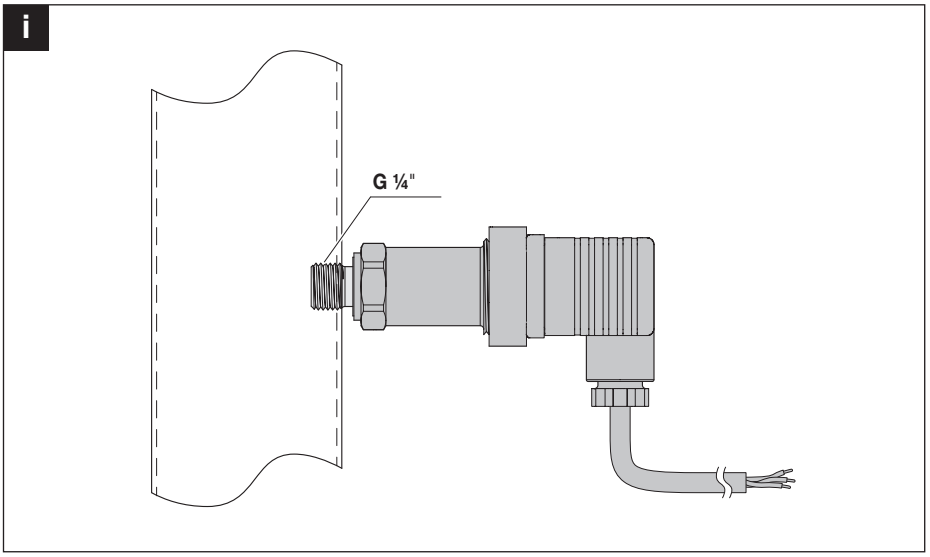

1

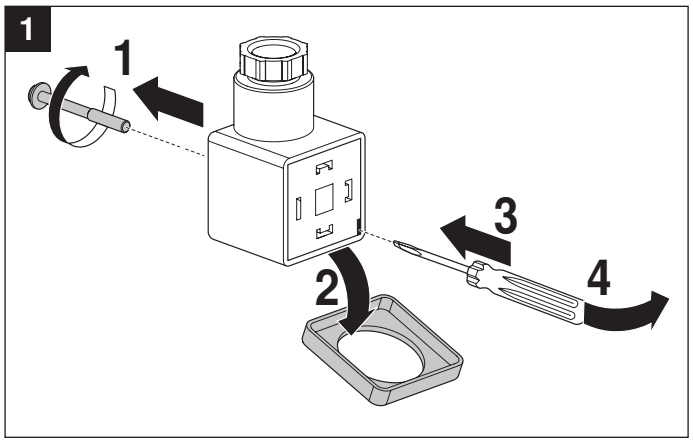

2

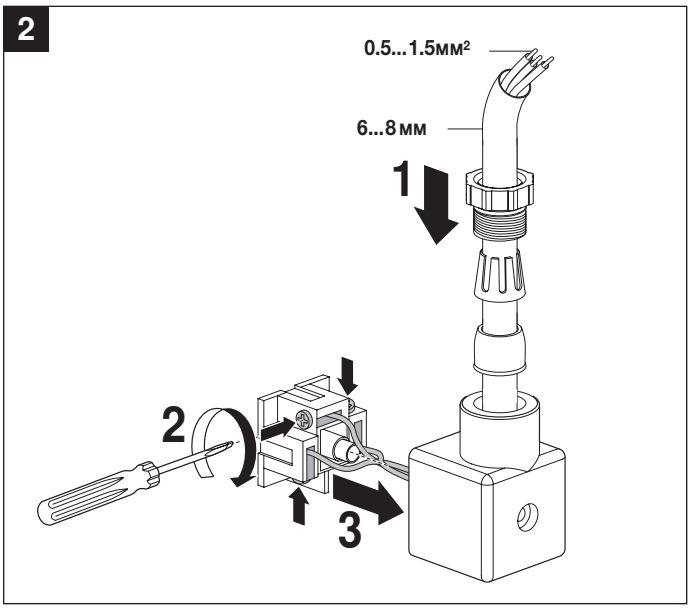

3

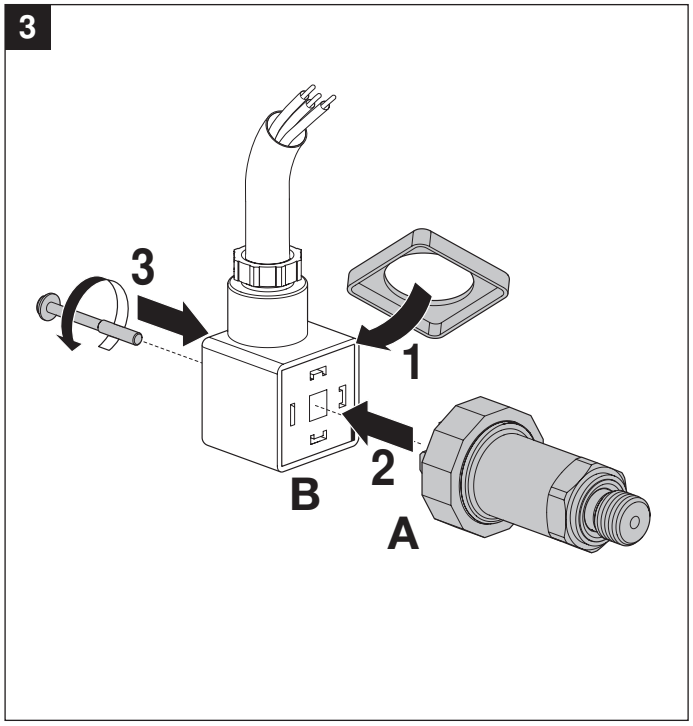

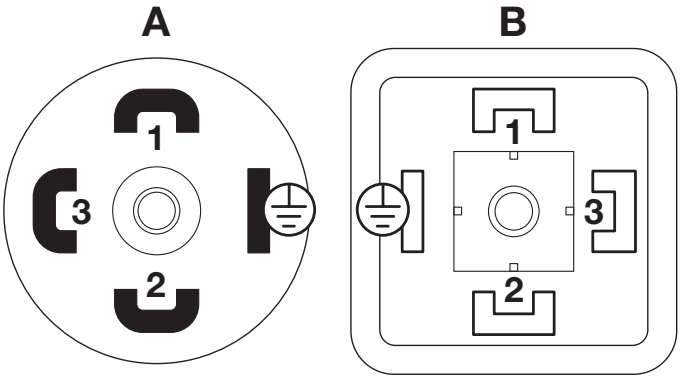

	22WP-11../22WP-51.. 0...10 В	22WP-13../22WP-53.. 4...20 мА
1	Uv: 15...24 В~/= / 24 В~	Uv: 15...24 В=
2	GND	GND Вых. 4...20 мА
3	Вых. 0...10 В	