DAB
WATER•TECHNOLOGY

FX

ПОГРУЖНЫЕ НАСОСЫ

FEKA FXV

ПОГРУЖНЫЕ НАСОСЫ

ТЕХНИЧЕСКИЕ ХАРАКТЕРИСТИКИ

Минимальный и максимальный расход: 62,8 м³/ч
Напор до: 19,6 м
Глубина погружения (максимальная): 20 м
Тип перекачиваемой жидкости: вода с волокнистыми включениями, бумагой или текстилем с бытовыми или городскими отходами
Свободное прохождение: 50 мм или 65 мм в зависимости от модели
Поддерживаемая температура рабочей жидкости (максимальная и минимальная): +50 °C (+60 °C кратковременно)
Фланцевый и резьбовой: от 2", DN50, DN65
Тип рабочего колеса: вихревое
Число пусков (максимальное) в час: 20/ч
Степень защиты: IP 68
Класс изоляции двигателя: F
Однофазный вход питания: 1 x 220–240 В, 50 Гц
Трехфазный вход питания: 3 x 400 В, 50 Гц/3 x 230 В, 50 Гц только по запросу
Кабель питания (м) и штекер: 10 м
Возможный тип установки: мобильный в случае установки на земле, стационарный с помощью соединительного устройства
Сертификация: EN 12050-1/ATEX
Специальные версии по запросу: разная длина кабеля, разное напряжение и частота

Погружной насос Feka FXV предназначен для слива канализационных стоков при обслуживании коммерческих зданий. Насос сертифицирован по стандарту Европейского союза EN 12050-1, который применяется для подъема сточных вод с экскрементами в зданиях и на строительных площадках. Насос подходит для стационарной установки с помощью соединительного устройства или для мобильной установки при расположении насоса непосредственно на дне резервуара. Высокопроизводительное супервихревое рабочее колесо для работы с твердыми массами до 50 или 60 мм. Насос подходит для перекачивания жидкости с твердыми массами и взвешенными длинными волокнами. За счет уменьшенных габаритных размеров, фланцевых и резьбовых выпускных отверстий насос является идеальным вариантом для замены. Благодаря конструктивному решению, обеспечивающему легкий доступ к основным компонентам насоса, возможно быстрое техническое обслуживание насоса. Автоматические версии имеют мощность до 1,5 кВт. Доступна версия ATEX для использования в потенциально взрывоопасных средах. (Сертификация по ATEX (Директива ЕС о требованиях к оборудованию и работе в потенциально взрывоопасной среде): II2G Ex db k IIB T4 или IEC EX: Ex db IIB T4 Gb.)

КОНСТРУКТИВНЫЕ ОСОБЕННОСТИ НАСОСА

Корпус насоса и рабочее колесо выполнены из чугуна. Вал двигателя из нержавеющей стали AISI 304. Двойное механическое уплотнение из SiC-SiC/SiC-C в масляной камере без контакта с перекачиваемой жидкостью, независимо от направления вращения. Фланцевый и резьбовой канал подачи.

КОНСТРУКТИВНЫЕ ОСОБЕННОСТИ ЭЛЕКТРОДВИГАТЕЛЯ

Насос поставляется с однофазным асинхронным двигателем (версии MA/MNA) и трехфазным двигателем (версии TNA). Ротор установлен на смазанных подшипниках. Непрерывная работа в S1 с полностью погруженным двигателем. Насос работает без воды максимум в течение 10 минут. Датчики перегрева в обмотке двигателя имеют порог срабатывания +130 °C. Кабельный ввод быстрого подключения, загерметизированный с помощью синтетической смолы, силовой кабель 07RN8-F. Однофазные версии со встроенным конденсатором оснащены поплавком для обеспечения автоматической работы (MA) мощностью до 1,5 кВт. В трехфазных двигателях подключение датчика перегрева является обязанностью пользователя.

МАТЕРИАЛЫ

№	КОМПОНЕНТЫ	МАТЕРИАЛЫ
1	РУКОЯТКА	ЧУГУН EN GJL 200
2	ЭЛЕКТРИЧЕСКИЙ КАБЕЛЬ	07RN8-F
3	ВИНТЫ	НЕРЖАВЕЮЩАЯ СТАЛЬ AISI 304
4	УПЛОТНИТЕЛЬНОЕ КОЛЬЦО	БУТАДИЕН-НИТРИЛЬНЫЙ КАУЧУК
5	МЕХАНИЧЕСКОЕ УПЛОТНЕНИЕ СО СТОРОНЫ НАСОСА	SiC-SiC/SiC-C
	МЕХАНИЧЕСКОЕ УПЛОТНЕНИЕ СО СТОРОНЫ ДВИГАТЕЛЯ	SiC / ГРАФИТ
6	ВАЛ ДВИГАТЕЛЯ	НЕРЖАВЕЮЩАЯ СТАЛЬ AISI 304 (P2 > 1,5 кВт и 4 стойки) AISI 431 (P2 < 1,2 кВт)
7	КОРПУС НАСОСА/ДВИГАТЕЛЬ	ЧУГУН EN GJL 200
8	ВНУТРЕННИЙ ФЛАНЕЦ ПОДШИПНИКА	АЛЮМИНИЕВЫЙ СПЛАВ EN AC 46100
9	ФЛАНЕЦ	ЧУГУН EN GJL 200
10	РАБОЧЕЕ КОЛЕСО	ЧУГУН EN GJL 250
11	ОСНОВАНИЕ	ЧУГУН EN GJL 200
13	ПОКРЫТИЕ	КАТАФОРЕЗНОЕ И АКРИЛОВОЕ ДВУХКОМПОНЕНТНОЕ, 50 мкм

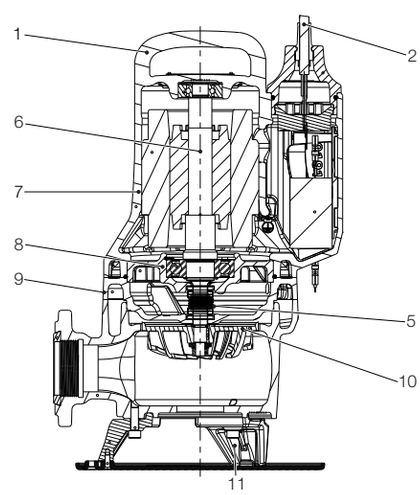

Компания DAB PUMPS оставляет за собой право вносить изменения без предварительного уведомления.

РАБОЧИЙ ДИАПАЗОН

Кривые производительности рассчитываются на основе значений коэффициента кинематической вязкости = 1 мм²/с и плотности = 1000 кг/м³. Кривая погрешности в соответствии с ISO 9906.

ГРАФИЧЕСКАЯ ТАБЛИЦА ВЫБОРА

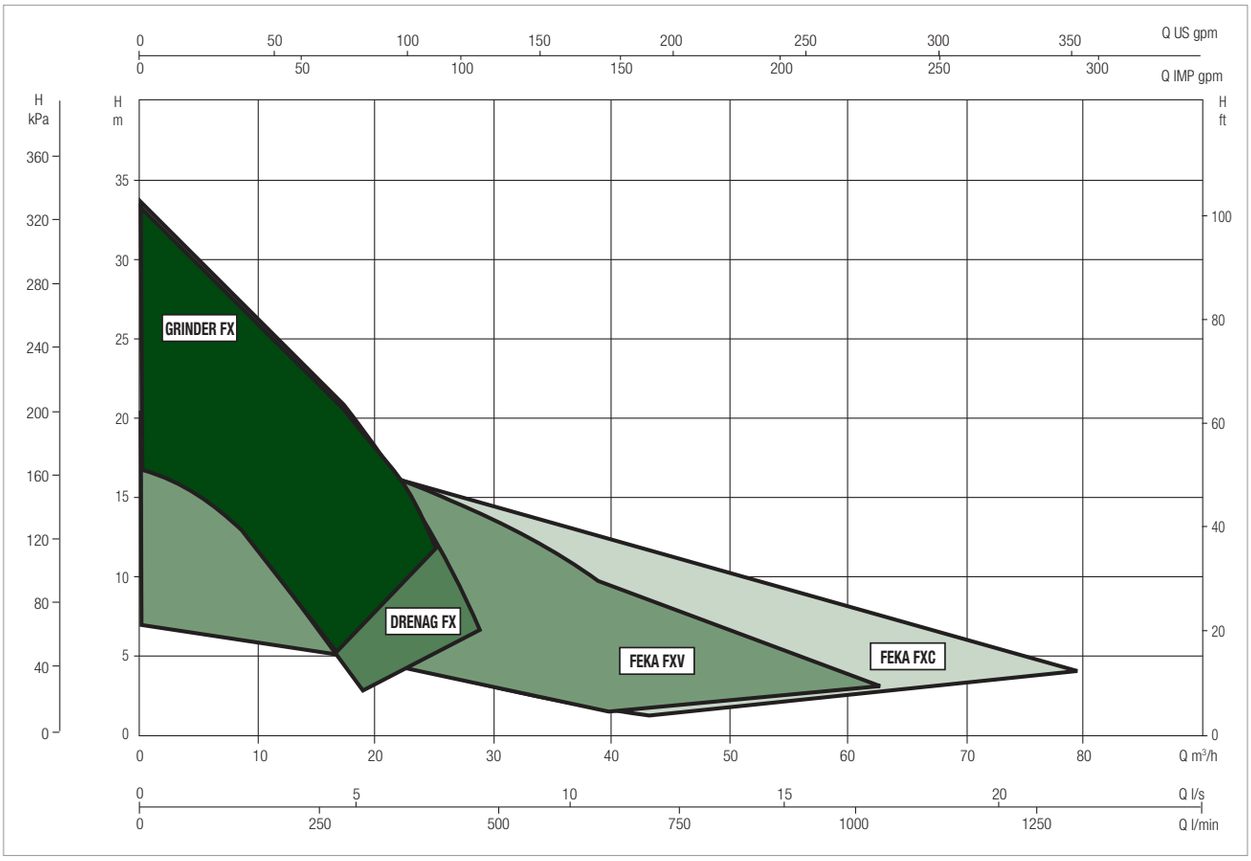

ТАБЛИЦА ВЫБОРА FEKA FXV 20–25

МОДЕЛЬ	Q = м³/ч	0	6	12	18	24	30	36	42	48	54
	Q = л/мин	0	100	200	300	400	500	600	700	800	900
FEKA FXV 20.07	H (м)	11,7	10,9	9,6	7,7	5,4	2,9				
FEKA FXV 20.11		13,1	12,9	11,9	10,1	7,7	4,8				
FEKA FXV 20.15		16,2	15,6	14,4	12,6	10,4	7,7	4,7			
FEKA FXV 20.22		18,5	18,0	17,1	15,9	14,3	12,2	9,7	6,6		
FEKA FXV 25.07		8,8	8,1	7,0	5,7	4,3	3,0	1,8			
FEKA FXV 25.11		11,3	10,7	9,6	8,2	6,6	4,9	3,4	2,2		
FEKA FXV 25.15		13,7	13,4	12,4	11,0	9,2	7,4	5,5	3,9	2,5	
FEKA FXV 25.22		16,5	16,3	15,6	14,5	13,0	11,3	9,4	7,5	5,6	3,8
FEKA FXV 25.07.4		6,3	6,0	5,5	4,8	3,9	2,9	1,8			
FEKA FXV 25.12.4		9,0	8,7	8,3	7,8	7,1	6,3	5,4	4,3	3,2	1,9

Компания DAB PUMPS оставляет за собой право вносить изменения без предварительного уведомления.

FEKA FXV 20 — ПОГРУЖНЫЕ НАСОСЫ

Температурный диапазон перекачиваемой жидкости: от 0 °C до +50 °C. Если требуется перекачивать жидкость с более высокой температурой, свяжитесь с представителем нашей торговой сети.

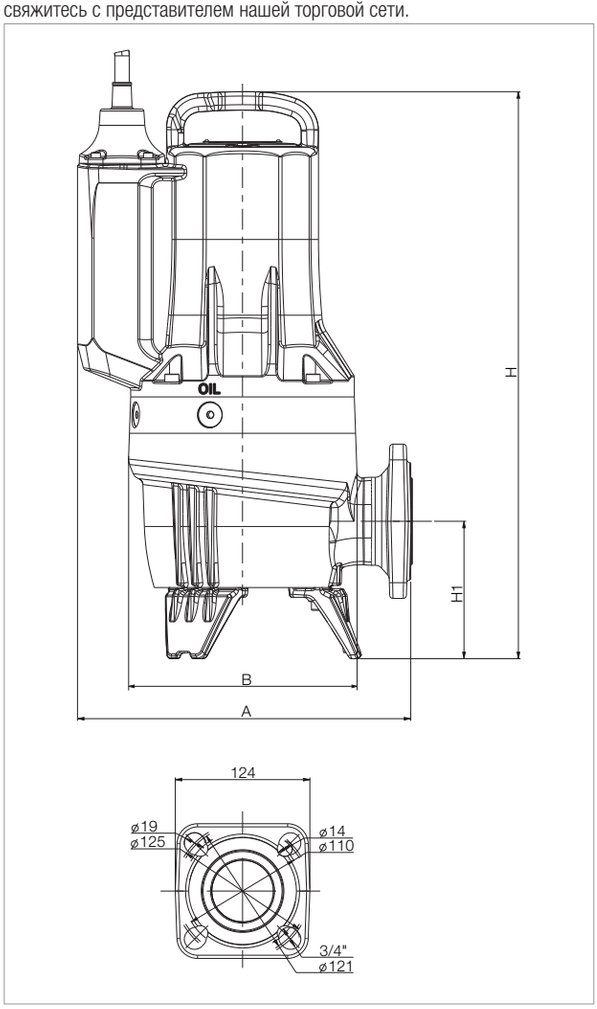

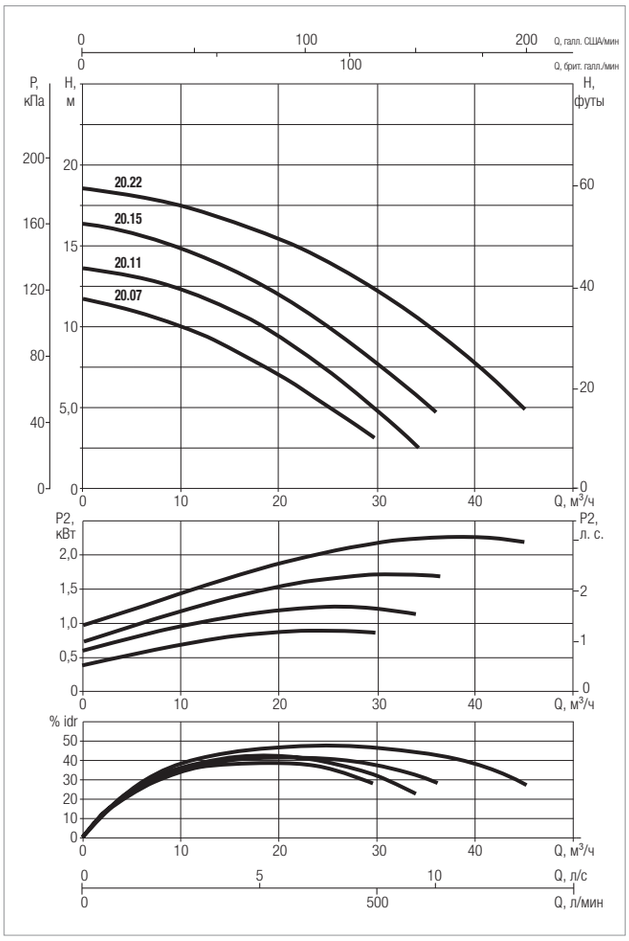

Кривые производительности рассчитываются на основе значений коэффициента кинематической вязкости = 1 мм²/с и плотности = 1000 кг/м³. Кривая погрешности в соответствии с ISO 9906.

МОДЕЛЬ	АРТИКУЛ	ЭЛЕКТРОТЕХНИЧЕСКИЕ ХАРАКТЕРИСТИКИ							
		НАПРЯЖЕНИЕ ПИТАНИЯ (50 Гц), В	P1 МАКС., кВт	P2 НОМИН.		In, A	Is, A	КОНДЕНСАТОР, мкФ	НОМИНАЛЬНАЯ ЧАСТОТА ВРАЩЕНИЯ, ОБ/МИН
				кВт	л. с.				
FEKA FXV 20.07 MA	60191210	1 x 230 В	1,4	0,9	1,2	6,4	29	25	2870
FEKA FXV 20.07 MNA*	60191208	1 x 230 В	1,4	0,9	1,2	6,4	29	25	2870
FEKA FXV 20.07 TNA*	60191209	3 x 400 В	1,4	0,9	1,2	2,4	22	-	2870
FEKA FXV 20.11 MA	60191229	1 x 230 В	1,7	1,2	1,6	8	29	25	2870
FEKA FXV 20.11 MNA*	60191227	1 x 230 В	1,7	1,2	1,6	8	29	25	2870
FEKA FXV 20.11 TNA*	60191228	3 x 400 В	1,6	1,2	1,6	2,9	19	-	2870
FEKA FXV 20.15 MA	60194185	1 x 230 В	2,3	1,7	2,3	10,5	36	40	2870
FEKA FXV 20.15 MNA*	60194186	1 x 230 В	2,3	1,7	2,3	10,5	36	40	2870
FEKA FXV 20.15 TNA*	60191261	3 x 400 В	2,2	1,7	2,3	4	25	-	2870
FEKA FXV 20.22 TNA*	60191265	3 x 400 В	2,9	2,2	2,9	5	35	-	2870

* Доступен во взрывозащищенном исполнении.

МОДЕЛЬ	СВОБОДНОЕ ПРОХОЖ-ДЕНИЕ	A	B	H		H1	ПОДАЧА				РАЗМЕРЫ УПАКОВКИ			ВЕС, кг
					Взрыво-защищен-ный		GAS	DN1	КОЛИЧЕСТВО ОТВЕРСТИЙ	D	L/A	L/B	H	
FEKA FXV 20.07*	50	307	211	464	464	104	Rp 2"	50 PN10/6	4	125—110	660	370	400	35
FEKA FXV 20.11*	50	307	211	464	482	104	Rp 2"	50 PN10/6	4	125—110	660	370	400	35
FEKA FXV 20.15 MA	50	307	211	464	-	104	Rp 2"	50 PN10/6	4	125—110	660	370	400	39
FEKA FXV 20.15 MNA – TNA*	50	307	211	474	492	104	Rp 2"	50 PN10/6	4	125—110	660	370	400	39
FEKA FXV 20.22*	50	307	211	492	508	104	Rp 2"	50 PN10/6	4	125—110	660	370	400	40

* Доступен во взрывозащищенном исполнении.

FEKA FXV 25 — ПОГРУЖНЫЕ НАСОСЫ

Температурный диапазон перекачиваемой жидкости: от 0 °C до +50 °C. Если требуется перекачивать жидкость с более высокой температурой, свяжитесь с представителем нашей торговой сети.

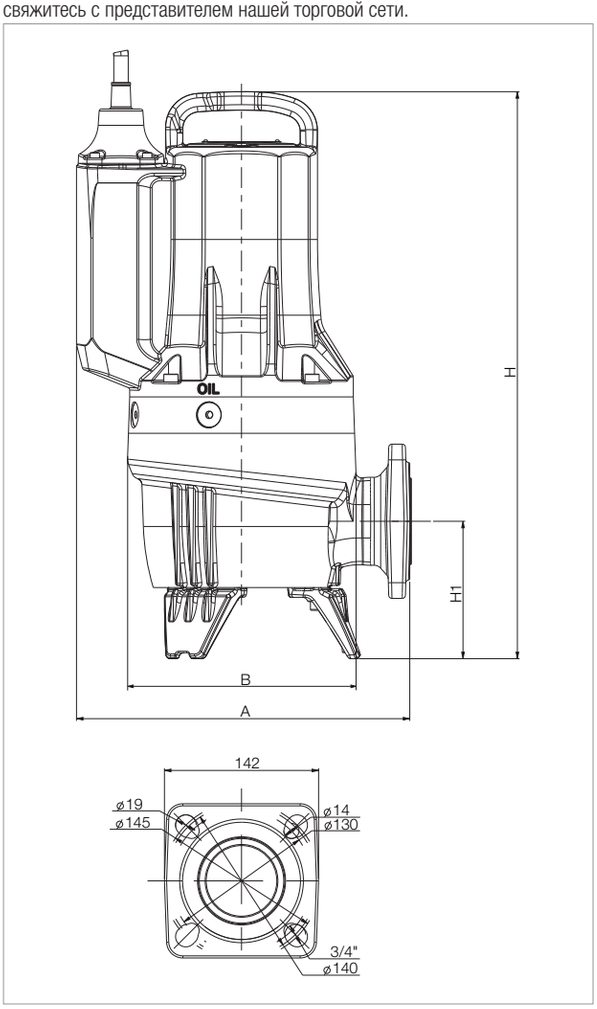

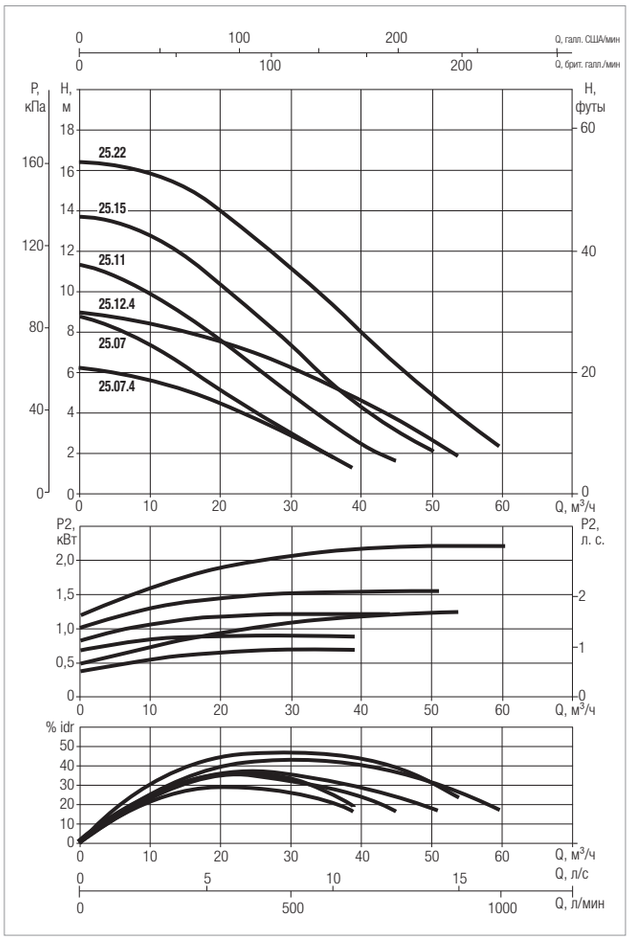

Кривые производительности рассчитываются на основе значений коэффициента кинематической вязкости = 1 мм²/с и плотности = 1000 кг/м³. Кривая погрешности в соответствии с ISO 9906.

МОДЕЛЬ	АРТИКУЛ	ЭЛЕКТРОТЕХНИЧЕСКИЕ ХАРАКТЕРИСТИКИ							
		НАПРЯЖЕНИЕ ПИТАНИЯ (50 Гц), В	P1 МАКС., кВт	P2 НОМИН.		In, A	Is, A	КОНДЕНСАТОР, мкФ	НОМИНАЛЬНАЯ ЧАСТОТА ВРАЩЕНИЯ, ОБ/МИН
				кВт	л. с.				
FEKA FXV 25.07 MA	60196348	1 x 230 В	1,5	1	1,3	6,6	29	25	2870
FEKA FXV 25.07 MNA*	60196349	1 x 230 В	1,5	1	1,3	6,6	29	25	2870
FEKA FXV 25.07 TNA*	60196351	3 x 400 В	1,3	1	1,3	2,3	22	-	2870
FEKA FXV 25.11 MA	60191243	1 x 230 В	1,7	1,2	1,6	7,6	29	25	2870
FEKA FXV 25.11 MNA*	60191230	1 x 230 В	1,7	1,2	1,6	7,6	29	25	2870
FEKA FXV 25.11 TNA*	60191244	3 x 400 В	1,7	1,2	1,6	3	19	-	2870
FEKA FXV 25.15 MA	60195811	1 x 230 В	2,3	1,7	2,3	10,6	36	40	2870
FEKA FXV 25.15 MNA*	60194201	1 x 230 В	2,3	1,7	2,3	10,6	36	40	2870
FEKA FXV 25.15 TNA*	60191263	3 x 400 В	2,2	1,7	2,3	4	25	-	2870
FEKA FXV 25.22 TNA*	60191267	3 x 400 В	2,8	2,2	2,9	4,9	35	-	2870
FEKA FXV 25.07.4 TNA*	60191269	3 x 400 В	1	0,7	0,9	2,2	10	-	2870
FEKA FXV 25.12.4 TNA*	60191271	3 x 400 В	1,7	1,2	1,6	3	15	-	2870

* Доступен во взрывозащищенном исполнении.

МОДЕЛЬ	СВОБОДНОЕ ПРОХОЖ-ДЕНИЕ	A	B	H		H1	ПОДАЧА				РАЗМЕРЫ УПАКОВКИ			ВЕС, кг
					Взрыво-защищен-ный		GAS	DN1	КОЛИЧЕСТВО ОТВЕРСТИЙ	D	L/A	L/B	H	
FEKA FXV 25.07*	65	307	211	502	519	124	-	65 PN10/6	4	145—130	660	370	400	36
FEKA FXV 25.11*	65	307	211	502	519	124	-	65 PN10/6	4	145—130	660	370	400	37
FEKA FXV 25.15*	65	307	211	522	539	127	-	65 PN10/6	4	145—130	660	370	400	43
FEKA FXV 25.22*	65	307	211	522	539	127	-	65 PN10/6	4	145—130	660	370	400	41
FEKA FXV 25.07.4*	65	335	253	545	545	132	-	65 PN10/6	4	145—130	660	370	400	45
FEKA FXV 25.12.4*	65	335	253	545	545	132	-	65 PN10/6	4	145—130	660	370	400	48

* Доступен во взрывозащищенном исполнении.

FEKA FXC

ПОГРУЖНЫЕ НАСОСЫ

ТЕХНИЧЕСКИЕ ХАРАКТЕРИСТИКИ

Минимальный и максимальный расход: 78,9 м³/ч
Напор до: 20,9 м
Глубина погружения (максимальная): 20 м
Тип перекачиваемой жидкости: сточные воды, канализационные воды
Свободное прохождение: 50 мм
Поддерживаемая температура рабочей жидкости (максимальная и минимальная): +50 °C (+60 °C кратковременно)
Фланцевый и резьбовой: от 2", DN50, DN65
Тип рабочего колеса: канальное
Число пусков (максимальное) в час: 20/ч
Степень защиты: IP 68
Класс изоляции двигателя: F
Однофазный вход питания: 1 x 220–240 В, 50 Гц
Трехфазный вход питания: 3 x 400 В, 50 Гц/3 x 230 В, 50 Гц по запросу
Максимальное время работы без воды: 10 мин
Кабель питания (м) и штекер: 10 м
Возможный тип установки: мобильный в случае установки на земле, стационарный с помощью соединительного устройства
Сертификация: EN 12050/ATEX
Специальные версии по запросу: разная длина кабеля, разное напряжение и частота

Погружной насос Feka FXC предназначен для слива канализационных стоков при обслуживании коммерческих зданий. Насос сертифицирован в соответствии со стандартом для сточных вод EN 12050-2. Насос подходит для стационарной установки с помощью соединительного устройства или для мобильной установки при расположении насоса непосредственно на дне резервуара. Подходит для сточных вод без длинных волокон, дождевой и грунтовой воды. Насос подходит для осушения часто затапливаемых объектов, когда требуется высокая скорость потока. Благодаря конструктивному решению, обеспечивающему легкий доступ к основным компонентам, возможно быстрое техническое обслуживание насоса. Автоматические версии имеют мощность до 1,5 кВт. Доступна версия ATEX для использования в потенциально взрывоопасных средах. (Сертификация по ATEX (Директива ЕС о требованиях к оборудованию и работе в потенциально взрывоопасной среде): II2G Ex db k IIB T4 или IEC EX: Ex db IIB T4 Gb.)

КОНСТРУКТИВНЫЕ ОСОБЕННОСТИ НАСОСА

Канальное рабочее колесо с антиблокировочной системой, свободное прохождение 50 мм. Корпус насоса и рабочее колесо выполнены из чугуна. Вал двигателя из нержавеющей стали AISI 304. Двойное механическое уплотнение из SiC-SiC/SiC-C в масляной камере без контакта с перекачиваемой жидкостью. Фланцевый и резьбовой канал подачи.

КОНСТРУКТИВНЫЕ ОСОБЕННОСТИ ЭЛЕКТРОДВИГАТЕЛЯ

Насос поставляется с однофазным асинхронным двигателем (версии MA/MNA) и трехфазным двигателем (версии TNA). Ротор установлен на смазанных подшипниках. Непрерывная работа в S1 с полностью погруженным двигателем. Насос работает без воды максимум в течение 10 минут. Датчики перегрева в обмотке двигателя имеют порог срабатывания +130 °C. Кабельный ввод быстрого подключения, загерметизированный с помощью синтетической смолы, силовой кабель 07RN8-F. Однофазные версии со встроенным конденсатором оснащены поплавком для обеспечения автоматической работы (версии MA) мощностью до 1,5 кВт. В трехфазных двигателях подключение датчика перегрева является обязанностью пользователя.

МАТЕРИАЛЫ

№	КОМПОНЕНТЫ	МАТЕРИАЛЫ
1	РУКОЯТКА	ЧУГУН EN GJL 200
2	ЭЛЕКТРИЧЕСКИЙ КАБЕЛЬ	07RN8-F
3	ВИНТЫ	НЕРЖАВЕЮЩАЯ СТАЛЬ AISI 304
4	УПЛОТНИТЕЛЬНОЕ КОЛЬЦО	БУТАДИЕН-НИТРИЛЬНЫЙ КАУЧУК
5	МЕХАНИЧЕСКОЕ УПЛОТНЕНИЕ СО СТОРОНЫ НАСОСА	SiC-SiC/SiC-C
	МЕХАНИЧЕСКОЕ УПЛОТНЕНИЕ СО СТОРОНЫ ДВИГАТЕЛЯ	SiC / ГРАФИТ
6	ВАЛ ДВИГАТЕЛЯ	НЕРЖАВЕЮЩАЯ СТАЛЬ AISI 304 (P2 > 1,5 кВт) AISI 431 (P2 < 1,2 кВт)
7	КОРПУС НАСОСА/ДВИГАТЕЛЬ	ЧУГУН GJL 200
8	ВНУТРЕННИЙ ФЛАНЕЦ ПОДШИПНИКА	АЛЮМИНИЕВЫЙ СПЛАВ EN AC 46100
9	ФЛАНЕЦ	ЧУГУН GJL 200
10	РАБОЧЕЕ КОЛЕСО	ЧУГУН GJL 250
11	ОСНОВАНИЕ	ЧУГУН EN GJL 200
13	ПОКРЫТИЕ	КАТАФОРЕЗНОЕ И АКРИЛОВОЕ ДВУХКОМПОНЕНТНОЕ, 50 мкм

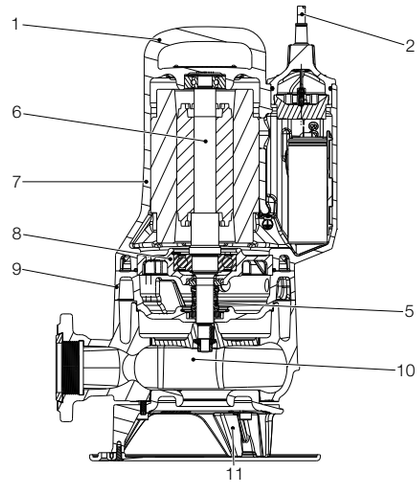

Компания DAB PUMPS оставляет за собой право вносить изменения без предварительного уведомления.

РАБОЧИЙ ДИАПАЗОН

Кривые производительности рассчитываются на основе значений коэффициента кинематической вязкости = 1 мм²/с и плотности = 1000 кг/м³. Кривая погрешности в соответствии с ISO 9906.

ГРАФИЧЕСКАЯ ТАБЛИЦА ВЫБОРА

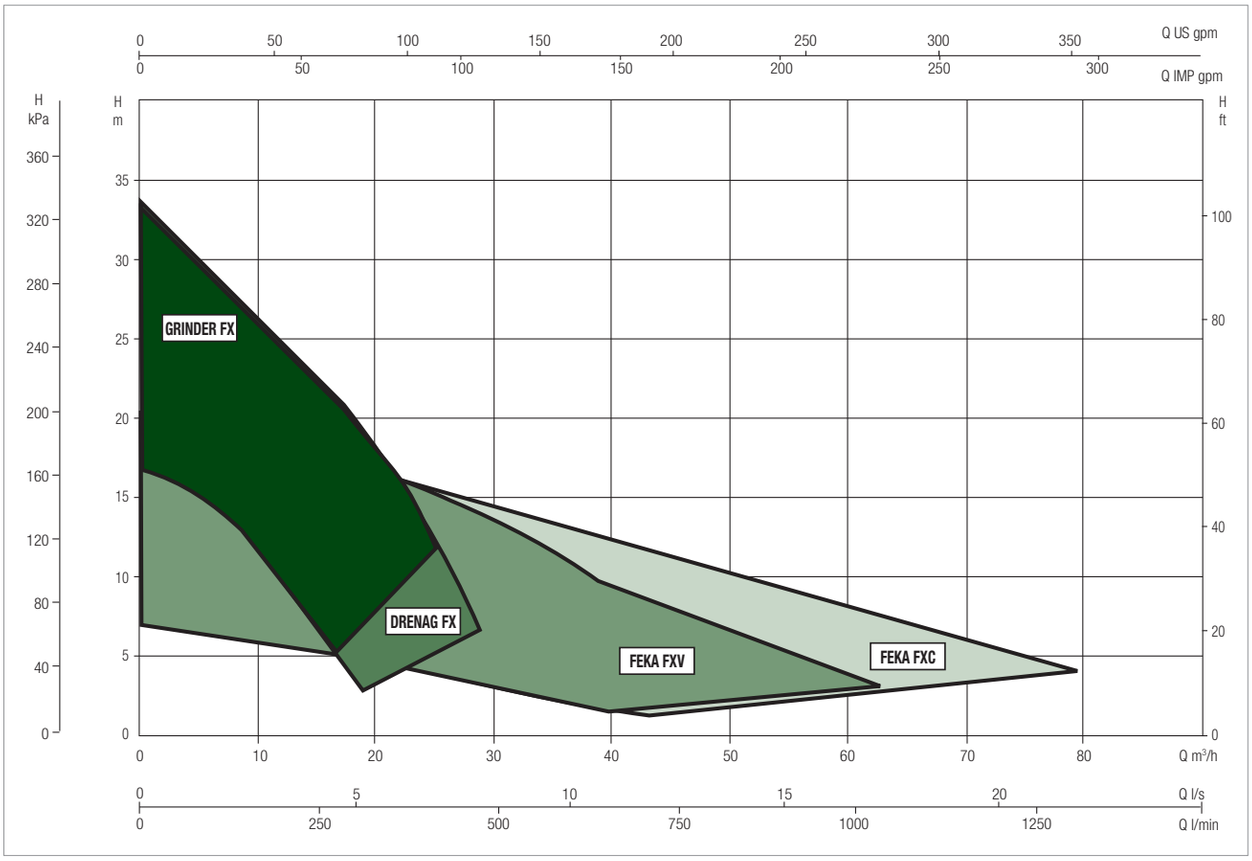

ТАБЛИЦА ВЫБОРА FEKA FXC 20–25

МОДЕЛЬ	Q = м³/ч	0	7	14	22	29	36	43	50	58	65
	Q = л/мин	0	120	240	360	480	600	720	840	960	1080
FEKA FXC 20.07	H (м)	9,8	8,3	6,7	5,1	3,6	2,4				
FEKA FXC 20.11		12,4	10,8	9,3	7,8	6,4	5,0	3,6			
FEKA FXC 20.15		15,3	13,5	11,8	10,2	8,7	7,1	5,7	4,2		
FEKA FXC 20.22		19,1	17,2	15,5	14,0	12,6	11,2	9,8	8,1	6,2	
FEKA FXC 25.07		9,4	7,8	6,2	4,6	3,3	2,2	1,4			
FEKA FXC 25.11		11,9	10,3	8,8	7,4	6,0	4,8	3,5	2,4		
FEKA FXC 25.15		15,1	13,5	11,8	10,3	8,8	7,3	5,8	4,5	3,1	
FEKA FXC 25.22		18,9	16,9	15,2	13,8	12,4	11,1	9,8	8,4	6,9	5,1

FEKA FXC 20 — ПОГРУЖНЫЕ НАСОСЫ

Температурный диапазон перекачиваемой жидкости: от 0 °C до +50 °C. Если требуется перекачивать жидкость с более высокой температурой, свяжитесь с представителем нашей торговой сети.

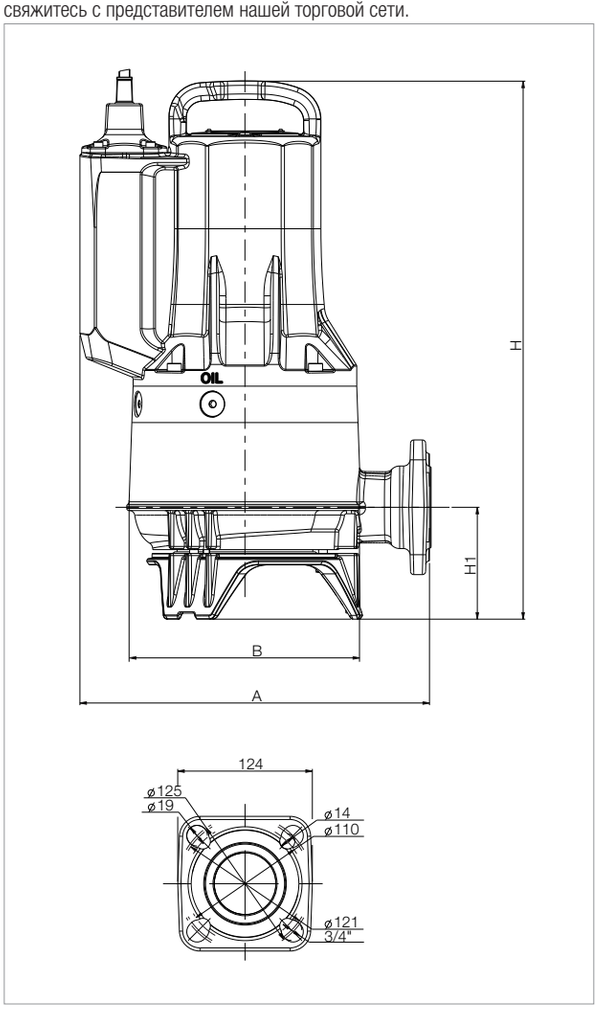

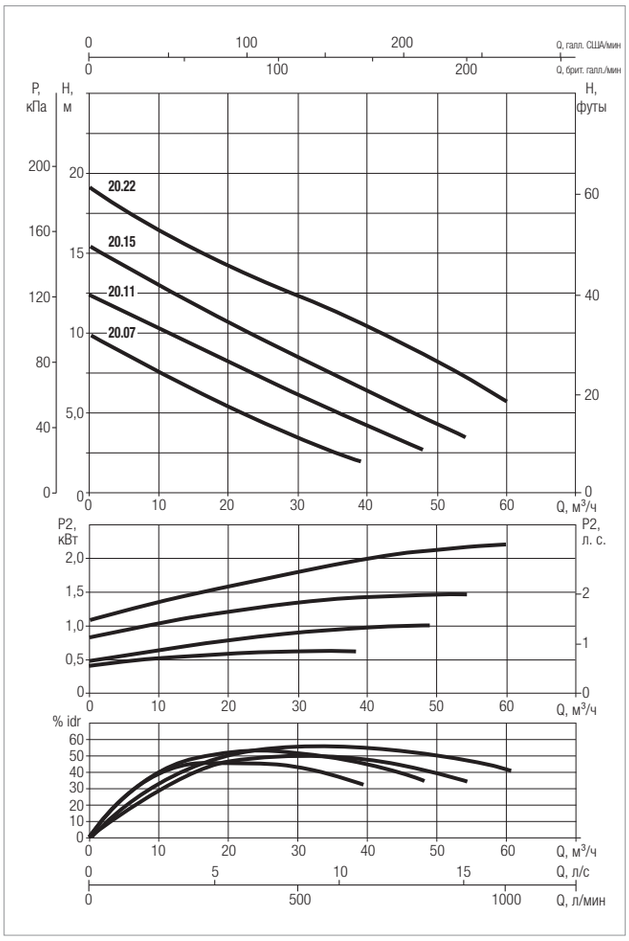

Кривые производительности рассчитываются на основе значений коэффициента кинематической вязкости = 1 мм²/с и плотности = 1000 кг/м³. Кривая погрешности в соответствии с ISO 9906.

МОДЕЛЬ	АРТИКУЛ	ЭЛЕКТРОТЕХНИЧЕСКИЕ ХАРАКТЕРИСТИКИ							
		НАПРЯЖЕНИЕ ПИТАНИЯ (50 Гц), В	P1 МАКС., кВт	P2 НОМИН.		In, A	Is, A	КОНДЕНСАТОР, мкФ	НОМИНАЛЬНАЯ ЧАСТОТА ВРАЩЕНИЯ, ОБ/МИН
				кВт	л. с.				
FEKA FXC 20.07 MA	60191213	1 x 230 В	0,9	0,7	0,9	4,1	15	20	2870
FEKA FXC 20.07 MNA*	60191211	1 x 230 В	0,9	0,7	0,9	4,1	15	-	2870
FEKA FXC 20.07 TNA*	60191212	3 x 400 В	0,9	0,7	0,9	1,8	22	-	2870
FEKA FXC 20.11 MA	60191233	1 x 230 В	1,4	1	1,3	6,3	29	25	2870
FEKA FXC 20.11 MNA*	60191231	1 x 230 В	1,4	1	1,3	6,3	29	-	2870
FEKA FXC 20.11 TNA*	60191232	3 x 400 В	1,3	1	1,3	2,6	19	-	2870
FEKA FXC 20.15 MA	60191251	1 x 230 В	2	1,5	2,0	9,1	36	40	2870
FEKA FXC 20.15 MNA*	60191249	1 x 230 В	2	1,5	2,0	9,1	36	-	2870
FEKA FXC 20.15 TNA*	60191250	3 x 400 В	1,8	1,5	2,0	3,5	25	-	2870
FEKA FXC 20.22 TNA*	60191273	3 x 400 В	2,8	2,2	2,9	4,9	35	-	2870

* Доступен во взрывозащищенном исполнении.

МОДЕЛЬ	СВОБОДНОЕ ПРОХОЖ-ДЕНИЕ	A	B	H		H1	ПОДАЧА				РАЗМЕРЫ УПАКОВКИ			ВЕС, кг
					Взрыво-защищен-ный		GAS	DN1	КОЛИЧЕСТВО ОТВЕРСТИЙ	D	L/A	L/B	H	
FEKA FXC 20.07*	50	322	210	468	468	103	Rp 2"	50 PN10/6	4	125—110	660	370	400	37
FEKA FXC 20.11*	50	322	210	468	487	103	Rp 2"	50 PN10/6	4	125—110	660	370	400	37
FEKA FXC 20.15*	50	322	218	468	496	103	Rp 2"	50 PN10/6	4	125—110	660	370	400	42
FEKA FXC 20.22 *	50	322	218	496	512	103	Rp 2"	50 PN10/6	4	125—110	660	370	400	43

* Доступен во взрывозащищенном исполнении.

FEKA FXC 25 — ПОГРУЖНЫЕ НАСОСЫ

Температурный диапазон перекачиваемой жидкости: от 0 °C до +50 °C. Если требуется перекачивать жидкость с более высокой температурой, свяжитесь с представителем нашей торговой сети.

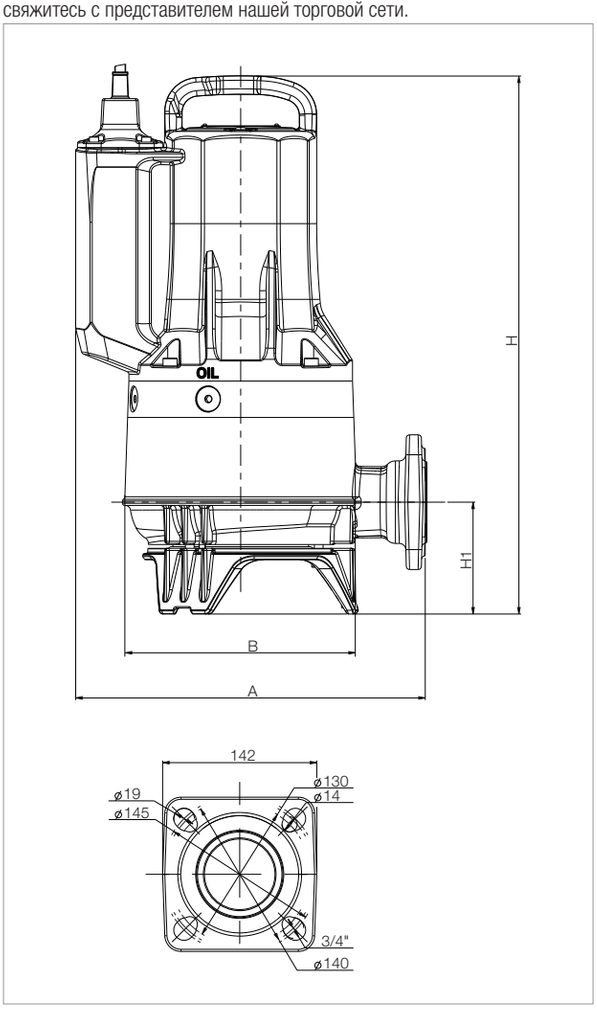

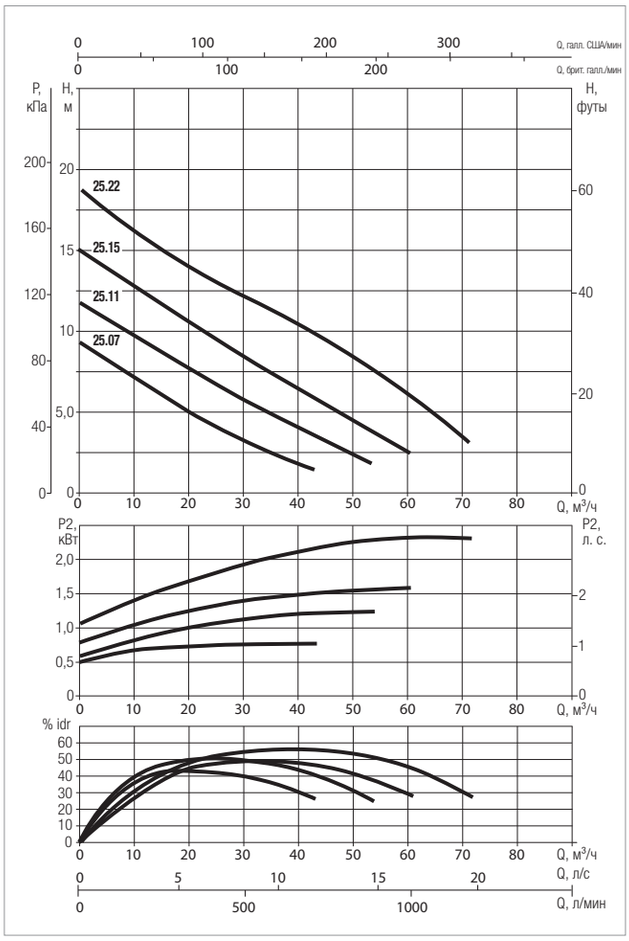

Кривые производительности рассчитываются на основе значений коэффициента кинематической вязкости = 1 мм²/с и плотности = 1000 кг/м³.
Кривая погрешности в соответствии с ISO 9906.

МОДЕЛЬ	АРТИКУЛ	ЭЛЕКТРОТЕХНИЧЕСКИЕ ХАРАКТЕРИСТИКИ							
		НАПРЯЖЕНИЕ ПИТАНИЯ (50 Гц), В	P1 МАКС., кВт	P2 НОМИН.		In, A	Is, A	КОНДЕНСАТОР, мкФ	НОМИНАЛЬНАЯ ЧАСТОТА ВРАЩЕНИЯ, ОБ/МИН
				кВт	л. с.				
FEKA FXC 25.07 MA	60191216	1 x 230 В	0,9	0,6	0,8	4,1	15	20	2870
FEKA FXC 25.07 MNA*	60191214	1 x 230 В	0,9	0,6	0,8	4,1	15	-	2870
FEKA FXC 25.07 TNA*	60191215	3 x 400 В	0,9	0,6	0,8	1,8	22	-	2870
FEKA FXC 25.11 MA	60191236	1 x 230 В	1,4	1,1	1,5	6,4	29	25	2870
FEKA FXC 25.11 MNA*	60191234	1 x 230 В	1,4	1,1	1,5	6,4	29	-	2870
FEKA FXC 25.11 TNA*	60191235	3 x 400 В	1,4	1,1	1,5	2,6	19	-	2870
FEKA FXC 25.15 MA	60191254	1 x 230 В	2	1,6	2,1	9,3	36	40	2870
FEKA FXC 25.15 MNA*	60191252	1 x 230 В	2	1,6	2,1	9,3	36	-	2870
FEKA FXC 25.15 TNA*	60191253	3 x 400 В	1,9	1,6	2,1	3,6	25	-	2870
FEKA FXC 25.22 TNA*	60191275	3 x 400 В	2,9	2,3	3,1	5	35	-	2870

* Доступен во взрывозащищенном исполнении.

МОДЕЛЬ	СВОБОДНОЕ ПРОХОЖ-ДЕНИЕ	A	B	H		H1	ПОДАЧА				РАЗМЕРЫ УПАКОВКИ			ВЕС, кг
					Взрыво-защищен-ный		GAS	DN1	КОЛИЧЕСТВО ОТВЕРСТИЙ	D	L/A	L/B	H	
FEKA FXC 25.07 MA	50	322	210	478	-	103	-	65 PN10/6	4	145—130	660	370	400	37
FEKA FXC 25.07 MNA – TNA*	50	322	210	468	468	103	-	65 PN10/6	4	145—130	660	370	400	37
FEKA FXC 25.11*	50	322	210	468	486	103	-	65 PN10/6	4	145—130	660	370	400	38
FEKA FXC 25.15*	50	322	218	478	496	103	-	65 PN10/6	4	145—130	660	370	400	43
FEKA FXC 25.22*	50	322	218	496	512	103	-	65 PN10/6	4	145—130	660	370	400	44

* Доступен во взрывозащищенном исполнении.

GRINDER FX

ПОГРУЖНЫЕ НАСОСЫ

ТЕХНИЧЕСКИЕ ХАРАКТЕРИСТИКИ

Минимальный и максимальный расход: 23,8 м³/ч
Напор до: 33 м
Глубина погружения (максимальная): 20 м
Тип перекачиваемой жидкости: загрязненная вода с волокнистыми включениями, бумагой или текстилем с бытовыми или городскими отходами
Поддерживаемая температура рабочей жидкости (максимальная и минимальная): +50 °C (+60 °C кратковременно)
Фланцевый и резьбовой: от 1½", DN32, DN40
Тип рабочего колеса: измельчающее
Число пусков (максимальное) в час: 20/ч
Степень защиты: IP 68
Класс изоляции двигателя: F
Однофазный вход питания: 1 x 220–240 В, 50 Гц
Трехфазный вход питания: 3 x 400 В, 50 Гц/3 x 230 В, 50 Гц по запросу
Максимальное время работы без воды: 10 мин
Кабель питания (м) и штекер: 10 м
Возможный тип установки: мобильный при установке на земле или стационарный с помощью соединительного устройства
Сертификация: EN 12050/ATEX
Специальные версии по запросу: разная длина кабеля, разное напряжение и частота

Погружной насос Grinder FX с измельчителем предназначен для дренажа сточных вод, поступающих из дренажной системы в зданиях общественного и коммерческого назначения. Насос сертифицирован в соответствии со стандартом для сточных вод EN 12050-1. Насос подходит для стационарной установки с помощью соединительного устройства или для мобильной установки при расположении насоса на основании непосредственно на дне резервуара. За счет высокопрочного измельчителя насос подходит для установок с трубами малого диаметра или для которых требуется высокое давление. Благодаря конструктивному решению, обеспечивающему легкий доступ к основным компонентам насоса, возможно быстрое техническое обслуживание насоса. Автоматические версии имеют мощность до 1,5 кВт. Доступна версия ATEX для использования в потенциально взрывоопасных средах. (Сертификация по ATEX (Директива ЕС о требованиях к оборудованию и работе в потенциально взрывоопасной среде): II2G Ex db k IIB T4 или IEC EX: Ex db IIB T4 Gb.)

КОНСТРУКТИВНЫЕ ОСОБЕННОСТИ НАСОСА

Корпус насоса и рабочее колесо выполнены из чугуна, измельчитель — из стали AISI 630. Вал двигателя из нержавеющей стали AISI 304. Двойное механическое уплотнение из SiC-SiC/SiC-C в масляной камере без контакта с перекачиваемой жидкостью, независимо от направления вращения. Фланцевый и резьбовой канал подачи.

КОНСТРУКТИВНЫЕ ОСОБЕННОСТИ ЭЛЕКТРОДВИГАТЕЛЯ

Однофазный асинхронный двигатель (версии MA/MNA) и трехфазный двигатель (версии TNA). Ротор установлен на смазанных подшипниках. Непрерывная работа в S1 с полностью погруженным двигателем. Насос работает без воды максимум в течение 10 минут. Датчики перегрева в обмотке двигателя имеют порог срабатывания +130 °C. Кабельный ввод быстрого подключения, загерметизированный с помощью синтетической смолы, силовой кабель 07RN8-F. Однофазные версии со стартером и конденсатором на отдельной панели, версии MA с поплавком для автоматической работы. В трехфазных двигателях подключение датчика перегрева является обязанностью пользователя.

МАТЕРИАЛЫ

№	КОМПОНЕНТЫ	МАТЕРИАЛЫ
1	РУКОЯТКА	ЧУГУН EN GJL 200
2	ЭЛЕКТРИЧЕСКИЙ КАБЕЛЬ	07RN8-F
3	ВИНТЫ	НЕРЖАВЕЮЩАЯ СТАЛЬ AISI 304
4	УПЛОТНИТЕЛЬНОЕ КОЛЬЦО	БУТАДИЕН-НИТРИЛЬНЫЙ КАУЧУК
5	МЕХАНИЧЕСКОЕ УПЛОТНЕНИЕ СО СТОРОНЫ НАСОСА	SiC-SiC/SiC-C
	МЕХАНИЧЕСКОЕ УПЛОТНЕНИЕ СО СТОРОНЫ ДВИГАТЕЛЯ	SiC / ГРАФИТ
6	ВАЛ ДВИГАТЕЛЯ	НЕРЖАВЕЮЩАЯ СТАЛЬ AISI 304 (P2 > 1,5 кВт) AISI 431 (P2 < 1,2 кВт)
7	КОРПУС НАСОСА/ДВИГАТЕЛЬ	ЧУГУН EN GJL 200
8	ВНУТРЕННИЙ ФЛАНЕЦ ПОДШИПНИКА	АЛЮМИНИЕВЫЙ СПЛАВ EN AC 46100
9	ФЛАНЕЦ	ЧУГУН EN GJL 200
10	РАБОЧЕЕ КОЛЕСО	ЧУГУН EN GJL 250
11	ОСНОВАНИЕ	ЧУГУН EN GJL 200
12	ИЗМЕЛЬЧИТЕЛЬ/ОСНОВАНИЕ ИЗМЕЛЬЧИТЕЛЯ	НЕРЖАВЕЮЩАЯ СТАЛЬ EN1.4542/AISI 630
13	ПОКРЫТИЕ	КАТАФОРЕЗНОЕ И АКРИЛОВОЕ ДВУХКОМПОНЕНТНОЕ, 50 мкм

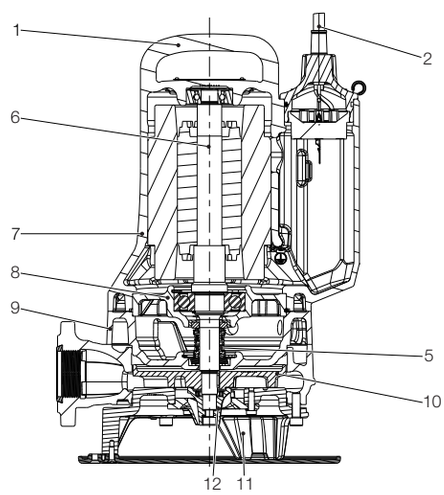

Компания DAB PUMPS оставляет за собой право вносить изменения без предварительного уведомления.

РАБОЧИЙ ДИАПАЗОН

Кривые производительности рассчитываются на основе значений коэффициента кинематической вязкости = 1 мм²/с и плотности = 1000 кг/м³. Кривая погрешности в соответствии с ISO 9906.

ГРАФИЧЕСКАЯ ТАБЛИЦА ВЫБОРА

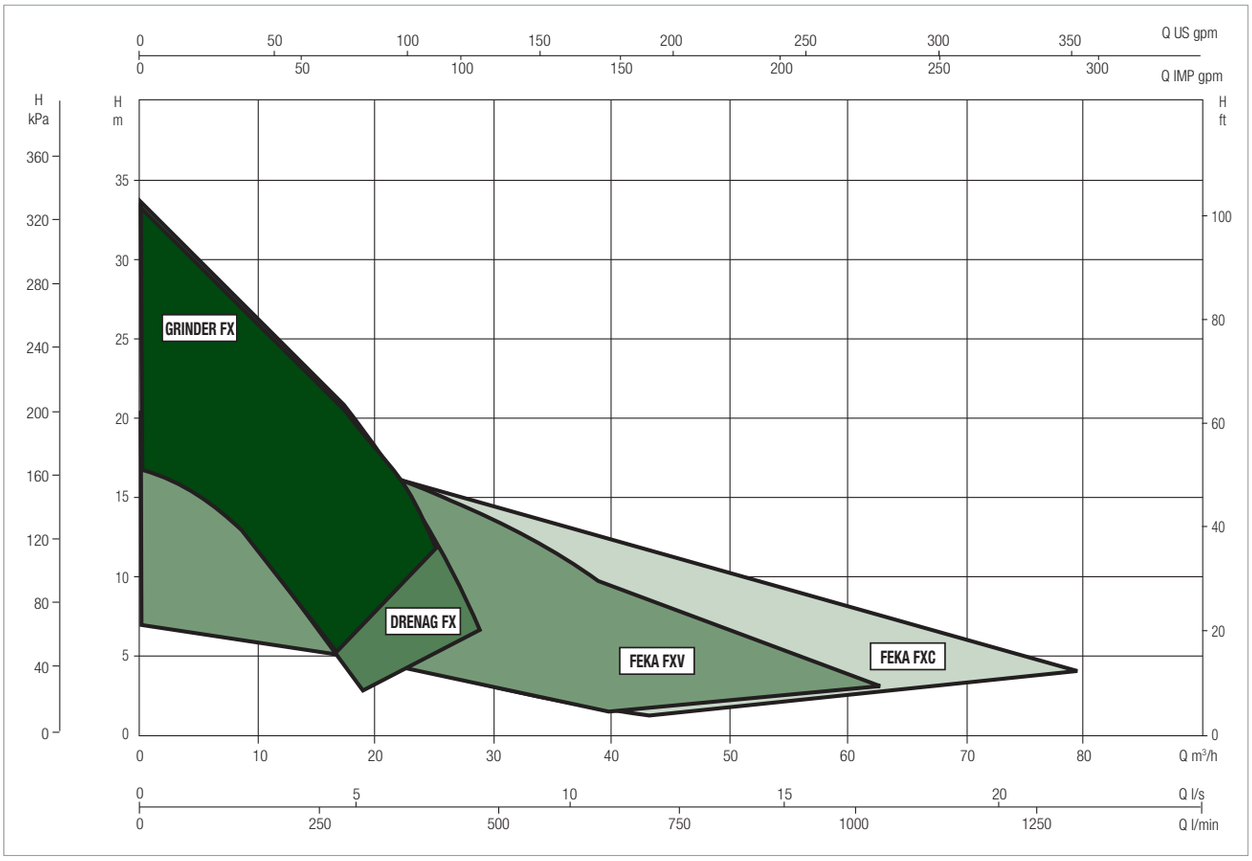

ТАБЛИЦА ВЫБОРА GRINDER FX 15

МОДЕЛЬ	Q = м³/ч	0	2,4	4,8	7,2	9,6	12	14,4	16,8	19,2
	Q = л/мин	0	40	80	120	160	200	240	280	320
GRINDER FX 15.07	H (м)	16,9	15,2	13,4	11,4	9,2	6,7	3,9		
GRINDER FX 15.11		24,9	22,6	20,5	18,3	15,9	13,2	10,1	6,3	1,8
GRINDER FX 15.15		27,3	25,2	23,3	21,4	19,5	17,3	14,8	11,9	8,5
GRINDER FX 15.22		32,8	30,5	28,5	26,5	24,4	22,3	19,9	17,2	14,0

GRINDER FX 15 — ПОГРУЖНЫЕ НАСОСЫ

Температурный диапазон перекачиваемой жидкости: от 0 °C до +50 °C. Если требуется перекачивать жидкость с более высокой температурой, свяжитесь с представителем нашей торговой сети.

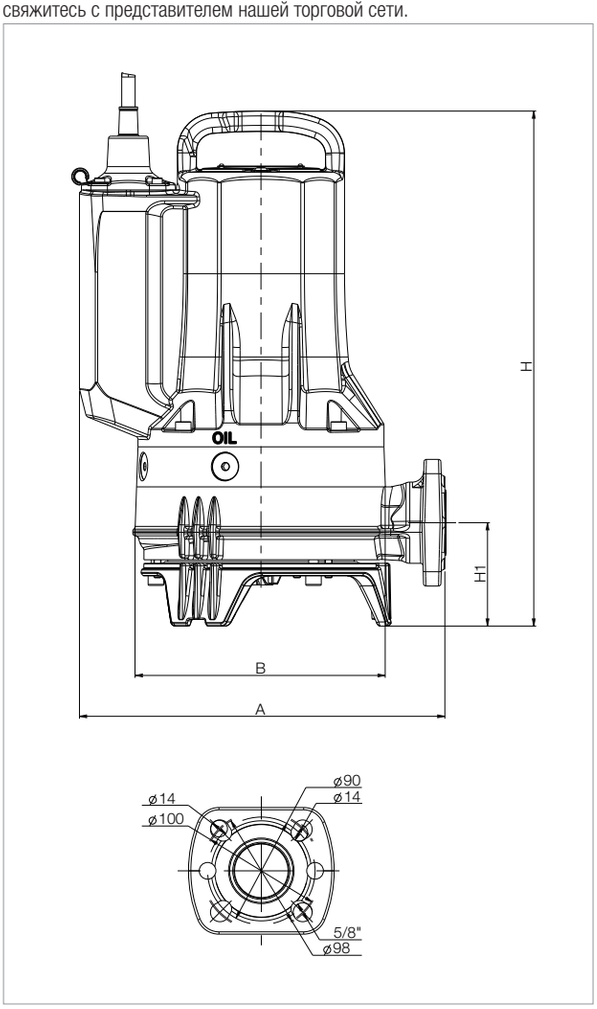

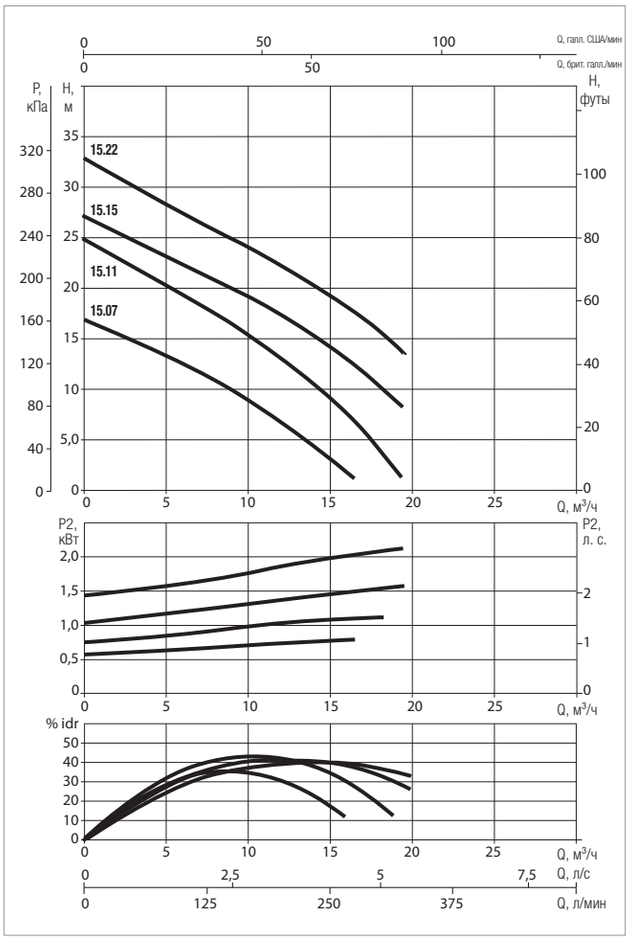

Кривые производительности рассчитываются на основе значений коэффициента кинематической вязкости = 1 мм²/с и плотности = 1000 кг/м³.
Кривая погрешности в соответствии с ISO 9906.

МОДЕЛЬ	АРТИКУЛ	ЭЛЕКТРОТЕХНИЧЕСКИЕ ХАРАКТЕРИСТИКИ							
		НАПРЯЖЕНИЕ ПИТАНИЯ (50 Гц), В	P1 МАКС., кВт	P2 НОМИН.		In, A	Is, A	КОНДЕНСАТОР, мкФ	НОМИНАЛЬНАЯ ЧАСТОТА ВРАЩЕНИЯ, ОБ/МИН
				кВт	л. с.				
GRINDER FX 15.07 MA	60191222	1 x 230 В	1,1	0,8	1,1	5,3	29	25 + 200	2870
GRINDER FX 15.07 MNA*	60191220	1 x 230 В	1,1	0,8	1,1	5,3	29	25 + 200	2870
GRINDER FX 15.07 TNA*	60191221	3 x 400 В	1	0,8	1,1	2	22	-	2870
GRINDER FX 15.11 MA	60191242	1 x 230 В	1,5	1,1	1,5	6,8	29	25 + 200	2870
GRINDER FX 15.11 MNA*	60191240	1 x 230 В	1,5	1,1	1,5	6,8	29	25 + 200	2870
GRINDER FX 15.11 TNA*	60191278	3 x 400 В	1,5	1,1	1,5	2,8	19	-	2870
GRINDER FX 15.15 MA	60191260	1 x 230 В	2,2	1,6	2,1	9,8	36	40 + 200	2870
GRINDER FX 15.15 MNA*	60191258	1 x 230 В	2,2	1,6	2,1	9,8	36	40 + 200	2870
GRINDER FX 15.15 TNA*	60191259	3 x 400 В	2,1	1,6	2,1	3,8	25	-	2870
GRINDER FX 15.22 TNA*	60191279	3 x 400 В	2,6	2,1	2,8	4,7	35	-	2870

* Доступен во взрывозащищенном исполнении.

МОДЕЛЬ	СВОБОДНОЕ ПРОХОЖ-ДЕНИЕ	A	B	H		H1	ПОДАЧА				РАЗМЕРЫ УПАКОВКИ			ВЕС, кг
					Взрыво-защищен-ный		GAS	DN1	КОЛИЧЕСТВО ОТВЕРСТИЙ	D	L/A	L/B	H	
GRINDER FX 15.07*	-	306	215	404	404	87	Rp 1"1/2	DN32 PN10/6 DN40 PN6	4 2	100—90 90	660	370	400	35
GRINDER FX 15.11*	-	306	215	404	421	87	Rp 1"1/2	DN32 PN10/6 DN40 PN6	4 2	100—90 90	660	370	400	35
GRINDER FX 15.15*	-	306	215	413	430	87	Rp 1"1/2	DN32 PN10/6 DN40 PN6	4 2	100—90 90	660	370	400	38
GRINDER FX 15.22*	-	306	215	430	448	87	Rp 1"1/2	DN32 PN10/6 DN40 PN6	4 2	100—90 90	660	370	400	39

* Доступен во взрывозащищенном исполнении.

DRENAG FX

ПОГРУЖНЫЕ НАСОСЫ

ТЕХНИЧЕСКИЕ ХАРАКТЕРИСТИКИ

Минимальный и максимальный расход: 28,5 м³/ч
Напор до: 33 м
Глубина погружения (максимальная): 20 м
Тип перекачиваемой жидкости: дренажная вода
Свободное прохождение: 10 мм
Поддерживаемая температура рабочей жидкости (максимальная и минимальная): +50 °C (+60 °C кратковременно)
Фланцевый и резьбовой: от 1½", DN32, DN40
Тип рабочего колеса: открытого типа
Число пусков (максимальное) в час: 20/ч
Степень защиты: IP 68
Класс изоляции двигателя: F
Однофазный вход питания: 1 x 220–240 В, 50 Гц
Трехфазный вход питания: 3 x 400 В, 50 Гц/3 x 230 В, 50 Гц по запросу
Максимальное время работы без воды: 10 мин
Кабель питания (м) и штекер: 10 м (другая длина по запросу)
Возможный тип установки: мобильный в случае установки на земле, стационарный с помощью соединительного устройства
Сертификация: EN 12050-2/ATEX
Специальные версии по запросу: разная длина кабеля, разное напряжение и частота

Погружной насос Drenag FX предназначен для дренажных, грунтовых или дождевых вод при обслуживании коммерческих зданий. Насос широко применяется в различных ситуациях. Насос сертифицирован в соответствии со стандартом для сточных вод EN 12050-2. Насос подходит для стационарной установки с помощью соединительного устройства или для мобильной установки при расположении насоса непосредственно на дне резервуара. Благодаря конструктивному решению, обеспечивающему легкий доступ к основным компонентам насоса, возможно быстрое техническое обслуживание насоса. Автоматические версии имеют мощность до 1,5 кВт. Доступна версия ATEX для использования в потенциально взрывоопасных средах. (Сертификация по ATEX (Директива ЕС о требованиях к оборудованию и работе в потенциально взрывоопасной среде): II2G Ex db k IIB T4 или IEC EX: Ex db IIB T4 Gb.)

КОНСТРУКТИВНЫЕ ОСОБЕННОСТИ НАСОСА

Рабочее колесо открытого типа и износостойкий резиновый диск могут применяться даже при наличии абразивных частиц. Корпус насоса и рабочее колесо выполнены из чугуна с шаровидным графитом. Вал двигателя из нержавеющей стали AISI 304. Двойное механическое уплотнение из SiC-SiC/SiC-C в масляной камере без контакта с перекачиваемой жидкостью. Фланцевый и резьбовой канал подачи.

КОНСТРУКТИВНЫЕ ОСОБЕННОСТИ ЭЛЕКТРОДВИГАТЕЛЯ

Однофазный асинхронный двигатель (версии MA/MNA) и трехфазный двигатель (версии TNA). Ротор установлен на смазанных подшипниках. Непрерывная работа в S1 с полностью погруженным двигателем. Насос работает без воды максимум в течение 10 минут. Датчики перегрева в обмотке двигателя имеют порог срабатывания +130 °C. Кабельный ввод со смолой, силовой кабель 07RN8-F быстрого подключения. Однофазные версии со встроенным конденсатором оснащены поплавком для обеспечения автоматической работы (версии MA) мощностью до 1,5 кВт. В трехфазных двигателях подключение датчика перегрева является обязанностью пользователя.

МАТЕРИАЛЫ

№	КОМПОНЕНТЫ	МАТЕРИАЛЫ
1	РУКОЯТКА	ЧУГУН EN GJL 200
2	ЭЛЕКТРИЧЕСКИЙ КАБЕЛЬ	07RN8-F
3	ВИНТЫ	НЕРЖАВЕЮЩАЯ СТАЛЬ AISI 304
4	УПЛОТНИТЕЛЬНОЕ КОЛЬЦО	БУТАДИЕН-НИТРИЛЬНЫЙ КАУЧУК
5	МЕХАНИЧЕСКОЕ УПЛОТНЕНИЕ СО СТОРОНЫ НАСОСА	SiC-SiC/SiC-C
	МЕХАНИЧЕСКОЕ УПЛОТНЕНИЕ СО СТОРОНЫ ДВИГАТЕЛЯ	SiC / ГРАФИТ
6	ВАЛ ДВИГАТЕЛЯ	НЕРЖАВЕЮЩАЯ СТАЛЬ AISI 304 (P2 > 1,5 кВт) AISI 431 (P2 < 1,2 кВт)
7	КОРПУС НАСОСА/ДВИГАТЕЛЬ	ЧУГУН EN GJL 200
8	ВНУТРЕННИЙ ФЛАНЕЦ ПОДШИПНИКА	АЛЮМИНИЕВЫЙ СПЛАВ EN AC 46100
9	ФЛАНЕЦ	ЧУГУН EN GJL 200
10	РАБОЧЕЕ КОЛЕСО	ЧУГУН EN GJL 250
11	ОСНОВАНИЕ	ЧУГУН EN GJL 200 + НАТУРАЛЬНЫЙ КАУЧУК
13	ПОКРЫТИЕ	КАТАФОРЕЗНОЕ И АКРИЛОВОЕ ДВУХКОМПОНЕНТНОЕ, 50 мкм

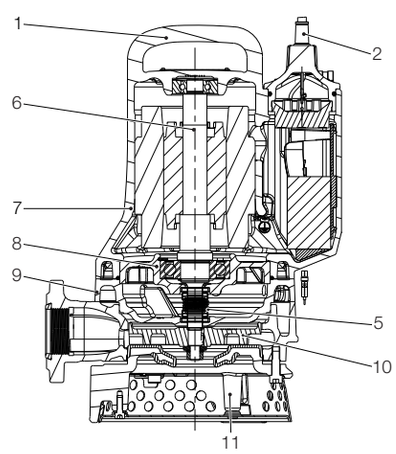

РАБОЧИЙ ДИАПАЗОН

Кривые производительности рассчитываются на основе значений коэффициента кинематической вязкости = 1 мм²/с и плотности = 1000 кг/м³. Кривая погрешности в соответствии с ISO 9906.

ГРАФИЧЕСКАЯ ТАБЛИЦА ВЫБОРА

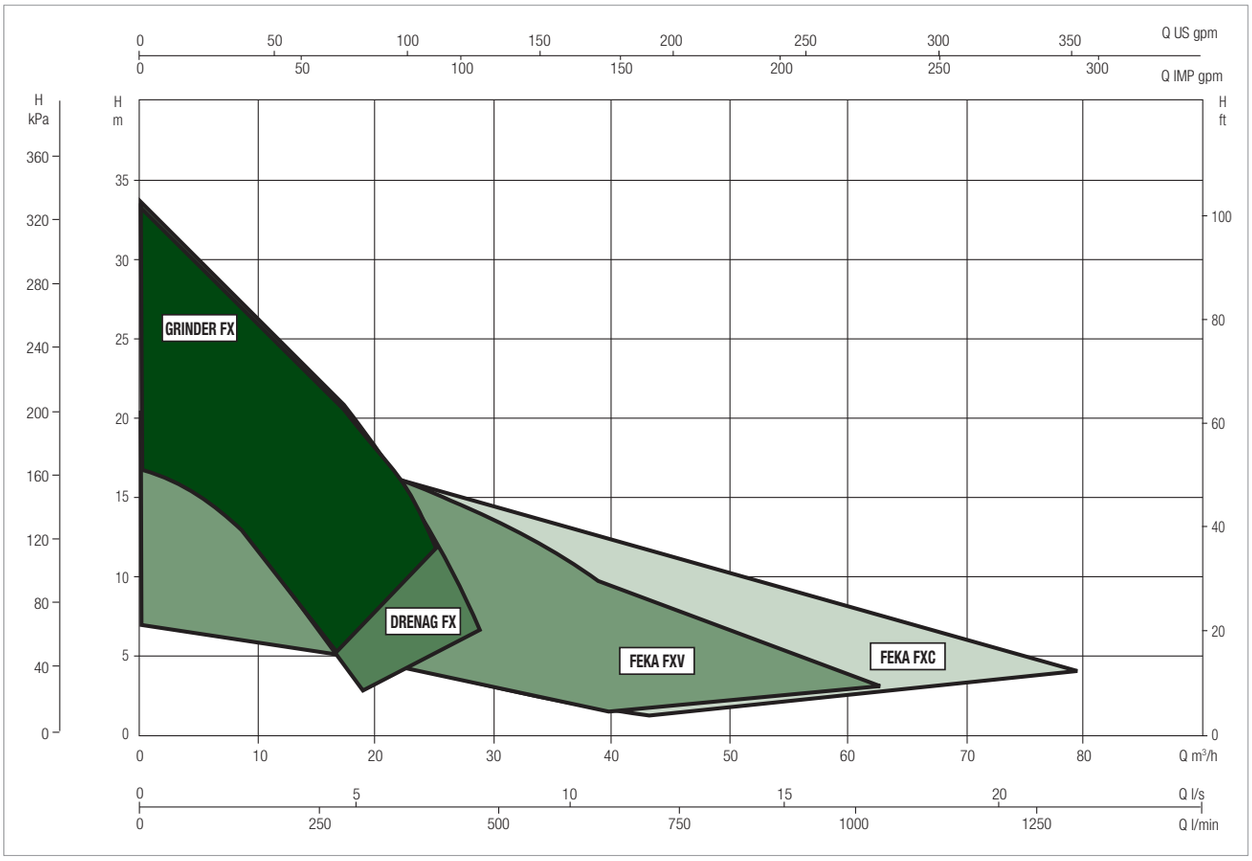

ТАБЛИЦА ВЫБОРА DRENAG FX 15

МОДЕЛЬ	Q = м³/ч	0	3	6	9	12	15	18	21	24	27	30
	Q = л/мин	0	50	100	150	200	250	300	350	400	450	500
DRENAG FX 15.07	H (м)	16,2	14,5	12,6	10,5	8,1	5,5	2,8				
DRENAG FX 15.11		23,3	21,5	19,3	16,7	13,8	10,6	7,3	3,8			
DRENAG FX 15.15		26,4	24,9	23,1	21,1	18,9	16,6	14,2	11,8	9,5	7,4	
DRENAG FX 15.22		31,8	30,0	28,2	26,3	24,3	22,1	19,8	17,4	14,8	12,0	9,0

DRENAG FX 15 — ПОГРУЖНЫЕ НАСОСЫ

Температурный диапазон перекачиваемой жидкости: от 0 °C до +50 °C. Если требуется перекачивать жидкость с более высокой температурой, свяжитесь с представителем нашей торговой сети.

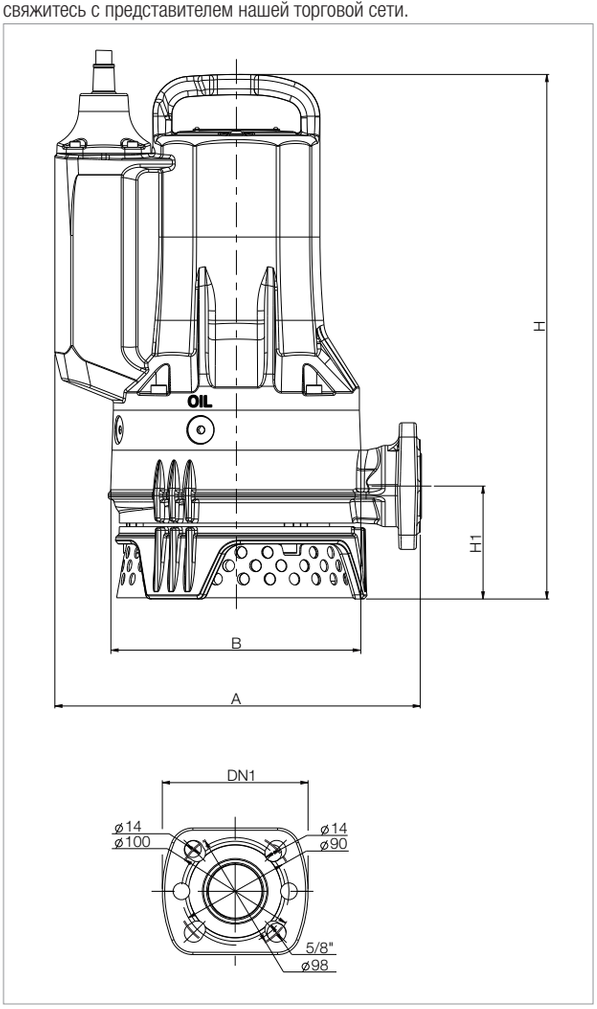

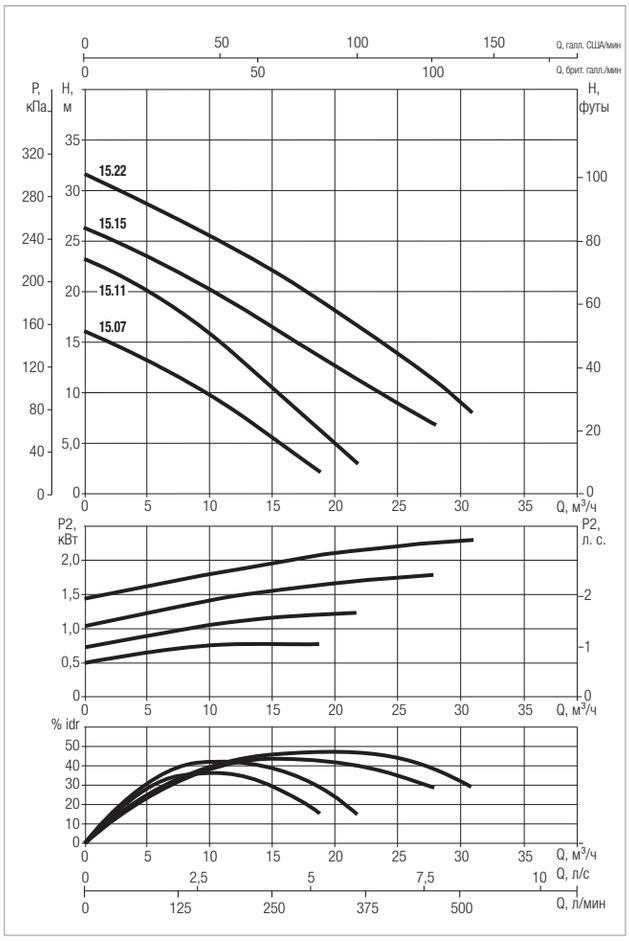

Кривые производительности рассчитываются на основе значений коэффициента кинематической вязкости = 1 мм²/с и плотности = 1000 кг/м³. Кривая погрешности в соответствии с ISO 9906.

МОДЕЛЬ	АРТИКУЛ	ЭЛЕКТРОТЕХНИЧЕСКИЕ ХАРАКТЕРИСТИКИ							
		НАПРЯЖЕНИЕ ПИТАНИЯ (50 Гц), В	P1 МАКС., кВт	P2 НОМИН.		In, A	Is, A	КОНДЕНСАТОР, мкФ	НОМИНАЛЬНАЯ ЧАСТОТА ВРАЩЕНИЯ, ОБ/МИН
				кВт	л. с.				
DRENAG FX 15.07 MA	60191219	1 x 230 В	1,1	0,8	1,1	5,1	29	25	2870
DRENAG FX 15.07 MNA*	60191217	1 x 230 В	1,1	0,8	1,1	5,1	29	25	2870
DRENAG FX 15.07 TNA*	60191218	3 x 400 В	1	0,8	1,1	2,1	22	-	2870
DRENAG FX 15.11 MA	60191239	1 x 230 В	1,5	1,2	1,6	6,8	29	25	2870
DRENAG FX 15.11 MNA*	60191237	1 x 230 В	1,5	1,2	1,6	6,8	29	25	2870
DRENAG FX 15.11 TNA*	60191238	3 x 400 В	1,5	1,2	1,6	2,8	19	-	2870
DRENAG FX 15.15 MA	60191257	1 x 230 В	2,3	1,8	2,4	10,6	36	40	2870
DRENAG FX 15.15 MNA*	60191255	1 x 230 В	2,3	1,8	2,4	10,6	36	40	2870
DRENAG FX 15.15 TNA*	60191256	3 x 400 В	2,5	1,8	2,4	4,3	25	-	2870
DRENAG FX 15.22 TNA*	60191277	3 x 400 В	3,1	2,3	3,1	5,2	35	-	2870

* Доступен во взрывозащищенном исполнении.

МОДЕЛЬ	СВОБОДНОЕ ПРОХОЖ-ДЕНИЕ	A	B	H		H1	ПОДАЧА				РАЗМЕРЫ УПАКОВКИ			ВЕС, кг
					Взрыво-защищен-ный		GAS	DN1	КОЛИЧЕСТВО ОТВЕРСТИЙ	D	L/A	L/B	H	
DRENAG FX 15.07*	10	306	215	412	412	95	Rp 1"1/2	DN32 PN10/6 DN40 PN6	4 2	100—90 90	660	370	400	35
DRENAG FX 15.11*	10	306	215	412	430	95	Rp 1"1/2	DN32 PN10/6 DN40 PN6	4 2	100—90 90	660	370	400	35
DRENAG FX 15.15*	10	306	215	421	439	95	Rp 1"1/2	DN32 PN10/6 DN40 PN6	4 2	100—90 90	660	370	400	38
DRENAG FX 15.22*	10	306	215	439	456	95	Rp 1"1/2	DN32 PN10/6 DN40 PN6	4 2	100—90 90	660	370	400	39

* Доступен во взрывозащищенном исполнении.

АКСЕССУАРЫ

ПАНЕЛЬ УПРАВЛЕНИЯ

АКСЕССУАРЫ ДЛЯ НАСОСНЫХ СТАНЦИЙ

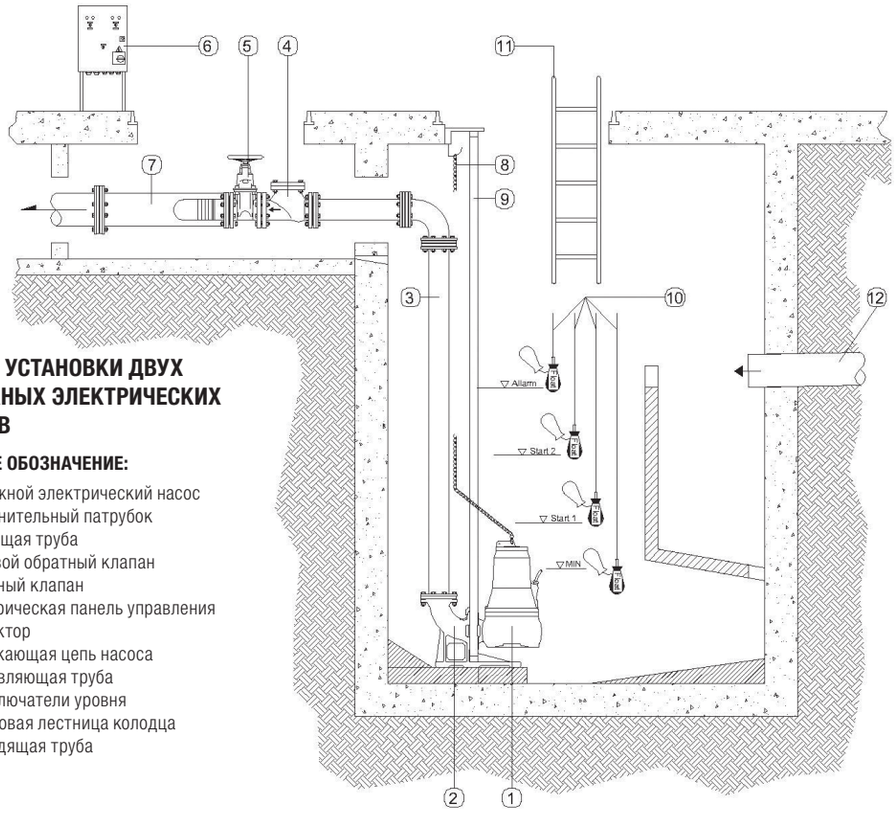

ПРИМЕР УСТАНОВКИ ДВУХ ПОГРУЖНЫХ ЭЛЕКТРИЧЕСКИХ НАСОСОВ

УСЛОВНОЕ ОБОЗНАЧЕНИЕ:

1 Погружной электрический насос
2 Соединительный патрубок
3 Подающая труба
4 Шаровой обратный клапан
5 Запорный клапан
6 Электрическая панель управления
7 Коллектор
8 Извлекающая цепь насоса
9 Направляющая труба
10 Переключатели уровня
11 Смотровая лестница колодца
12 Приводящая труба

ПОПЛАВКИ	АРТИКУЛ	ОПИСАНИЕ	
	159260030	ПОПЛАВОК	5 метров
	159260040		10 метров
	159260050		15 метров
	159260070		20 метров
	60119025	ПОПЛАВОК ATEX 10MT	
	002718000	ПОПЛАВОК ДЛЯ ЕМКОСТЕЙ	10 метров
	002718001		20 метров
	002910501	ПРОТИВОВЕС ДЛЯ ПОПЛАВКА 300 г	

Компания DAB PUMPS оставляет за собой право вносить изменения без предварительного уведомления.

СОЕДИНИТЕЛЬНОЕ УСТРОЙСТВО	АРТИКУЛ	ОПИСАНИЕ
	60195865	DA-050 ГОРИЗОНТАЛЬНАЯ ТРУБНАЯ МУФТА
	60170310	DA-065 ГОРИЗОНТАЛЬНАЯ ТРУБНАЯ МУФТА DN65

КОМПЛЕКТ ДЛЯ ПОДВЕШИВАНИЯ	АРТИКУЛ	ОПИСАНИЕ
	60171183	КОМПЛЕКТ ПОДЪЕМНЫЙ С 5-МЕТРОВОЙ ЦЕПЬЮ. ГРУЗОПОДЪЕМНОСТЬ 150 КГ
	60178908	КОМПЛЕКТ ПОДЪЕМНЫЙ С 10-МЕТРОВОЙ ЦЕПЬЮ. ГРУЗОПОДЪЕМНОСТЬ 350 КГ
	60171189	КОМПЛЕКТ ПОДЪЕМНЫЙ С 10-МЕТРОВОЙ ЦЕПЬЮ. ГРУЗОПОДЪЕМНОСТЬ 700 КГ

ПЕРЕХОДНИКИ	АРТИКУЛ	ОПИСАНИЕ
	60195857	90° 1" 1/2 GAS FX
	60195856	90° 2" GAS FX
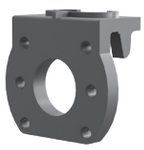	60196199	АДАПТЕР ДЛЯ ЗАМЕНЫ FX GRINDER — FEKA DN32 DN40 DN50
	60196203	АДАПТЕР ДЛЯ ЗАМЕНЫ FX — FLYGT DN50

ФЛАНЕЦ В КОМПЛЕКТЕ	АРТИКУЛ	ОПИСАНИЕ
	60172458	ФЛАНЕЦ В КОМПЛЕКТЕ DN 65 PN 16 UNI 2254

Компания DAB PUMPS оставляет за собой право вносить изменения без предварительного уведомления.

ШАРОВЫЕ ОБРАТНЫЕ КЛАПАНЫ	АРТИКУЛ	ОПИСАНИЕ
	002130285	ШАРОВОЙ ОБРАТНЫЙ КЛАПАН PN10 ПВХ 1 1" ¼ С РЕЗЬБОЙ
	002130286	ШАРОВОЙ ОБРАТНЫЙ КЛАПАН PN10 ПВХ 1 1" ½ С РЕЗЬБОЙ
	002130287	ШАРОВОЙ ОБРАТНЫЙ КЛАПАН PN10 ПВХ 2" С РЕЗЬБОЙ
	60171217	ШАРОВОЙ ОБРАТНЫЙ КЛАПАН PN10 ПВХ 2" ½ PN6 С РЕЗЬБОЙ
	60171218	ШАРОВОЙ ОБРАТНЫЙ КЛАПАН PN10 ПВХ 3" PN6 С РЕЗЬБОЙ
	60160625	ШАРОВОЙ ОБРАТНЫЙ КЛАПАН 1" ¼ С РЕЗЬБОЙ
	60160626	ШАРОВОЙ ОБРАТНЫЙ КЛАПАН 1" ½ С РЕЗЬБОЙ
	60160627	ШАРОВОЙ ОБРАТНЫЙ КЛАПАН 2" С РЕЗЬБОЙ
	60160628	ШАРОВОЙ ОБРАТНЫЙ КЛАПАН 2" ½ С РЕЗЬБОЙ
	60160629	ШАРОВОЙ ОБРАТНЫЙ КЛАПАН DN50
	60160630	ШАРОВОЙ ОБРАТНЫЙ КЛАПАН DN65
	60160631	ШАРОВОЙ ОБРАТНЫЙ КЛАПАН DN80

ЗАПОРНЫЕ КЛАПАНЫ	АРТИКУЛ	ОПИСАНИЕ
	60163811	DN50 ДИСКОВЫЙ ЗАПОРНЫЙ КЛАПАН
	60163812	DN65 ДИСКОВЫЙ ЗАПОРНЫЕ КЛАПАН
	60163813	DN80 ДИСКОВЫЙ ЗАПОРНЫЙ КЛАПАН

ПАНЕЛЬ УПРАВЛЕНИЯ И СИГНАЛИЗАЦИЯ	АРТИКУЛ	ОПИСАНИЕ
	108310000	ПАНЕЛЬ УПРАВЛЕНИЯ AS 1 С СИГНАЛЬНЫМ УСТРОЙСТВОМ
	002789002	ЗВУКОВАЯ СИГНАЛИЗАЦИЯ — 230 В – 50 ГЦ
	002789000	ЗВУКОВАЯ СИГНАЛИЗАЦИЯ — 24 В – 50 ГЦ
	60169271	СВЕТОВАЯ СИГНАЛИЗАЦИЯ ОРАНЖЕВОГО ЦВЕТА 230 В

ДАТЧИКИ	АРТИКУЛ	ОПИСАНИЕ
	60114675	ДАТЧИК УРОВНЯ 0-5 М С КАБЕЛЕМ 20М ДЛЯ ПАНЕЛИ E-BOX

ЭЛЕКТРИЧЕСКИЕ ПАНЕЛИ УПРАВЛЕНИЯ И ЗАЩИТЫ

E.BOX

ТЕХНИЧЕСКИЕ ХАРАКТЕРИСТИКИ

Сетевое напряжение питания:
E.BOX PLUS 1 x 230 В/3 x 230 В – 3 x 400 В (автоматический выбор)
E.BOX BASIC 1 x 230 В
Частота: 50–60 Гц
Максимальная выходная мощность:
E.BOX PLUS 5,5 кВт + 5,5 кВт
E.BOX BASIC 2,2 кВт + 2,2 кВт
Максимальная выходная сила тока: 12 A + 12 A
Пусковой конденсатор, мкФ: поставляется как аксессуар
Рабочие пределы температуры окружающей среды: -10 °C, +40 °C
Относительная влажность воздуха: 90 % при 20 °C
Максимальная высота: 1000 м над уровнем моря
Класс защиты: IP 55
Дисплей: 1,6" для моделей E.BOX PLUS D и E.BOX BASIC D
Стандарт для конструкции панелей управления — EN 60335-1

ОБЛАСТИ ПРИМЕНЕНИЯ

E.BOX — это электронная панель управления, которая выполняет все функции и обеспечивает защиту, требуемую для установки насосной станции для опорожнения, наполнения и создания давления.

E.BOX PLUS — это электрическая панель управления, предназначенная для обеспечения автоматической защиты и работы одного или нескольких погружных электрических насосов или станций повышения давления как в однофазных, так и в трехфазных моделях, для индивидуального, муниципального и промышленного использования. Благодаря имеющимся функциям настройки панель управления E.BOX совместима со всеми моделями насосов, работающими с силой тока 1 и 12 A и на мощности до 5,5 кВт.

E.BOX BASIC — это электрическая панель управления, предназначенная для обеспечения автоматической защиты и работы одного или нескольких однофазных погружных электрических насосов или станций повышения давления для индивидуального использования. Панель управления E.BOX совместима со всеми однофазными моделями насосов, работающими с силой тока 1 и 12 A на мощности до 2,2 кВт, как указано в таблице совместимости продуктов.

ПАНЕЛЬ УПРАВЛЕНИЯ

Панель управления поставляется в коробке из негорючего термопластика класса защиты IP 55, панель управления защищает электрические насосы в случае нарушения нормальных условий эксплуатации, например: перегрузка и перегрев (с автоматическим сбросом), короткое замыкание (с предохранителями — только для модели PLUS), аномальное напряжение, работа без воды, быстрый запуск, неисправность датчика давления либо рассогласование внешних сигналов.

ВНЕШНИЕ КОМПОНЕНТЫ ПАНЕЛИ

- Главный выключатель с замком двери
- Кнопки для выбора режима работы AUT-0-MAN
- Кнопка аварийного СБРОСА
- Световые индикаторы режима работы, останова, аварийной ситуации
- Дисплей в моделях PLUS D или BASIC D

ВНУТРЕННИЕ КОМПОНЕНТЫ ПАНЕЛИ

- Электронная плата управления с защитным предохранителем и пускателями
- Клеммы для входящего питания, однофазные (L-N в модели BASIC и PLUS) или трехфазные (L1-L2-L3 в модели PLUS)
- Клеммы для подключения электрического насоса, однофазные (L-N в модели BASIC) или трехфазные (L1-L2-L3 в модели PLUS)
- Клеммы для подключения реле давления, датчики, термозащита K-K, нормально открытые контакты аварийных индикаторов. Двухпозиционный переключатель режима работы: поплавковые выключатели или датчик, наполнение и опустошение резервуара, работа с одним или двумя насосами, также для моделей с дисплеем

ПРОГРАММНОЕ ОБЕСПЕЧЕНИЕ

ПО для моделей с дисплеем
- При первой установке обеспечивает пошаговую инструкцию для выбора корректных настроек на основании фактического применения
- Четко и быстро визуализирует состояние панели управления и насосов
- По сравнению с предыдущей моделью облегчает изменение настроек уровня, поскольку больше уже не требует использования двухпозиционного переключателя режима работы

Компания DAB PUMPS оставляет за собой право вносить изменения без предварительного уведомления.

ЭЛЕКТРИЧЕСКИЕ ПАНЕЛИ УПРАВЛЕНИЯ И ЗАЩИТЫ

E.BOX

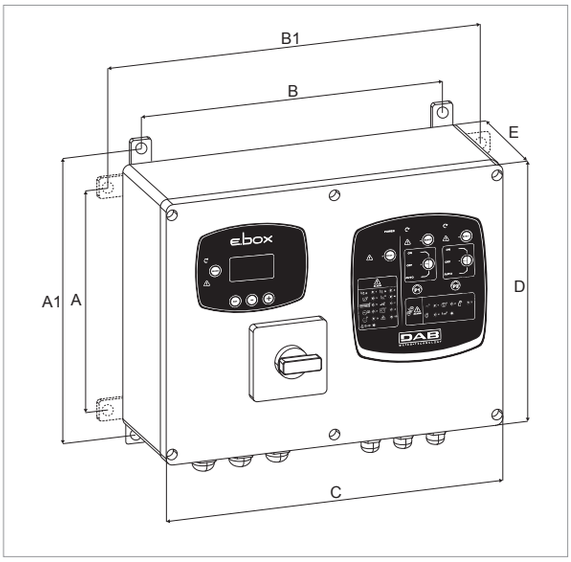

МОДЕЛЬ	A	A1	B	B1	C	D	E	РАЗМЕРЫ УПАКОВКИ			ВЕС, кг
								L/A	L/B	H	
E.BOX BASIC 230/50–60	212	265	282	337	320	260	120	250	430	310	4
E.BOX PLUS 230–400 В/50–60	212	265	282	337	320	260	120	250	430	310	5
E.BOX BASIC D 230/50–60	212	265	282	337	320	260	120	250	430	310	4
E.BOX PLUS D 230–400 В/50–60	212	265	282	337	320	260	120	250	430	310	5

МОДЕЛЬ	АРТИКУЛ	ЭЛЕКТРОТЕХНИЧЕСКИЕ ХАРАКТЕРИСТИКИ					
		НАПРЯЖЕНИЕ ПИТАНИЯ (50 ГЦ), В	ПУСК ДВИГАТЕЛЯ	P2 НОМИН.		МАКС. ТОК, А	ДИСПЛЕЙ
				кВт x2	л. с. x2		
E.BOX BASIC 230/50–60	60163214	1 x 230 В~	прямой	2,2	3	12 + 12	
E.BOX PLUS 230–400 В/50–60	60163215	1 x 230 В~	прямой	2,2	3	12 + 12	
		3 x 230 В~		3	4		
		3 x 400 В~		5,5	7,5		
E.BOX BASIC D 230/50–60	60163216	1 x 230 В~	прямой	2,2	3	12 + 12	•
E.BOX PLUS D 230–400 В/50–60	60163217	1 x 230 В~	прямой	2,2	3	12 + 12	•
		3 x 230 В~		3	4		
		3 x 400 В~		5,5	7,5		

АКСЕССУАРЫ

ОПИСАНИЕ			АРТИКУЛ
	ПОПЛАВОК	Кабель 5 метров	159260030
		Кабель 10 метров	159260040
		Кабель 15 метров	159260050
		Кабель 20 метров	159260070
	ПОПЛАВОК ДЛЯ ЕМКОСТЕЙ	Кабель 10 метров	002718000
		Кабель 20 метров	002718001
	ДАТЧИКИ УРОВНЯ 0–5 м – 20 м КАБЕЛЬ ПАНЕЛИ E.BOX		60114675

ОПИСАНИЕ		АРТИКУЛ
	СВЕТОВАЯ СИГНАЛИЗАЦИЯ ОРАНЖЕВОГО ЦВЕТА 230 В	60169271
	КОНДЕНСАТОР, мкФ 40UF	60169268
	КОНДЕНСАТОР, мкФ 30UF	60169269
	КОНДЕНСАТОР, мкФ 20UF	60169270