INL65-30-20-3/2

Вертикальный моноблочный насос (In-Line)

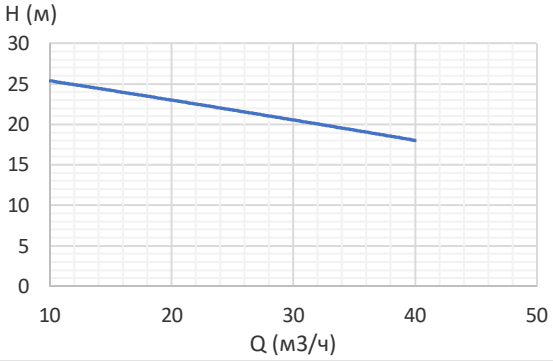

Габаритный чертеж:

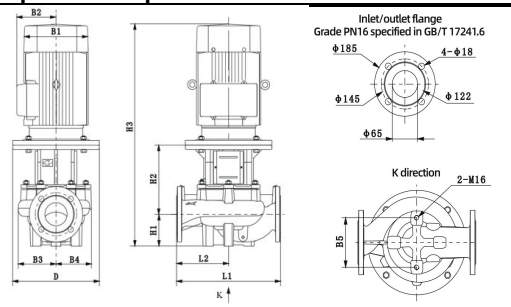

D	B1	B2	B3	B4	B5	H1	H2	H3	L1	L2
250	195	121	133	122	144	105	190	612	360	180

Общие сведения:

Наименование	INL65-30-20-3/2
Артикул	104021
Тип рабочего колеса	Закрытое
Уплотнение вала	Механического типа
Номинальный расход, $м^3$/ч	30
Номинальный напор, м	20

Запрашиваемые параметры:

Расход, м3/ч	
Напор, м	

Жидкость:

Рабочая жидкость	Чистая вода
Диапазон температур	0…+120С
Плотность	998,2 кг/$м^3$ (при +20С)

Материалы:

Корпус насоса	Чугун
Рабочее колесо	Чугун

Монтаж:

Стандарт трубного соединения	DIN
Размер напорного патрубка	DN65
Размер всасывающего патрубка	DN65
Макс. рабочее давление	16 бар
Макс. темп. окружающей среды	+40С

Сведения мотора:

Номинальная мощность (P2), кВт	3
Частота сети, Гц	50
Номинальное напряжение, В	3x380
Номинальный ток, А	6.19
Номинальная скорость, об/мин	2900
Количество полюсов	2
Степень защиты	IP55

Вес и габариты упаковки:

Вес нетто, кг	57
Вес брутто, кг	70
Габариты упаковки, мм	720x330x510

Электрическая схема подключения:

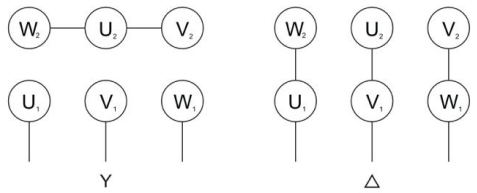

Примечание: