INL125-120-15-7.5/4

Вертикальный моноблочный насос (In-Line)

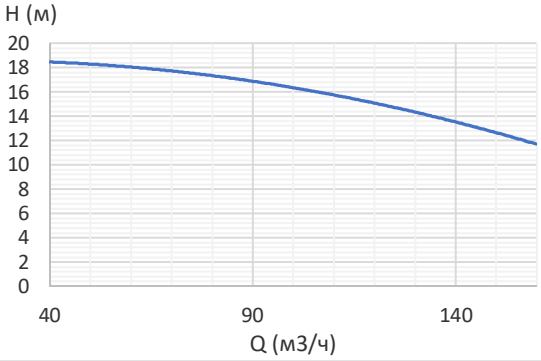

Габаритный чертеж:

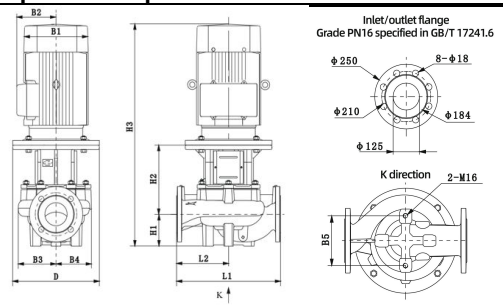

D	B1	B2	B3	B4	B5	H1	H2	H3	L1	L2
300	260	160	205	170	230	215	235	870	620	310

Общие сведения:	
Наименование	INL125-120-15-7.5/4
Артикул	104049
Тип рабочего колеса	Закрытое
Уплотнение вала	Механического типа
Номинальный расход, $м^3$/ч	120
Номинальный напор, м	15
Запрашиваемые параметры:	
Расход, м3/ч	
Напор, м	
Жидкость:	
Рабочая жидкость	Чистая вода
Диапазон температур	0…+120С
Плотность	998,2 кг/$м^3$ (при +20С)
Материалы:	
Корпус насоса	Чугун
Рабочее колесо	Чугун
Монтаж:	
Стандарт трубного соединения	DIN
Размер напорного патрубка	DN125
Размер всасывающего патрубка	DN125
Макс. рабочее давление	16 бар
Макс. темп. окружающей среды	+40С
Сведения мотора:	
Номинальная мощность (P2), кВт	7.5
Частота сети, Гц	50
Номинальное напряжение, В	3x380
Номинальный ток, А	15.5
Номинальная скорость, об/мин	1480
Количество полюсов	4
Степень защиты	IP55
Вес и габариты упаковки:	
Вес нетто, кг	155
Вес брутто, кг	195
Габариты упаковки, мм	725x480x1110

Электрическая схема подключения:

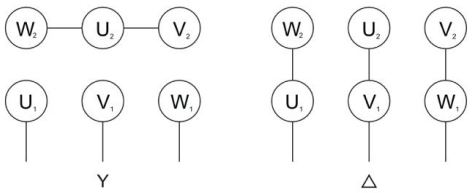

Примечание: