INL32-12.5-26-2.2/2

Вертикальный моноблочный насос (In-Line)

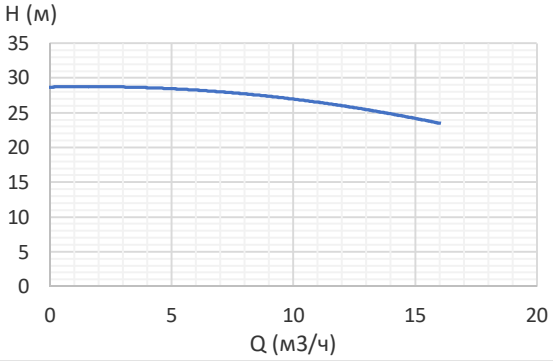

Габаритный чертеж:

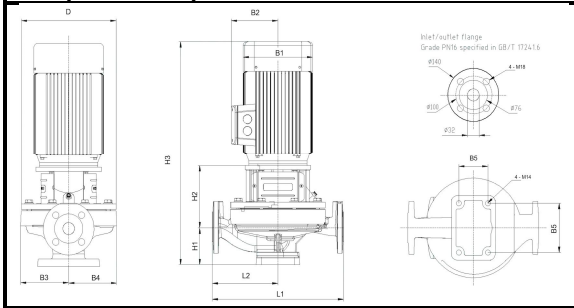

Общие сведения:	
Наименование	INL32-12.5-26-2.2/2
Артикул	104094
Тип рабочего колеса	Закрытое
Уплотнение вала	Механического типа
Номинальный расход, $м^3$/ч	12.5
Номинальный напор, м	26
Запрашиваемые параметры:	
Расход, м3/ч	
Напор, м	
Жидкость:	
Рабочая жидкость	Чистая вода
Диапазон температур	0…+120С
Плотность	998,2 кг/$м^3$ (при +20С)
Материалы:	
Корпус насоса	Чугун
Рабочее колесо	Чугун
Монтаж:	
Стандарт трубного соединения	DIN
Размер напорного патрубка	DN32
Размер всасывающего патрубка	DN32
Макс. рабочее давление	16 бар
Макс. темп. окружающей среды	+40С
Сведения мотора:	
Номинальная мощность (P2), кВт	2.2
Частота сети, Гц	50
Номинальное напряжение, В	3x380
Номинальный ток, А	4.73
Номинальная скорость, об/мин	2900
Количество полюсов	2
Степень защиты	IP55
Вес и габариты упаковки:	
Вес нетто, кг	40
Вес брутто, кг	46
Габариты упаковки, мм	390x280x650

D	B1	B2	B3	B4	B5	H1	H2	H3	L1	L2
223	166	115	110	110	70	90	149	535	320	160

Электрическая схема подключения:

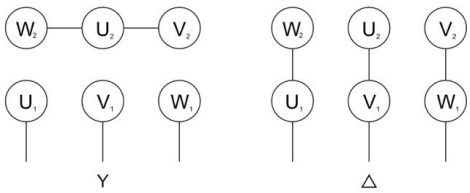

Примечание: