Насос Purity PSTC 40-125/11

СДЕЛАНО
В КИТАЕ

ГАРАНТИЯ 2 ГОДА

Технические характеристики и эксплуатационные ограничения

Модель насоса	PSTC 40-125/11
Подача, $м^3$/ч	18 – 36
Напор, м.в.с	13 – 5.8
Мощность двигателя, кВт (2900 об/мин, 50Гц)	1.1
Входной – Выходной фланец, DN мм	65 x 40
Напряжение, В	400
Диапазон допустимой температуры перекачиваемой жидкости	-10°C …+120°C
Диапазон допустимой температуры окружающей среды	-10°C … +50°C
Класс энергосбережения	IE3
Максимальное рабочее давление , бар	16
Степень защиты, IP	55
Насос предназначен для перекачивания чистых невзрывоопасных жидкостей, без механических и волокнистых включений, не агрессивных к конструкционным материалам насоса, по своим физическим и химическим свойствам близким к воде.	

Конструкционные материалы насоса

Модель насоса	PSTC 40-125/11
Корпуса насоса	Серый чугун
Рабочее колесо	Чугун
Механическое уплотнение	Графит/карбид кремния
Вал	Нерж. сталь SS304
Уплотнительные кольца	Нитриловый каучук NBR

Рабочие параметры серии PSTC 40

ТЕХНИЧЕСКИЕ ДАННЫЕ 50 Гц n=2900 1/мин

Модель	Размер фланцев DN мм	Мощность двигателя кВт	Мощность двигателя л.с.	Q = Подача (м³/ч) л/мин 0	100	150	250	300	400	450	600	700	800	900	1200	1400	1500	1800	2000	2300
				м³/ч 0	6	9	15	18	24	27	36	42	48	54	72	84	90	108	120	138
				H = Напор (м)																
● PSTC 40-125/11	65x40	1.1	1.5	14.7	-	-	-	13	11.5	10.1	5.8	-	-	-	-	-	-	-	-	-
PSTC 40-125/15	65x40	1.5	2	18.1	-	-	-	17	15	13.9	10	6	-	-	-	-	-	-	-	-
PSTC 40-125/22	65x40	2.2	3	24.5	-	-	-	23.2	21.5	20.2	16	13	8.3	-	-	-	-	-	-	-
PSTC 40-160/30	65x40	3	4	31.8	-	-	-	29.5	27.5	26.3	21.5	17.5	-	-	-	-	-	-	-	-
PSTC 40-160/40	65x40	4	5.5	38	-	-	-	36	34	33	28.5	25	20.1	-	-	-	-	-	-	-
PSTC 40-200/55	65x40	5.5	7.5	46	-	-	-	43.8	41.3	40.1	35	30	-	-	-	-	-	-	-	-
PSTC 40-200/75	65x40	7.5	10	57	-	-	-	53.6	51.5	50	45	41	36.5	-	-	-	-	-	-	-
PSTC 40-250/92	65x40	9.2	12.5	64	-	-	-	59	56.5	55	49.5	45	39.8	-	-	-	-	-	-	-
PSTC 40-250/110	65x40	11	15	72	-	-	-	67.5	65	63.5	57.5	52.2	47	-	-	-	-	-	-	-
PSTC 40-250/150	65x40	15	20	84.5	-	-	-	79.3	77.3	75.2	70	66	61	-	-	-	-	-	-	-
PSTC 40-250/185	65x40	18.5	25	90	-	-	-	85.5	82.8	80.7	75.8	70.5	66.5	-	-	-	-	-	-	-

Установочные размеры серии PSTC 40

РАЗМЕРЫ И ВЕС

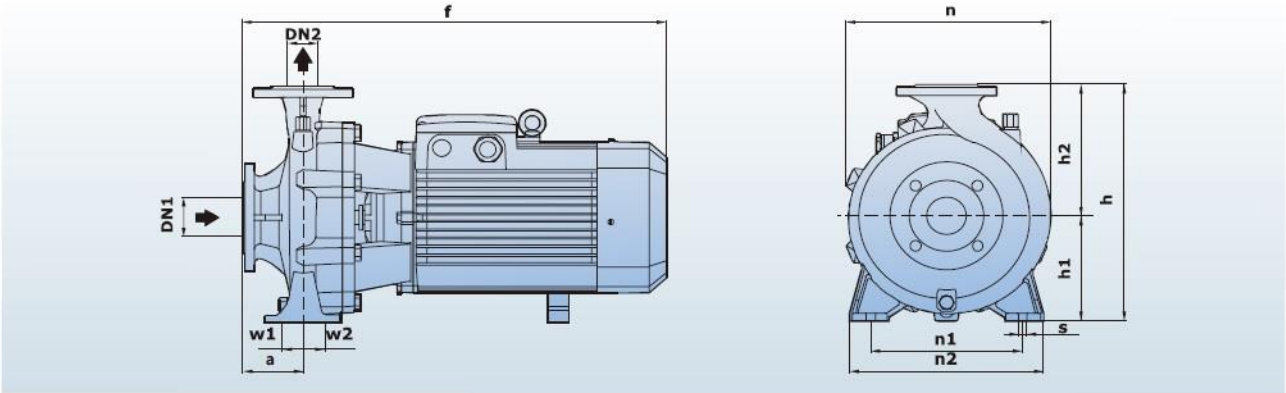

Модель	Размеры (мм) DN1	DN2	a	f	h	h1	h2	n	n1	n2	w1	w2	s	Вес (кг) 3~
● PST 40-125/11	65	40	82	440	260	116	144	220	160	212	37	37	15	27
PST 40-125/15														29
PST 40-125/22														34
PST 40-160/30			80	490	305	135	170	250	190	241				48
PST 40-160/40														50
PST 40-200/55-75			102	560	345	162	193	282	214	267				66/73
PST 40-250/92			94	712	415	186	229	327	250	327	49	49		100
PST 40-250/110														116
PST 40-250/150														146
PST 40-250/185														155
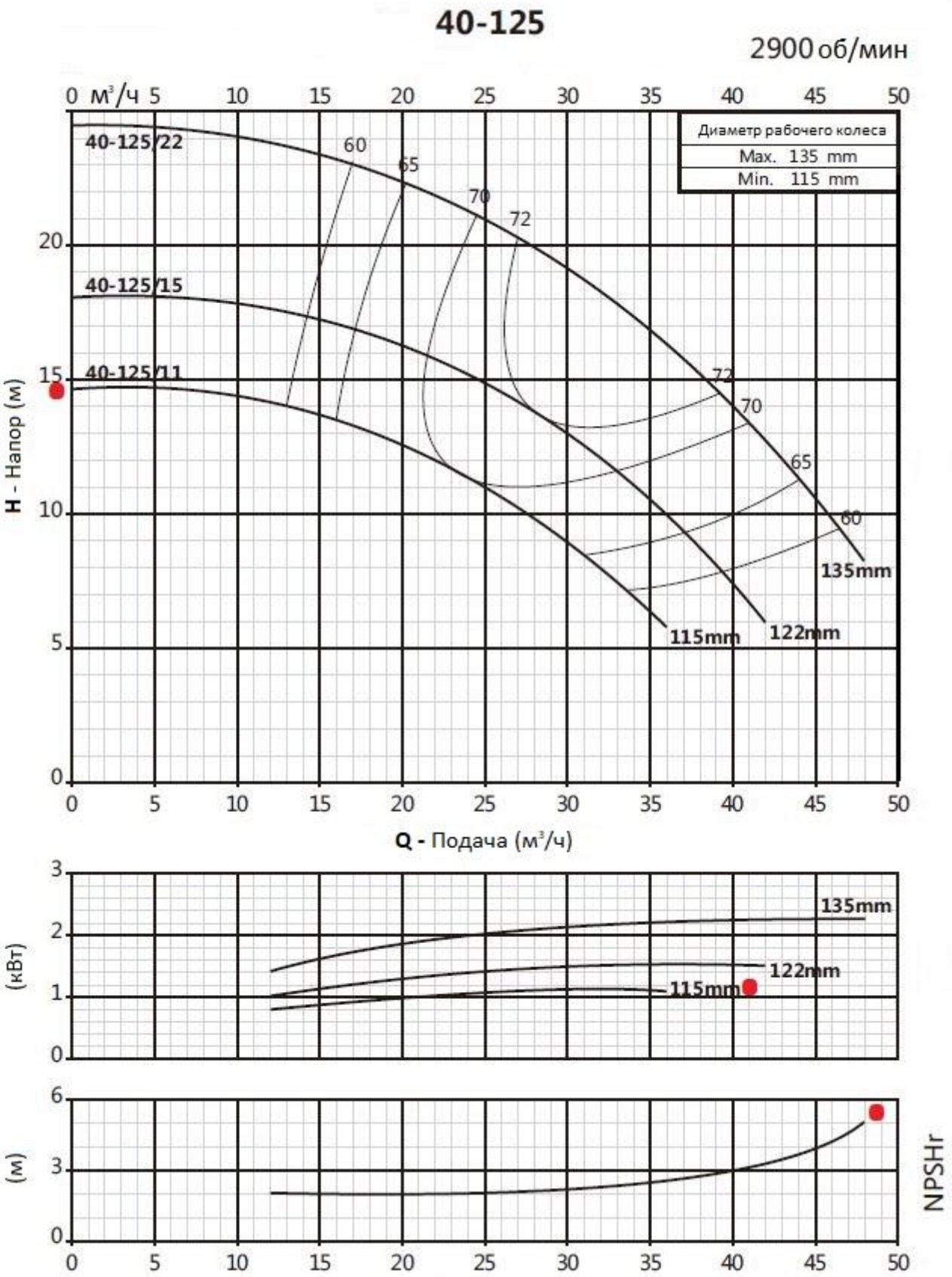
Характеристические кривые n ≈ 2900 об/мин